PHILIPS

AC2889

EN User manual 1

17 دليل المستخدم AR

© 2019 Koninklijke Philips N.V.
All rights reserved.

4241 211 03624

1

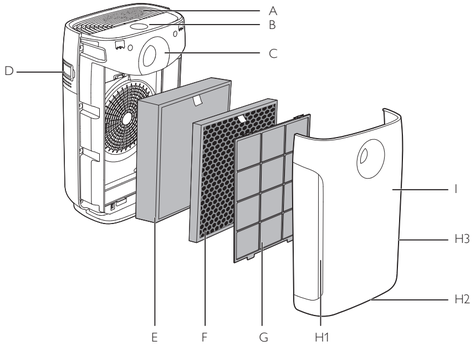

2

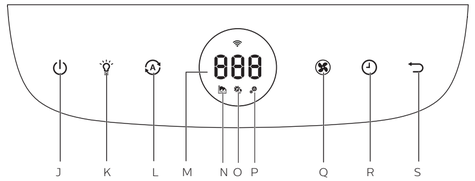

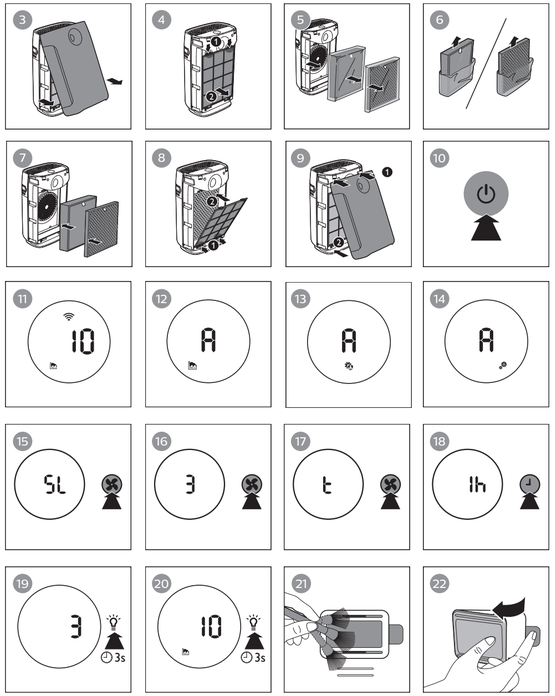
3
4
5
6
7
8
9
10
11
10
12
A
13
A
14
A
15
SL
16
3
17
t
18
1h
19
3
3s
20
10
3s
21
22

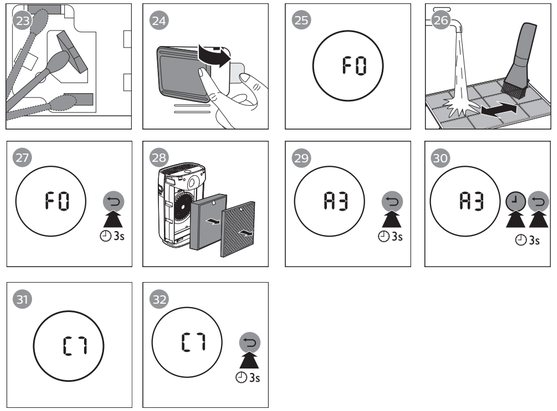
23
24
25
F0
26
27
F0
3s
28
29
A3
3s
30
A3
3s
31
C7
32
C7
3s

Contents

English

1 Important 2
Safety 2

2 Your air purifier 5
Product overview (fig. 1) 5
Controls overview (fig. 2) 5

3 Getting started 5
Installing the filters 5
Wi-Fi connection 6

4 Using the air purifier 7
Understanding the air quality light 7
Turning on and off 7
Changing the Auto mode setting 7
Changing the fan speed 8
Setting the timer 8
Using the light on/off function 8
Switching the display mode 9

5 Cleaning 9
Cleaning the body of the air purifier 9
Cleaning the air quality sensor 9
Cleaning the pre-filter 10

6 Replacing the filters 11
Filter replacement indicator 11
Replacing the filters 11
Filter reset 12

7 Storage 12

8 Troubleshooting 13

9 Guarantee and service 15
Order parts or accessories 15

10 Notices 15
Electromagnetic fields (EMF) 15
Recycling 16
Notice 16

1 Important

Safety

Read this user manual carefully before you use the appliance, and save it for future reference.

Danger

- Do not let water or any other liquid or flammable detergent enter the appliance to avoid electric shock and/or a fire hazard.
- Do not clean the appliance with water, any other liquid, or a (flammable) detergent to avoid electric shock and/or a fire hazard.
- Do not spray any flammable materials such as insecticides or fragrance around the appliance.

Warning

- Check if the voltage indicated on the appliance corresponds to the local power voltage before you connect the appliance.
- If the power cord is damaged, you must have it replaced by Philips, a service center authorized by Philips, or similarly qualified persons in order to avoid a hazard.
- Do not use the appliance if the plug, the power cord, or the appliance itself is damaged.
- This appliance can be used by children aged from 8 years and above and persons with reduced physical, sensory or mental capabilities or lack of experience and knowledge if they have been given supervision or instruction concerning use of the appliance in a safe way and understand the hazards involved. Child shall not play with the appliance. Cleaning and maintenance shall not be made by children without supervision.
- Do not block the air inlet and outlet, e.g. by placing items on the air outlet or in front of the air inlet.
- Make sure that foreign objects do not fall into the appliance through the air outlet.

- Standard WiFi interface based on 802.11b/g/n at 2.4 GHz with a maximum output power of 17 mW EIRP.

Caution

- This appliance is not a substitute for proper ventilation, regular vacuum cleaning, or use of an extractor hood or fan while cooking.
- If the power socket used to power the appliance has poor connections, the plug of the appliance becomes hot. Make sure that you plug the appliance into a properly connected power socket.
- Always place and use the appliance on a dry, stable, level, and horizontal surface.
- Leave at least 20cm free space behind and on both sides of the appliance and leave at least 30cm free space above the appliance.
- Do not place anything on top of the appliance.
- Do not sit or stand on the appliance. Sitting or standing on the appliance may lead to potential injury.
- Do not place the appliance directly below an air conditioner to prevent condensation from dripping onto the appliance.
- Make sure all filters are properly installed before you switch on the appliance.
- Only use the original Philips filters specially intended for this appliance. Do not use any other filters.
- Combustion of the filter may cause inreversible human hazard and/or jeopardize other lives. Do not use the filter as fuel or for similar purpose.
- Avoid knocking against the appliance (the air inlet and outlet in particular) with hard objects.
- Always lift or move the appliance by the handle on back side of the appliance.
- Do not insert your fingers or objects into the air outlet or the air inlet to

prevent physical injury or malfunctioning of the appliance.

- Do not use this appliance when you have used indoor smoke-type insect repellents or in places with oily residues, burning incense, or chemical fumes.
- Do not use the appliance near gas appliances, heating devices or fireplaces.
- Always unplug the appliance after use and before cleaning, or carrying out other maintenance or replacing the filters.
- Do not use the appliance in a room with major temperature changes, as this may cause condensation inside the appliance.
- To prevent interference, place the appliance at least 2 meters away from electrical appliances that use airborne radio waves such as TVs, radios, and radio-controlled clocks.
- The appliance is only intended for household use under normal operating conditions.
- Do not use the appliance in wet surroundings or in surroundings with high ambient temperatures, such as the bathroom, toilet, or kitchen.
- The appliance does not remove carbon monoxide (CO) or radon (Rn). It cannot be used as a safety device in case of accidents with combustion processes and hazardous chemicals.
- If you need to move the appliance, disconnect the appliance from the power supply first.
- Do not move the appliance by pulling its power cord.
- Always cleanse your hands after changing the filters.
- Unplug the appliance to override smart enabled or remote functions.

2 Your air purifier

Congratulations on your purchase, and welcome to Philips!

To fully benefit from the support that Philips offers, register your product at www.philips.com/welcome.

Product overview (fig. 1)

A	Air outlet
B	Control panel
C	Air quality light
D	Air quality sensors
E	NanoProtect filter HEPA Series 3 (**FY2422**)
F	NanoProtect filter Active Carbon (**FY2420**)
G	Pre-filter
H	H1, H2 and H3 air inlets
I	Front panel

Controls overview (fig. 2)

J	On/Off button
K	Light dimming button
L	Auto mode button
M	Display screen
N	Pollution mode icon
O	Allergen mode icon
P	Bacteria & Virus mode icon
Q	Fan speed button
R	Timer button
S	Reset button

3 Getting started

English

Installing the filters

Note

- Make sure the air purifier is unplugged from the electrical outlet before installing the filters.
- Make sure the side of the filter with the tag is pointing towards you.

1 Pull the bottom part of the front panel to remove it from the air purifier (fig. 3).

2 Press the two clips down (1) and pull the pre-filter towards you (2) (fig. 4).

3 Remove all filters (fig. 5).

4 Remove all packaging materials from the filters (fig. 6).

5 Place the thick filter (**FY2422**) into the air purifier and then the thin AC filter (**FY2420**) (fig. 7). The model numbers are shown on each filter.

6 Attach the pre-filter back into the air purifier (fig. 8).

Note

- Make sure the side with the two clips is pointing towards you, and that all hooks of the pre-filter are properly attached to the purifier.

7 Reattach the front panel by pressing the top part of the panel onto the top of the air purifier (1). Then, gently push the panel against the body of the air purifier (2) (fig. 9).

8 Wash your hands thoroughly after installing filters.

Wi-Fi connection

Setting up the Wi-Fi connection for the first time

1 Download and install the Philips "**Clean Home+**" app from the **App Store** or **Google Play**.

2 Put the plug of the air purifier in the power socket and touch ⏻ to turn on the air purifier.
   ↳ The Wi-Fi indicator blinks orange for the first time.

3 Make sure that your smartphone or tablet is successfully connected to your Wi-Fi network.

4 Launch the "**Clean Home+**" app and click on "**Connect a New Device**" or press the "**+**" button on the top of the screen. Follow the onscreen instructions to connect the air purifier to your network.

5 After the successful pairing and connection, the Wi-Fi indicator will light up white. If pairing is not successful, consult the troubleshooting section, or the help section in the "**Clean Home+**" app for extensive and up-to-date troubleshooting tips.

Note

- This instruction is only valid when the air purifier is being set up for the first time. If the network has changed or the setup needs to be performed again, consult section "Reset the Wi-Fi connection" on page 6.
- If you want to connect more than one air purifier to your smartphone or tablet, you have to do this one by one. Complete THE set up of one air purifier before you turn on the other air purifier.
- Make sure that the distance between your smartphone or tablet and the air purifier is less than 10 m without any obstructions.
- This app supports the latest versions of Android and iOS. Please check www.philips.com/cleanhome for the latest update of supported operating systems and devices.

Reset the Wi-Fi connection

Note

- This applies when the default network to which your purifier is connected has changed.
- Reset the Wi-Fi connection when your default network has changed.

1 Put the plug of the air purifier in the power socket and touch ⏻ to turn on the air purifier.

2 Touch ⏻ and simultaneously for 3 seconds until you hear a beep.
   ↳ The air purifier goes to pairing mode.
   ↳ The Wi-Fi indicator blinks orange.

3 Follow the steps 4-5 in **"Setting up the Wi-Fi connection for the first time"** section.

4 Using the air purifier

Understanding the air quality light

PM2.5 level	Air quality light color	Air quality level
≤35	Blue	Good
36-75	Blue-Purple	Fair
76-115	Purple-Red	Poor
>115	Red	Very poor

The air quality light automatically goes on when the air purifier is switched on, and lights up all colors in sequence. After approximately 30 seconds, the air quality sensors select the color that corresponds to the ambient air quality.

Turning on and off

Note

- Always place the air purifier on a stable, horizontal, and level surface with the front of the unit facing away from walls or furniture.
- For optimum purification performance, close doors and windows.
- Keep curtains away from the air inlet or air outlet.

1 Put the plug of the air purifier in the wall outlet.

2 Touch ⏻ to switch on the air purifier (fig. 10).
   ↳ The air purifier beeps.
   ↳ The air purifier operates under the Pollution mode by default.
   ↳ When the air purifier is warming up, "---" displays on the screen. After measuring the particulate matter only in the air, the air purifier shows the PM2.5 level and operates in the auto mode with PM2.5 displayed on the screen (fig. 11).
   ↳ After measuring the air quality for approximately 30 seconds, the air quality sensor automatically selects the appropriate air quality light color.

3 Touch and hold ⏻ for 3 seconds to switch off the air purifier.

Note

- After the appliance is switched off by the on/off button , if the plug is still in the power socket, the appliance will operate under the previous settings when it is switched on again.

Changing the Auto mode setting

You can choose the Pollution mode (PM2.5), the Allergen mode ( ), or the Bacteria & Virus mode ( ).

Pollution mode

The specially designed pollution mode can effectively remove airborne pollutants such as PM2.5.

- Touch the Auto mode button A to select the Pollution mode (fig. 12).
   ↳ Auto (A) and PM2.5 display on the screen.

Allergen mode

The extra-sensitive allergen mode is designed to react to even a small change in allergen levels in the surrounding air.

- Touch the Auto mode button Ⓐ to select the Allergen mode (fig. ⑬).
  - ↳ Auto (**A**) and display on the screen.

Bacteria & Virus mode

The bacteria & virus mode boosts the airflow to quickly reduce bacteria & viruses.

- Touch the Auto mode button Ⓐ to select the Bacteria & Virus mode (fig. ⑭).
  - ↳ Auto (**A**) and display on the screen.

Changing the fan speed

In addition to the Auto modes, there are several fan speeds available.

When using the manual fan speed settings, the purifier will still monitor the air quality, but it will not automatically adjust the fan speed if it detects changes in the air quality.

Sleep (SL)

In sleep mode, the air purifier operates quietly on a very low speed.

- Touch the fan speed button to select the sleep mode (SL) (fig. ⑮).

Note

- All the lights will go off in sleep mode.
- You can turn on the lights manually by touching .

Manual

- Touch the fan speed button repeatedly to select the fan speed you need (fig. ⑯).

Turbo (t)

In turbo mode, the air purifier operates on the highest speed.

- Touch the fan speed button to select the turbo mode (t) (fig. ⑰).

Setting the timer

With the timer, you can have the air purifier operate for a set number of hours. When the set time has elapsed, the air purifier will automatically switch off.

- Touch the timer button repeatedly to choose the number of hours you want the air purifier to operate (fig. ⑱).
  - ↳ The timer is available from **1** to **12** hours.

To deactivate the timer, touch the timer button repeatedly until "---" displays on the screen.

Note

- If you set the timer once, next time you use the timer, it starts from the previous setting time.

Using the light on/off function

With the light dimming button, you can switch on or off the air quality light, the display screen and the function indicator if desired.

1 Touch the light dimming button once, the air quality light will be dimmed.

2 Touch the light dimming button again, the air quality light will go off.

3 Touch the light dimming button for the third time, all lights will be on again.

Switching the display mode

The air purifier has two display modes: PM2.5 display mode and IAI (Indoor Allergen Index) display. In PM2.5 mode the display shows the particulate matter 2.5 concentration in the air in µg/m³. When in IAI mode, the display shows a number between 1-12 to indicate the level of airborne allergens.

Note

- The air purifier operates in PM2.5 display mode by default.

1 Touch the light dimming button for 3 seconds to switch to IAI display mode (fig. 19).
   ↳ IAI blinks twice.
   ↳ The IAI level displays on the screen.

2 Touch the light dimming button for 3 seconds again to switch back to PM2.5 display mode (fig. 20).
   ↳ P25 blinks twice.
   ↳ The actual PM2.5 level displays on the screen.

5 Cleaning

Note

- Always turn the air purifier off and unplug from the electrical outlet before cleaning.
- Never immerse the air purifier in water or any other liquid.
- Never use abrasive, aggressive, or flammable cleaning agents such as bleach or alcohol to clean any part of the air purifier.
- Only the pre-filter is washable. The air purification filter is not washable nor vacuum cleanable.
- Do not attempt to clean the filters or air quality sensor with a vacuum.

Cleaning the body of the air purifier

Regularly clean the inside and outside of the air purifier to prevent dust from collecting.

1 Use a soft, dry cloth to clean both the interior and exterior of the air purifier.

2 The air outlet can also be cleaned with a dry, soft cloth.

Cleaning the air quality sensor

Clean the air quality sensor every 2 months for optimal functioning of the purifier.

Note

- If the air purifier is used in a dusty environment, it may need to be cleaned more often.
- If the humidity level in the room is very high, condensation may develop on the air quality sensor and the air quality light may indicate a more poor air quality even though the air quality is actually good. If this occurs, clean the air quality sensor or use the air purifier on a manual speed setting.

1 Switch off the air purifier and unplug from the wall outlet.
2 Clean the air quality sensor inlet and outlet with a soft brush (fig. 21).
3 Open the air quality sensor cover (fig. 22).
4 Clean the air quality sensor, the dust inlet and the dust outlet with a damp cotton swab (fig. 23).
5 Dry all parts thoroughly with a dry cotton swab.
6 Reattach the air quality sensor cover (fig. 24).

Cleaning the pre-filter

Clean the pre-filter when **F0** is displayed on the screen(fig. 25).

1 Switch off the air purifier and unplug from the wall outlet.
2 Pull the bottom part of the front panel to remove it from the air purifier (fig. 3).
3 Press the two clips down (1) and pull the pre-filter towards you (2)(fig. 4).
4 If the pre-filter is very dirty, use a soft brush to brush away the dust (fig. 26). Then wash the pre-filter under running tap water.
5 Allow the pre-filter to air dry thoroughly before placing back in the air purifier.

Note

- To optimize the lifetime of the pre-filter, make sure it air dries completely after cleaning.
- Wash your hands after handling the filter.

6 Put the pre-filter back into the air purifier (fig. 8).

Note

- Make sure the side with the two clips is pointing towards you, and that all hooks of the pre-filter are properly attached to the air purifier.

7 To reattach the front panel, press the top part of the panel onto the top of the air purifier (1). Then, gently push the panel against the body of the air purifier (2) (fig. 9).
8 Put the plug of the air purifier in the wall outlet.
9 Touch and hold the reset button ⮌ for 3 seconds to reset the pre-filter cleaning time (fig. 27).
10 Wash your hands thoroughly after installing filters.

6 Replacing the filters

Filter replacement indicator

This air purifier is equipped with a filter replacement indicator to make sure that the air purification filter is in optimal condition when the air purifier is operating. When the filters need to be replaced, the filter code displays on the screen (see Filter alert chart).

If the filters are not replaced in time, the air purifier will stop operating and automatically lock to protect the air quality in the room. Replace the filters as soon as possible according to the filter code.

Replacing the filters

Note

- The air purification filters are not washable nor vacuum cleanable.
- Always turn off the air purifier and unplug from the electrical outlet before replacing the filters.
- Do not clean the filters with a vacuum.
- If the pre-filter is damaged, worn or broken, do not use. Visit www.philips.com/support or contact the Consumer Care Center in your country.

Filter alert light status	Action
A3 displays on the screen	Replace the NanoProtect filter HEPA Series 3 (FY2422)
C7 displays on the screen	Replace the NanoProtect filter Active Carbon (FY2420)
A3 and C7 display on the screen alternately	Replace both filters

1 Turn off the air purifier and unplug from the wall outlet.

2 Take out the used air filter according to the filter alert light status displayed on the screen (fig. 28). Discard used filters.

Note

- Do not touch the pleated filter surface, or smell the filters as they have collected pollutants from the air.

3 Remove all packaging material from the new filters (fig. 6).

4 Place the new filters into the air purifier (fig. 7).

5 Put the plug of the air purifier in the wall outlet.

6 Touch and hold the reset button ⮌ for 3 seconds to reset the filter lifetime counter (fig. 29).

Note

- Wash your hands after changing a filter.

English

Filter reset

You can replace filters even if there is no filter replacement code displayed on the screen. After replacing a filter, you need to reset the filter lifetime counter manually.

1 Touch ⏲ and ↩ simultaneously for 3 seconds to enter the filter reset mode (fig. 30).
   ↳ Code (A3) of the NanoProtect filter Series 3 displays on the screen.

2 Touch and hold ↩ for 3 seconds to force reset the filter lifetime counter of the NanoProtect filter Series 3 (fig. 29).

3 Code (C7) of the Nanoprotect filter active carbon displays on the screen after the lifetime counter of the NanoProtect filter Series 3 has been reset (fig. 31).

4 Touch and hold ↩ for 3 seconds to force reset the filter lifetime counter of the Nanoprotect filter active carbon and exit the filter reset mode (fig. 32).

7 Storage

1 Turn off the air purifier and unplug from the wall outlet.

2 Clean the air purifier, air quality sensor and pre-filter (see chapter 'Cleaning').

3 Let all parts air dry thoroughly before storing.

4 Wrap the filters and pre-filter separately in air tight plastic bags.

5 Store the air purifier, filters and pre-filter in a cool, dry location.

6 Always thoroughly wash hands after handling filters.

8 Troubleshooting

This chapter summarizes the most common problems you could encounter with the appliance. If you are unable to solve the problem with the information below, contact the Consumer Care Center in your country.

Problem	Possible solution
The appliance does not work even though it is plugged in.	• Check if the front cover is properly installed. • The filter replacement code has been displaying on the screen but you have not replaced the corresponding filter yet. The appliance will be locked if you keep using the expired filter. In this case, replace the filter and reset the filter lifetime counter.
The appliance does not work even though it is switched on.	• The filter replacement code has been on continuously but you have not replaced the corresponding filter, and the appliance is now locked. In this case, replace the filter and reset the filter lifetime counter.
The appliance accidentally powers off.	• The appliance restarts automatically and goes to the previous mode when the power resumes.
The Wi-Fi setup is not successful.	• If the router your purifier is connected to is dual – band and currently it is not connecting to a 2.4GHz network, please switch to another band of the same router (2.4GHz) and try to pair your purifier again. 5Ghz networks are not supported. • Web authentication networks are not supported. • Check if the purifier is within range of the Wi-Fi router. You can try to locate the air purifier closer to the Wi-Fi router. • Check if the network name is correct. The network name is case-sensitive. • Check if the Wi-Fi password is correct. The password is case-sensitive. • Retry the setup with the instructions in section ‘Set up the Wi-Fi connection when the network has changed’. • The Wi-Fi connectivity can be interrupted by electromagnetic or other interferences. Keep the appliance away from other electronic devices that may cause interferences. • Check if the mobile device is in airplane mode. Make sure to have the airplane mode deactivated when connecting to the Wi-Fi network. • Consult the help section in the app for extensive and up-to-date troubleshooting tips.

Problem	Possible solution
The airflow that comes out of the air outlet is significantly weaker than before.	• The pre-filter is dirty. Clean the pre-filter (see chapter "Cleaning").
The air quality does not improve, even though the appliance has been operating for a long time.	• Check if the packing material is removed from the filters. • One of the filters has not been placed in the appliance. Make sure that all filters are properly installed in the following order, starting with the innermost filter: 1) NanoProtect filter HEPA Series 3; 2) NanoProtect filter Active Carbon; 3) pre-filter. • The air quality sensor is wet. The humidity level in your room is high and causes condensation. Make sure that the air quality sensor is clean and dry (see chapter "Cleaning").
The color of the air quality light always stays the same.	• The air quality sensor is dirty. Clean the air quality sensor (see chapter "Cleaning").
The appliance produces a strange smell.	• The first few times you use the appliance, it may produce a plastic smell. This is normal. However, if the appliance produces a burnt smell even if removing filters, contact your Philips dealer or an authorized Philips service center. The appliance may also produce an unpleasant smell when the filter is dirty. In this case, clean or replace the filter concerned.
The appliance is extra loud.	• If the appliance is too loud, you can change the fan speed to a lower fan speed level. When using the appliance in a bedroom at night, choose the sleep mode.
The appliance still indicates that I need to replace a filter, but I already did.	• Perhaps you did not reset the filter lifetime counter. Plug in the appliance, touch ⏻ to switch on the appliance, and touch and hold the reset button ⮌ for 3 seconds.
Error codes "E1", "E2", "E3" or "E4" displays on the screen.	• The appliance has malfunctions. Contact the Consumer Care Center in your country.

9 Guarantee and service

If you need information or if you have a problem, please visit the Philips website at www.philips.com or contact the Philips Consumer Care Center in your country (you find its phone number in the worldwide guarantee leaflet). If there is no Consumer Care Centre in your country, go to your local Philips dealer.

Order parts or accessories

If you have to replace a part or want to purchase an additional part, go to your Philips dealer or visit www.philips.com/support.

If you have problems obtaining the parts, please contact the Philips Consumer Care Center in your country (you can find its phone number in the worldwide guarantee leaflet).

10 Notices

Electromagnetic fields (EMF)

This Philips appliance complies with all applicable standards and regulations regarding exposure to electromagnetic fields.

Compliance with EMF

Koninklijke Philips N.V. manufactures and sells many products targeted at consumers, which, like any electronic apparatus, in general have the ability to emit and receive electromagnetic signals.

One of Philips' leading Business Principles is to take all necessary health and safety measures for our products, to comply with all applicable legal requirements and to stay well within the EMF standards applicable at the time of producing the products.

Philips is committed to develop, produce and market products that cause no adverse health effects. Philips confirms that if its products are handled properly for their intended use, they are safe to use according to scientific evidence available today.

Philips plays an active role in the development of international EMF and safety standards, enabling Philips to anticipate further developments in standardization for early integration in its products.

Recycling

Do not throw away the product with the normal household waste at the end of its life, but hand it in at an official collection point for recycling. By doing this, you help to preserve the environment.

Follow your country's rules for the separate collection of electrical and electronic products. Correct disposal helps prevent negative consequences for the environment and human health.

Notice

App Store is a service mark of Apple Inc.

Google Play is a trademark of Google Inc.

This Philips appliance and Clean Home+ app applied multiple open source softwares, Copies of open source software license text used in this product can be derived from website- www.philips.com/cleanhome.

9 الضمان والخدمة

إذا احتجت إلى معلومات أو إذا واجهتك أي مشكلة، يُرجى زيارة موقع Philips على ويب www.philips.com أو الاتصال بمركز خدمة المستهلك التابع لشركة Philips في بلدك (يمكنك العثور على رقم الهاتف في نشرة الضمان العالمية). في حال عدم وجود مركز خدمة للمستهلك في بلدك، يرجى زيارة موزّع منتجات Philips المحلي.

طلب القطع والملحقات

إذا احتجت إلى تبديل قطعة أو إذا كنت ترغب في شراء قطعة إضافية، فاقصد وكيل Philips لديك أو تفضّل بزيارة www.philips.com/support.

إذا كنت تجد صعوبة في الحصول على القطع، يُرجى الاتصال بمركز خدمة المستهلك التابع لشركة Philips في بلدك (يمكنك العثور على رقم الهاتف في نشرة الضمان العالمية).

العربية

10 الإخطارات

الحقول الكهرومغناطيسية (EMF)

يتوافق جهاز Philips هذا مع كافة المعايير والقوانين القابلة للتطبيق والمتعلقة بالتعرّض للحقول الكهرومغناطيسية.

التوافق مع EMF

شركة Koninklijke Philips Electronics N.V. بتصنيع وبيع العديد من المنتجات الموجهة للعملاء، والتي لها بشكل عام القدرة على إرسال واستقبال إشارات كهرومغناطيسية، مثلها مثل أي جهاز إلكتروني.

يقوم أحد مبادئ العمل الرائدة لـ Philips على اتخاذ كل تدابير الصحة والسلامة اللازمة للمنتجات الخاصة بنا، وذلك للامتثال لكل المتطلبات القانونية السارية وللالتزام بمعايير المجالات الكهرومغناطيسية (EMF) السارية وقت إنتاج هذه المنتجات.

وتلتزم Philips بتطوير وإنتاج وتسويق المنتجات التي لا تؤثر على الصحة سلبًا. وتؤكد Philips أنه إذا تم التعامل مع منتجاتها بشكل صحيح للغرض المقصود منها، فسيكون استخدامها آمنًا وفقًا للدليل العلمي المتوفر اليوم.

وتلعب Philips دورًا حيويًا في وضع معايير السلامة و EMF الدولية، بما يُمكن Philips من توقع تطورات أكثر في وضع المعايير لإدراجها مبكرًا في منتجاتها.

إعادة التدوير

لا تتخلص من المنتج مع النفايات المنزلية العادية عند انتهاء فترة عمله، بل اعمد إلى تسليمه إلى مركز تجميع رسمي لإعادة تدويره. عبر القيام بذلك، أنت تساهم في المحافظة على البيئة.

اتبع القوانين المعتمدة في بلدك لجمع المنتجات الإلكترونية والكهربائية بطريقة منفصلة. يساعد التخلص من النفايات بطريقة صحيحة في منع العواقب السلبية على البيئة وصحة الأشخاص.

إشعار

إن متجر التطبيقات هو علامة خدمة لشركة Apple Inc.

إن Google Play هو علامة تجارية لشركة Google Inc.

يستخدم كل من جهاز Philips هذا وتطبيق Clean Home+ برامج كثيرة مفتوحة المصدر، ويمكن الحصول على نُسخ من نصوص تراخيص البرامج المفتوحة المصدر المستخدمة في هذا المنتج من صفحة موقع الويب- www.philips.com/cleanhome.

المشكلة	الحل المحتمل
إن انسياب الهواء من مخرج الهواء أضعف بكثير مما كان عليه في السابق.	• الفلتر الأولي متّسخ. نظّف الفلتر الأولي (مراجعة فصل "التنظيف").
ليس هناك أي تحسّن في جودة الهواء على الرغم من أن الجهاز يعمل منذ فترة طويلة.	• تحقق مما إذا تمت إزالة مواد التغليف عن الفلاتر. • لم يتم وضع أحد الفلاتر في الجهاز. تأكد من تركيب كل الفلاتر بشكل صحيح بالترتيب التالي، بدءًا من الفلتر الموجود في عمق الجهاز: 1) فلتر NanoProtect لـ HEPA من السلسلة 3؛ 2) فلتر NanoProtect من الكربون النشط؛ 3) الفلتر الأولي. • إن جهاز استشعار جودة الهواء رطبًا. إن مستوى الرطوبة في غرفتك عالٍ جدًا، ما يتسبّب بتكاثف المياه. تأكد من أن جهاز استشعار جودة الهواء نظيف وجاف (مراجعة فصل "التنظيف").
إن لون ضوء جودة الهواء هو دائمًا نفسه.	• إن جهاز استشعار جودة الهواء متّسخًا. نظّف جهاز استشعار جودة الهواء (مراجعة فصل "التنظيف").
تنبعث رائحة غريبة من الجهاز.	• قد تنبعث رائحة البلاستيك من الجهاز في المرات الأولى لاستخدامه. هذا أمر طبيعي. ولكن في حال انبعثت رائحة حريق من الجهاز حتى بعد إزالة الفلاتر، فاتصل بوكيل Philips أو مركز خدمة معتمد من Philips. وقد تنبعث أيضًا رائحة كريهة من الجهاز عندما يكون الفلتر متّسخًا. في هذه الحالة، نظّف الفلتر المعني أو استبدله بآخر جديد.
يصدر الجهاز صوتًا قويًا.	• إذا كان صوت الجهاز عاليًا جدًا، يمكنك تغيير سرعة المروحة إلى مستوى سرعة أقل. عند استخدام الجهاز في غرفة النوم في الليل، اختر وضع السكون.
لا يزال الجهاز يشير إلى وجوب استبدال الفلتر، على الرغم من أنني قد استبدلته.	• من الممكن أنك لم تعد تعيين عداد وقت استهلاك الفلتر. قم بتوصيل الجهاز بمصدر الطاقة، والمس ⏻ لتشغيل الجهاز ثم المس باستمرار زر إعادة التعيين ↩ لمدة 3 ثوانٍ.
يتم عرض رموز الخطأ "E1" أو "E2" أو "E3" أو "E4" على الشاشة.	• الجهاز معطّل. اتصل بمركز خدمة المستهلك في بلدك.

7 التخزين

1 أوقف تشغيل جهاز تنقية الهواء وافصله عن مأخذ الطاقة الموجود على الحائط.
2 نظّف جهاز تنقية الهواء ومتشعر جودة الهواء والفلتر الأولي (راجع فصل "التنظيف").
3 دَع كل القطع لتجفّ بالكامل في الهواء الطلق قبل تخزينها.
4 وضّب الفلاتر والفلتر الأولي بشكل منفصل في أكياس بلاستيكية مانعة لدخول الهواء.
5 يجب تخزين جهاز تنقية الهواء والفلاتر والفلتر الأولي في مكان بارد وجاف.
6 اغسل يديَك دائمًا بشكل جيد بعد تنظيف الفلاتر.

8 استكشاف الأخطاء وإصلاحها

يلخّص هذا الفصل المشاكل الأكثر شيوعاً التي قد تصادفها عند استخدام الجهاز. إذا لم تساعدك المعلومات التالية على حل مشكلتك، فيمكنك الاتصال بمركز خدمة المستهلك في بلدك.

المشكلة	الحل المحتمل
لا يعمل الجهاز على الرغم توصيله بمصدر الطاقة.	• تحقق مما إذا كان الغطاء الأمامي مركّبًا بطريقة صحيحة. • يتم عرض رمز استبدال الفلتر على الشاشة على الرغم من أنك لم تقدم على استبدال الفلتر ذي الصلة. سيتم تأمين الجهاز في حال استمررت باستخدام الفلتر المنتهي الصلاحية. في هذه الحالة، استبدل الفلتر وأعد تعيين عداد وقت استهلاك الفلتر.
الجهاز لا يعمل على الرغم من أنه قيد التشغيل.	• تم عرض رمز استبدال الفلتر بشكل متواصل، ولكنك لم تستبدل الفلتر المعني، كما أنه تم تأمين الجهاز الآن. في هذه الحالة، استبدل الفلتر وأعد تعيين عداد وقت استهلاك الفلتر.
يتوقف الجهاز عن التشغيل عرضيًا.	• تتم إعادة تشغيل الجهاز تلقائيًا وينتقل إلى الوضع السابق عند استئناف تزويده بالطاقة.
فشلَت عملية إعداد Wi-Fi.	• إذا كان الموجّه الذي يتصل به جهاز تنقية الهواء ذا نطاق مزدوج وهو حاليًا غير متصل بشبكة بنطاق 2,4 جيجاهرتز، فيرجى التبديل إلى نطاق آخر على الموجّه نفسه (نطاق 2,4 جيجاهرتز) وحاول إقران جهاز تنقية الهواء مجددًا. لا يتم دعم الشبكات بنطاق 5 جيجاهرتز. • لا يتم دعم الشبكات التي تحتاج إلى مصادقة الويب. • تحقق مما إذا كان جهاز تنقية الهواء ضمن نطاق موجّه Wi-Fi. يمكنك محاولة تحديد موقع جهاز تنقية الهواء الأقرب من موجّه Wi-Fi. • تحقق مما إذا كان اسم الشبكة صحيحًا. إن اسم الشبكة حساس لحالة الأحرف. • تحقق مما إذا كانت كلمة المرور الخاصة بالشبكة صحيحة. إن كلمة المرور الخاصة بالشبكة حساسة لحالة الأحرف. • أعِد إجراء عملية الإعداد متّبعًا الإرشادات المذكورة في قسم "إعداد اتصال Wi-Fi عند تغيير الشبكة". • يمكن انقطاع اتصال Wi-Fi بسبب تداخلات كهرومغناطيسية أو تداخلات أخرى. احرص على إبقاء الجهاز بعيدًا عن الأجهزة الإلكترونية الأخرى التي قد تسبب تداخلات. • تحقق مما إذا كان الجهاز المحمول في وضع الطيران. احرص على إلغاء تنشيط وضع الطيران عند الاتصال بشبكة Wi-Fi. • راجع قسم التعليمات في التطبيق للحصول على نصائح شاملة ومحدّثة حول استكشاف الأخطاء وإصلاحها.

6 استبدال الفلاتر

مؤشر استبدال الفلتر

يأتي جهاز تنقية الهواء هذا مزوّدًا بمؤشر استبدال الفلتر لضمان أن فلتر تنقية الهواء في حالة مثالية عندما يكون جهاز تنقية الهواء قيد التشغيل. عندما يحين موعد استبدال الفلاتر، يتم عرض رمز الفلتر على الشاشة (راجع جدول تنبيهات الفلاتر).

في حال عدم استبدال الفلاتر في الوقت المحدد، فسيتوقّف جهاز تنقية الهواء عن العمل وسيتم قفله تلقائيًا لحماية جودة الهواء في الغرفة. استبدل الفلاتر في أسرع وقت ممكن وفقًا لرمز الفلتر.

استبدال الفلاتر

ملاحظة

- إن فلاتر تنقية الهواء غير قابلة للغسل أو للتنظيف بواسطة مكنسة كهربائية.
- أوقف تشغيل جهاز تنقية الهواء دائمًا وافصله عن المأخذ الكهربائي قبل استبدال الفلاتر.
- لا تنظّف الفلاتر بواسطة مكنسة كهربائية.
- لا تستخدم الفلتر الأولي في حال تعرّضه للضرر أو التلف أو الكسر. تفضّل بزيارة www.philips.com/support أو اتصل بمركز خدمة العملاء في بلدك.

حالة ضوء تنبيه الفلتر	الإجراء
يتم عرض A3 على الشاشة	استبدال فلتر NanoProtect لـ HEPA من السلسلة 3 (FY2422)
يتم عرض C7 على الشاشة	استبدل فلتر NanoProtect من الكربون النشط (FY2420)
يتم عرض A3 وC7 على الشاشة بالتناوب	استبدال كلا الفلترَين

1 أوقف تشغيل جهاز تنقية الهواء وافصله عن مأخذ الطاقة الموجود على الحائط.

2 أخرِج فلتر الهواء المستعمل وفقًا لحالة ضوء التنبيه الخاص بالفلتر المعروض على الشاشة (الصورة. 28). تخلّص من الفلاتر المستعملة.

ملاحظة

- لا تلمس سطح الفلتر ذي الثنيات أو تحاول شم الفلاتر، إذ تكون قد تراكمت عليها ملوثات من الهواء.

3 أزِل كل مواد التغليف عن الفلاتر الجديدة (الصورة. 6).

4 ضَع الفلاتر الجديدة في جهاز تنقية الهواء (الصورة. 7).

5 ضع مقبس جهاز تنقية الهواء في مأخذ الطاقة الموجود على الحائط.

6 المس زر إعادة التعيين ↩ باستمرار لمدة 3 ثوانٍ لإعادة تعيين عدّاد فترة استهلاك الفلتر (الصورة. 29).

ملاحظة

- اغسل يديَك بعد تغيير الفلتر.

إعادة تعيين الفلتر

يمكنك استبدال الفلاتر حتى إذا لم يتم عرض رمز استبدال الفلتر على الشاشة. بعد استبدال فلتر محدد، يجب إعادة تعيين عدّاد فترة استهلاك الفلتر يدويًا.

1 المس ⏲ و ↩ في الوقت نفسه لمدة 3 ثوانٍ للدخول إلى وضع إعادة تعيين الفلتر (الصورة. 30).
← يتم عرض الرمز (A3) لفلتر NanoProtect من السلسلة 3 على الشاشة.

2 المس ↩ باستمرار لمدة 3 ثوانٍ لفرض إعادة تعيين عدّاد فترة استهلاك فلتر NanoProtect من السلسلة 3 (الصورة. 29).

3 يظهر الرمز (C7) لفلتر NanoProtect من الكربون النشط على الشاشة بعد إعادة تعيين عدّاد فترة استهلاك فلتر NanoProtect من السلسلة 3 (الصورة. 31).

4 المس ↩ باستمرار لمدة 3 ثوانٍ لفرض إعادة تعيين عدّاد فترة استهلاك فلتر NanoProtect من الكربون النشط والخروج من وضع إعادة تعيين الفلتر (الصورة. 32).

5 التنظيف

ملاحظة

- اعمد دائمًا إلى إيقاف تشغيل جهاز تنقية الهواء وفصله عن المأخذ الكهربائي قبل تنظيفه.
- لا تدع المياه أو أي سائل آخر يلامس جهاز تنقية الهواء على الإطلاق.
- لا تستخدم أبدًا أي مواد تنظيف كاشطة أو قوية أو قابلة للاشتعال، مثل مادة التبييض أو الكحول لتنظيف أي جزء من جهاز تنقية الهواء.
- الفلتر الأولي وحده قابل للغسل. إن فلتر تنقية الهواء غير قابل للغسل، أو للتنظيف بواسطة المكنسة الكهربائية.
- لا تحاول تنظيف الفلاتر أو متشعر جودة الهواء بواسطة مكنسة كهربائية.

تنظيف هيكل جهاز تنقية الهواء

يجب تنظيف جهاز تنقية الهواء من الداخل والخارج بصورة منتظمة لمنع تراكم الغبار.

1 استخدم قطعة قماش ناعمة وجافة لتنظيف جهاز تنقية الهواء من الداخل والخارج.

2 يمكنك أيضًا تنظيف مخرج الهواء بقطعة قماش ناعمة وجافة.

تنظيف جهاز استشعار جودة الهواء

نظّف جهاز استشعار جودة الهواء كل شهرَين للحصول على أداء مثالي لجهاز تنقية الهواء.

ملاحظة

- في حال استخدام جهاز تنقية الهواء في بيئة مليئة بالغبار، فقد يحتاج إلى التنظيف بوتيرة أعلى.
- إذا كان مستوى الرطوبة في الغرفة عاليًا جدًا، فقد ينشأ تكاثف للمياه على مستشعر جودة الهواء وقد يشير الضوء إلى جودة هواء رديئة جدًا حتى في حال كانت جيّدة فعليًا. في حال حدوث هذا الأمر، نظّف مستشعر جودة الهواء أو استخدم جهاز تنقية الهواء على إعداد يدوي للسرعة.

1 أوقف تشغيل جهاز تنقية الهواء وافصله عن مأخذ الطاقة في الحائط.

2 نظّف مدخل جهاز استشعار جودة الهواء ومخرجه بواسطة فرشاة ناعمة (الصورة. (21)).

3 افتح غطاء جهاز استشعار جودة الهواء (الصورة. (22)).

4 نظّف جهاز استشعار جودة الهواء ومدخل الغبار ومخرجه باستخدام عود قطن مبلل (الصورة. (23)).

5 جفّف كل القطع جيدًا بواسطة عود قطن جاف.

6 أعِد تركيب غطاء جهاز استشعار جودة الهواء (الصورة. (24)).

تنظيف الفلتر الأولي

نظّف الفلتر الأولي عند عرض FO على الشاشة (الصورة. (25)).

1 أوقف تشغيل جهاز تنقية الهواء وافصله عن مأخذ الطاقة في الحائط.

2 اسحب الجزء السفلي من اللوحة الأمامية لفكّها من جهاز تنقية الهواء (الصورة. (3)).

3 اضغط على المشبكَين نحو الأسفل (1) واسحب الفلتر الأولي باتجاهك (2)(الصورة. (4)).

4 إذا كان الفلتر الأولي متسخًا جدًا، فاستخدم فرشاة ناعمة لتنظيف الغبار (الصورة. (26)). ثم اغسل الفلتر الأولي تحت مياه الحنفية.

5 اترك الفلتر الأولي في الهواء الطلق ليصبح جافًا بالكامل قبل إعادته إلى جهاز تنقية الهواء.

ملاحظة

- لتمديد فترة استهلاك الفلتر الأولي إلى أقصى حد، تأكد من تجفيفه تمامًا في الهواء الطلق بعد التنظيف.
- اغسل يدَيك بعد استخدام الفلتر.

6 أعِد تثبيت الفلتر الأولي في جهاز تنقية الهواء (الصورة. (8)).

ملاحظة

- تأكد من أن الجانب الذي يحتوي على مشبكَين موجه نحوك، ومن أن كل خطّافات الفلتر الأولي مثبّتة بالشكل المناسب في جهاز تنقية الهواء.

7 لإعادة تركيب اللوحة الأمامية، اضغط على جزئها العلوي في أعلى جهاز تقنية الهواء (1). ثم، اضغط برفق على اللوحة لتثبيتها على هيكل جهاز تنقية الهواء (2) (الصورة. (9)).

8 ضع مقبس جهاز تنقية الهواء في مأخذ الطاقة الموجود على الحائط.

9 المس زر إعادة التعيين ↩ باستمرار لمدة 3 ثوانٍ لإعادة تعيين وقت تنظيف الفلتر الأولي (الصورة. (27)).

10 اغسل يدَيك جيدًا بعد تركيب الفلاتر.

العربية

ملاحظة

- ستنطفئ كل الأضواء في وضع السكون.
- يمكنك تشغيل الأضواء يدويًا من خلال لمس .

يدويًا

- المس زر سرعة المروحة بشكل متكرر لتحديد سرعة المروحة المطلوبة (الصورة. 16).

السرعة القصوى (t)

في وضع السرعة القصوى، يعمل جهاز تنقية الهواء على أعلى سرعة.

- المس زر سرعة المروحة لتحديد وضع السرعة القصوى (t) (الصورة. 17).

تعيين المؤقت

مع وظيفة المؤقت، يمكنك تعيين جهاز تنقية الهواء للعمل لعدد محدد من الساعات. عند انقضاء الوقت المحدد، يتم إيقاف تشغيل جهاز تنقية الهواء تلقائيًا.

- المس زر المؤقّت بشكل متكرر لاختيار عدد ساعات تشغيل جهاز تنقية الهواء (الصورة. 18).
  - ↵ يتوفر المؤقّت من ساعة إلى 12 ساعة.

لإلغاء تنشيط المؤقّت، المس زر المؤقت بشكل متكرر حتى يتم عرض "---" على الشاشة.

ملاحظة

- إذا قمت بتعيين المؤقّت مرة واحدة، فسيبدأ في المرة القادمة من الوقت الذي حددته مسبقًا.

استخدام وظيفة تشغيل/إيقاف تشغيل الضوء

من خلال زر تخفيت الضوء يمكنك تشغيل كل من ضوء جودة الهواء وشاشة العرض ومؤشر الوظيفة أو إيقاف تشغيله إذا أردت.

1 المس زر تخفيف الضوء مرة واحدة ليتم تخفيف ضوء جودة الهواء.

2 المس زر تخفيف الضوء مرة أخرى لإيقاف تشغيل ضوء جودة الهواء.

3 المس زر تخفيف الضوء للمرة الثالثة لتشغيل الأضواء من جديد.

تبديل وضع العرض

يشتمل جهاز تنقية الهواء على وضعَي عرض: وضع عرض PM2.5 وعرض مؤشر مسببات الحساسية في الداخل (IAI) في وضع PM2.5، تعرض الشاشة مستوى تركيز الجسيمات PM2.5 في الهواء في الميكروغرام/م^3. أما في وضع مؤشر مسببات الحساسية في الداخل (IAI)، فتعرض الشاشة رقمًا يتراوح بين 1 و12 للإشارة إلى مستوى مسببات الحساسية المنقولة في الهواء.

ملاحظة

- يعمل جهاز تنقية الهواء في وضع عرض PM2.5 بشكل افتراضي.

1 المس زر تخفيت الضوء لمدة 3 ثوانٍ للتبديل إلى وضع عرض مؤشر مسببات الحساسية في الداخل (IAI) (الصورة. 19).
  - ↵ IAI يومض مرتَين.
  - ↵ يتم عرض مؤشر مسببات الحساسية في الداخل (IAI) على الشاشة.

2 المس زر تخفيت الضوء لمدة 3 ثوانٍ من جديد للعودة إلى وضع عرض PM2.5 (الصورة. 20).
  - ↵ P25 يومض مرتَين.
  - ↵ يتم عرض مستوى PM2.5 الفعلي على الشاشة.

4 استخدام جهاز تنقية الهواء

فهم المعنى وراء ضوء جودة الهواء

مستوى PM2.5	لون ضوء جودة الهواء	مستوى جودة الهواء
35 ≥	أزرق	جيد
36-75	أزرق-أرجواني	مقبول
76-115	أرجواني-أحمر	رديء
115 <	أحمر	رديء جدًا

يضيء ضوء جودة الهواء تلقائيًا عند تشغيل جهاز تنقية الهواء، ويضيءُ كل الألوان بالتسلسل. بعد 30 ثانية تقريبًا، تحدد أجهزة استشعارَ جودة الهواء اللون الذي يتوافق مع جودة الهواء المحيط.

التشغيل وإيقاف التشغيل

ملاحظة

- ضع جهاز تنقية الهواء على سطح ثابت وأفقي ومستوٍ دائمًا مع توجيه الجهة الأمامية من الوحدة بعيدًا عن الجدران أو الأثاث.
- للحصول على أفضل أداء تنقية، أغلق الأبواب والنوافذ.
- أبقِ الستائر بعيدة عن مدخل الهواء أو مخرجه.

1 ضع مقبس جهاز تنقية الهواء في مأخذ الطاقة الموجود على الحائط.

2 المس ⏻ لتشغيل جهاز تنقية الهواء (الصورة. 10).
- ↵ يُصدر جهاز تنقية الهواء إشارة صوتية.
- ↵ يعمل جهاز تنقية الهواء في وضع التلوّث بشكل افتراضي.
- ↵ عندما يكون جهاز تنقية الهواء قيد الإحماء، يتم عرض "- - -" على الشاشة. بعد قياس الجسيمات فقط في الهواء، يعرض جهاز تنقية الهواء مستوى PM2.5 ويعمل في الوضع التلقائي مع عرض PM2.5 على الشاشة (الصورة. 11).
- ↵ بعد قياس جودة الهواء لحوالى 30 ثانية، يحدد مستشعر جودة الهواء تلقائيًا لون الضوء المناسب لجودة الهواء.

3 المس ⏻ باستمرار لمدة 3 ثوانٍ لإيقاف تشغيل جهاز تنقية الهواء.

ملاحظة

- بعد إيقاف تشغيل الجهاز بواسطة زر التشغيل/إيقاف التشغيل ، إذا كان المقبس لا يزال موصولاً بمأخذ الطاقة، فسيعمل الجهاز وفقًا للإعدادات السابقة عند تشغيله في المرة القادمة.

تغيير إعداد الوضع التلقائي

يمكنك اختيار وضع التلوّث (PM2.5) أو وضع مسببات الحساسية ( ) أو وضع البكتيريا والفيروسات ( ).

وضع التلوث

يمكن لوضع التلوّث المصمم خصيصًا إزالة المواد الملوّثة المحمولة في الهواء بفعالية مثل PM2.5.

- المس زر الوضع التلقائي (A) لتحديد وضع التلوّث (الصورة. 12).
  - ↵ يتم عرض تلقائي (A) و PM2.5 على الشاشة.

وضع المواد المسببة للحساسية

إن وضع مسببات الحساسية الفائق الحساسية مصمم للتفاعل مع أدنى تغيير حتى في مستويات مسببات الحساسية في الجو المحيط.

- المس زر الوضع التلقائي (A) لتحديد وضع مسببات الحساسية (الصورة. 13).
  - ↵ يتم عرض تلقائي (A) و على الشاشة.

وضع البكتيريا والفيروسات

يعزز وضع البكتيريا والفيروسات تدفق الهواء لتقليل مستوى البكتيريا والفيروسات بسرعة.

- المس رمز الوضع التلقائي (A) لتحديد وضع البكتيريا والفيروسات (الصورة. 14).
  - ↵ يتم عرض تلقائي (A) و على الشاشة.

تغيير سرعة المروحة

بالإضافة إلى الأوضاع التلقائية، تتوفر سرعات متعددة للمروحة. عند استخدام إعدادات السرعة اليدوية للمروحة، سيستمر جهاز تنقية الهواء بمراقبة جودة الهواء، إلا أنه لن يقوم بضبط سرعة المروحة تلقائيًا في حال الكشف عن تغييرات في جودة الهواء.

السكون (SL)

في وضع السكون، يعمل جهاز تنقية الهواء بصمت وبسرعة متدنية جدًا.

- المس زر سرعة المروحة لتحديد وضع السكون (SL) (الصورة. 15).

العربية

اتصال Wi-Fi

إعداد اتصال Wi-Fi للمرة الأولى

1 قم بتنزيل تطبيق "**Clean Home+**" من Philips وثبّته من **متجر التطبيقات** أو **Google Play**.

2 ضَع مقبس جهاز تنقية الهواء في مأخذ الطاقة والمس ⏻ لتشغيله.
↵ يومض مؤشر Wi-Fi بالمون البرتقالي للمرة الأولى.

3 تأكد من أن هاتفك الذكي متصل بنجاح بشبكة Wi-Fi.

4 شغّل تطبيق "**Clean Home+**" وانقر فوق "**توصيل جهاز جديد**" أو اضغط على زر "**+**" في أعلى الشاشة. اتبع الإرشادات التي تظهر على الشاشة لتوصيل جهاز تنقية الهواء بالشبكة.

5 بعد إكمال عمليتَي الإقران والاتصال بنجاح، سيضيء مؤشر Wi-Fi باللون الأبيض. إذا فشلَت عملية الإقران، فيمكنك مراجعة قسم استكشاف الأخطاء وإصلاحها، أو قسم التعليمات في تطبيق "**Clean Home+**" للحصول على نصائح شاملة ومحدّثة حول استكشاف الأخطاء وإصلاحها.

ملاحظة

- هذا الإرشاد صالح أثناء إعداد جهاز تنقية الهواء للمرة الأولى فقط. إذا تم تغيير الشبكة أو في حال يجب إجراء عملية الإعداد من جديد، فيمكنك مراجعة قسم "إعادة تعيين اتصال Wi-Fi" في الصفحة 24
- إذا أردتَ توصيل أكثر من جهاز تقنية هواء واحد بهاتفك الذكي أو الكمبيوتر اللوحي، فعليك توصيل جهاز تلو الآخر. أكمل عملية الإعداد لجهاز تقنية هواء واحد قبل تشغيل جهاز تقنية هواء آخر.
- احرص على أن تكون المسافة بين هاتفك الذكي أو الكمبيوتر اللوحي وجهاز تنقية الهواء أقل من 10 أمتار وخالية من أي عوائق.
- يدعم هذا التطبيق أحدث إصدارات من Android وiOS. يرجى التحقق من www.philips.com/cleanhome للاطّلاع على آخر تحديث لأنظمة التشغيل والأجهزة المعتمدة.

إعادة تعيين اتصال Wi-Fi

ملاحظة

- ينطبق هذا الأمر عند تغيير الشبكة الافتراضية التي يتصل بها جهاز تنقية الهواء.
- قم بإعادة تعيين اتصال Wi-Fi عند تغيير الشبكة الافتراضية.

1 ضَع مقبس جهاز تنقية الهواء في مأخذ الطاقة والمس ⏻ لتشغيله.

2 المس ⏻ و💡 في الوقت نفسه لمدة 3 ثوانٍ حتى تسمع صوت تنبيه.
↵ ينتقل جهاز تنقية الهواء إلى وضع الإقران.
↵ يومض مؤشر Wi-Fi باللون البرتقالي.

3 اتبع الخطوتَين 4 و5 في قسم "**إعداد اتصال Wi-Fi للمرة الأولى**".

2 جهاز تنقية الهواء

تهانينا على شرائك المنتج، ومرحباً بك في Philips!

للاستفادة بالكامل من الدعم الذي تقدّمه Philips، سجّل منتجك على www.philips.com/welcome.

لمحة عامة حول المنتج (الصورة. 1)

A	مخرج الهواء
B	لوحة التحكم
C	ضوء جودة الهواء
D	أجهزة استشعار جودة الهواء
E	فلتر NanoProtect لـ HEPA من السلسلة 3 (FY2422)
F	فلتر NanoProtect من الكربون النشط (FY2420)
G	الفلتر الأولي
H	مداخل الهواء H1 وH2 وH3
I	اللوحة الأمامية

نظرة عامة على جهاز التحكم (الصورة. 2)

J	زر التشغيل/إيقاف التشغيل
K	زر تخفيف الضوء
L	زر الوضع التلقائي
M	شاشة العرض
N	رمز وضع التلوث
O	رمز وضع المواد المسببة للحساسية
P	رمز وضع البكتيريا والفيروسات
Q	زر سرعة المروحة
R	زر المؤقت
S	زر إعادة التعيين

3 بدء الاستخدام

تركيب الفلاتر

ملاحظة

- تأكد من فصل جهاز تنقية الهواء عن المأخذ الكهربائي قبل تركيب الفلاتر.
- تأكد من توجيه جانب الفلتر الذي يحمل العلامة نحوك.

1 اسحب الجزء السفلي من اللوحة الأمامية لفكّها من جهاز تنقية الهواء (الصورة. 3).

2 اضغط على المشبكَين نحو الأسفل (1) واسحب الفلتر الأولي باتجاهك (2). (الصورة. 4).

3 أزِل كل الفلاتر (الصورة. 5).

4 أزِل كل مواد التغليف عن الفلاتر الجديدة (الصورة. 6).

5 ضَع الفلتر السميك (FY2422) في جهاز تنقية الهواء، ثم فلتر مكيّف الهواء الرفيع (FY2420) (الصورة. 7). تظهر أرقام الطرازات على كل فلتر.

6 أعِد تثبيت الفلتر الأولي في جهاز تنقية الهواء (الصورة. 8).

ملاحظة

- تأكد من أن الجانب الذي يحتوي على المشبكَين موجّه نحوك، ومن أن كل خطّافات الفلتر الأولي مثبّتة بالشكل المناسب في جهاز تنقية الهواء.

7 أعِد تثبيت اللوحة الأمامية من خلال الضغط بجزئها العلوي على الجهة العلوية من جهاز تنقية الهواء (1). ثم، اضغط برفق على اللوحة لتثبيتها على هيكل جهاز تنقية الهواء (2) (الصورة. 9).

8 اغسل يدَيك جيدًا بعد تركيب الفلاتر.

- لا تستخدم سوى الفلاتر الأصلية من Philips المصنّعة خصيصًا لهذا الجهاز. لا تستخدم أي فلاتر أخرى.
- قد يتسبّب احتراق الفلتر بمخاطر بشرية غير قابلة للعلاج و/أو قد يعرض حياة الآخرين للخطر. لا تستخدم الفلتر كوقود أو لغاية مشابهة.
- تجنب ضرب الجهاز (وبخاصة مدخل الهواء ومخرجه) بأجسام صلبة.
- اعمد دائمًا إلى رفع الجهاز أو نقله بواسطة المقبض المتوفر على جهته الخلفية.
- لا تضع أصابعك أو أي أغراض في مدخل الهواء أو مخرجه لتفادي التعرّض لأي إصابة جسدية أو إلحاق الضرر بالجهاز وتعطيله.
- لا تستخدم هذا الجهاز إذا ما كنت قد استعملت طاردات الحشرات التي تصدر دخانًا في الداخل، ولا تستخدمه كذلك في الأماكن التي تحتوي على بقايا زيتية أو بخور مشتعل أو أدخنة كيماوية.
- لا تستخدم الجهاز بالقرب من الأجهزة التي تعمل على الغاز أو أجهزة التدفئة أو المواقد.
- اعمد دائمًا إلى فصل الجهاز عن مصدر الطاقة بعد استخدامه وقبل تنظيفه أو صيانته بأي طريقة أخرى أو استبدال الفلاتر.
- لا تستخدم الجهاز في غرفة فيها تغيرات كبيرة في درجات الحرارة، إذ قد يتسبب ذلك بتكاثف المياه داخله.
- لتفادي التداخل، ضع الجهاز على بُعد مترين على الأقل من الأجهزة الكهربائية التي تستخدم موجات راديو منقولة بالهواء، مثل أجهزة التلفزيون والراديو والساعات التي توجّه بالراديو.
- هذا الجهاز معدّ للاستخدام المنزلي فقط ضمن شروط تشغيل عادية.
- لا تستخدم الجهاز في بيئات رطبة أو في بيئات حيث درجات الحرارة المحيطة مرتفعة، مثل الحمام أو المرحاض أو المطبخ.
- لا يزيل الجهاز أحادي أكسيد الكربون (CO) أو غاز الرادون (Run). لا يمكن استخدامه كجهاز إنذار في حال وقوع حوادث نتيجة لعمليات الاحتراق والمواد الكيميائية الخطرة.
- إذا أردت نقل الجهاز، عليك أولاً فصله عن مصدر الإمداد بالطاقة.
- لا تحرّك الجهاز من خلال سحب سلك الطاقة.
- اغسل يدَيك دائمًا بعد تغيير الفلاتر.
- افصل الجهاز عن مصدر الطاقة لإلغاء الوظائف الذكية أو المشغّلة عن بعد.

1 هام

السلامة

اقرأ دليل المستخدم هذا بعناية قبل استخدام الجهاز واحتفظ به للرجوع إليه مستقبلاً.

خطر

- احرص على عدم تسرّب المياه أو أي سائل آخر أو مواد تنظيف قابلة للاشتعال إلى الجهاز تفاديًا لحدوث صدمة كهربائية و/أو نشوب حريق.
- لا تستخدم المياه أو أي سائل آخر أو مواد تنظيف (قابلة للاشتعال) لتنظيف الجهاز تفاديًا لحدوث صدمة كهربائية و/أو نشوب حريق.
- لا ترش أي مواد قابلة للاشتعال، مثل مبيدات الحشرات أو العطور بالقرب من الجهاز.

تحذير

- تحقق من أن الفولتية المشار إليها على الجهاز تتوافق مع فولتية الطاقة المحلية قبل توصيل الجهاز.
- إذا كان سلك الطاقة تالفًا، يجب استبداله من قبل Philips أو مركز خدمة معتمد من Philips أو أشخاص مؤهلين تفاديًا لحدوث أي خطر.
- لا تستخدم الجهاز إذا كان القابس أو سلك الطاقة الرئيسي أو الجهاز بذاته تالفًا.
- يمكن استخدام هذا الجهاز من قبل الأطفال الذين يبلغون 8 سنوات من العمر وما فوق والأشخاص الذين يعانون نقصًا في القدرات الجسدية أو الحسية أو العقلية أو أولئك الذين تنقصهم الخبرة أو المعرفة، في حال تم الإشراف عليهم أو إعطاؤهم إرشادات تتعلق باستخدام الجهاز بطريقة آمنة وإذا كانوا يفهمون المخاطر المرتبطة به. لا يجوز للأطفال العبث بالجهاز. لا يجوز للأطفال تنظيف الجهاز أو صيانته من دون مراقبة.
- لا تعرّض مدخل/مخرج الهواء للانسداد، مثلاً، من خلال وضع أغراض على مخرج الهواء أو أمام مدخله.
- احرص على عدم سقوط أي أغراض غريبة داخل الجهاز عبر مخرج الهواء.
- تستند واجهة WiFi القياسية إلى 802.11b/g/n على تردد 2,4 جيجاهرتز مع قدرة إخراج تبلغ 17 ميللي واط من القيمة المكافئة لطاقة الإشعاع المتجانس اتجاهيًا (EIRP) كحد أقصى.

تنبيه

- لا يعتبر هذا الجهاز بديلاً للتهوية المناسبة أو التنظيف العادي بواسطة المكنسة الكهربائية أو للاستخدام كشفّاط أو مروحة شفط أثناء الطهي.
- إذا كان مأخذ الطاقة المستخدم لإمداد الجهاز بالطاقة غير موصول بإحكام، فسيصبح قابس الجهاز ساخنًا أثناء الاستخدام. احرص على توصيل الجهاز في مقبس طاقة موصول بشكل صحيح.
- ضع الجهاز واستخدمه دائمًا على سطح جاف وثابت ومستو وأفقي.
- اترك على الأقلّ مسافة 20 سم خالية خلف الجهاز وعند جانبيه، وعلى الأقل مسافة 3 سم خالية فوقه.
- لا تضع أي أغراض على سطح الجهاز.
- لا تجلس على الجهاز أو تقف عليه. قد يؤدي الجلوس على الجهاز أو الوقوف عليه إلى إمكانية التعرّض للإصابة.
- لا تضع الجهاز مباشرة تحت مكيّف الهواء لتفادي تساقط مياه التكاثف عليه.
- تأكد من تثبيت الفلاتر كلها بشكل صحيح قبل تشغيل الجهاز.

المحتويات

1 هام 27
السلامة 27

2 جهاز تنقية الهواء 25
لمحة عامة حول المنتج (الصورة. 1) 25
نظرة عامة على جهاز التحكم (الصورة. 2) 25

3 بدء الاستخدام 25
تركيب الفلاتر 25
اتصال Wi-Fi 24

4 استخدام جهاز تنقية الهواء 23
فهم المعنى وراء ضوء جودة الهواء 23
التشغيل وإيقاف التشغيل 23
تغيير إعداد الوضع التلقائي 23
تغيير سرعة المروحة 23
تعيين المؤقت 22
استخدام وظيفة تشغيل/إيقاف تشغيل الضوء 22
تبديل وضع العرض 22

5 التنظيف 21
تنظيف هيكل جهاز تنقية الهواء 21
تنظيف جهاز استشعار جودة الهواء 21
تنظيف الفلتر الأولي 21

6 استبدال الفلاتر 20
مؤشر استبدال الفلتر 20
استبدال الفلاتر 20
إعادة تعيين الفلتر 20

7 التخزين 19

8 استكشاف الأخطاء وإصلاحها 19

9 الضمان والخدمة 17
طلب القطع والملحقات 17

10 الإخطارات 17
الحقول الكهرومغناطيسية (EMF) 17
إعادة التدوير 17
إشعار 17