PHILIPS

HR1559, HR1552

EN	User manual
DA	Brugervejledning
DE	Benutzerhandbuch
EL	Εγχειρίδιο χρήσης
ES	Manual del usuario
FI	Käyttöopas
FR	Mode d'emploi
IT	Manuale utente
NL	Gebruiksaanwijzing
NO	Brukerhåndbok
PT	Manual do utilizador
SV	Användarhandbok
TR	Kullanım kılavuzu

1

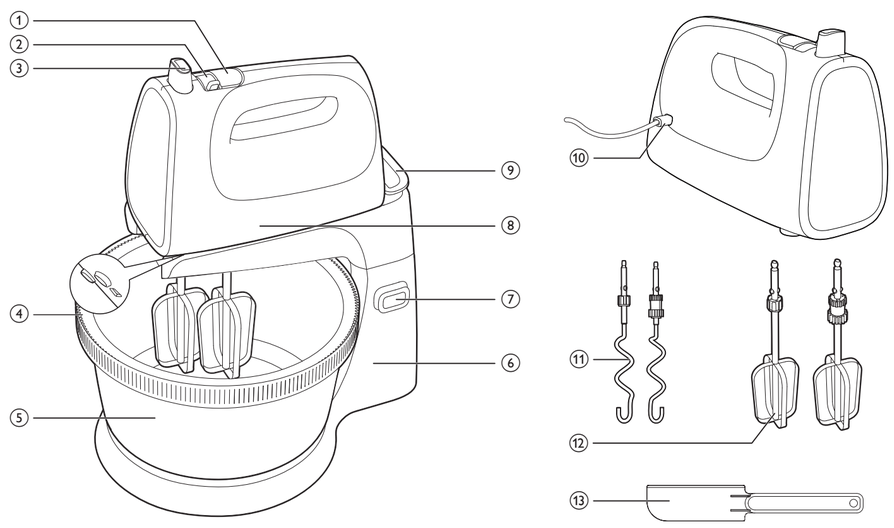

2 HR1559

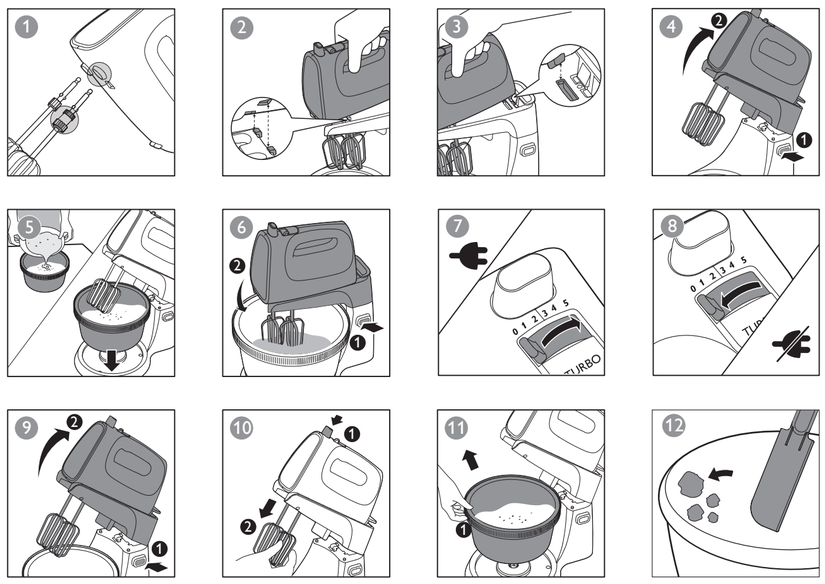

3 HR1559

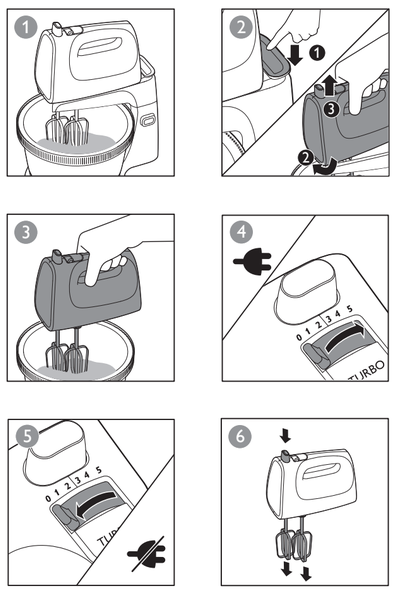

4 HR1552

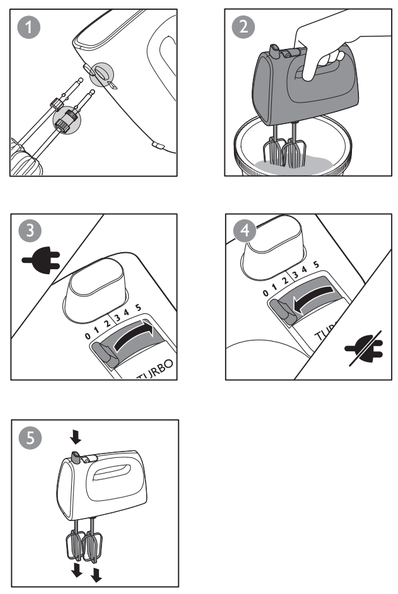

©2016 Koninklijke Philips N.V.
All rights reserved.
4240 002 02821

English

1 Important

Read this user manual carefully before you use the appliance, and save the user manual for future reference.

Warning

- Do not immerse the motor unit in water nor rinse it under the tap.
- Before you connect the appliance to the power, make sure that the voltage indicated on the bottom of the appliance corresponds to the local power voltage.
- If the supply cord is damaged, it must be replaced by the manufacturer, its service agent or similarly qualified persons in order to avoid a hazard.
- Appliances can be used by persons with reduced physical, sensory or metal capabilities or lack of experience and knowledge if they have been given supervision or instruction concerning use of the appliance in a safe way and if they understand the hazards involved.
- Children should be supervised to ensure that they do not play with the appliance.
- This appliance shall not be used by children. Keep the appliance and its cord out of reach of children.
- Before you connect the mixer to the mains, insert the beaters into the mixer.
- Before you switch on the appliance, lower the beaters into the ingredients.
- Switch off the appliance and disconnect it from the mains if you leave it unattended and before you assemble, disassemble and clean it and before changing accessories or approaching parts that move in use.
- Do not touch or insert any object on the gears of the mixer stand, especially when the appliance is in use.
- Clean the mixer unit, stand and holder with a moist cloth.

Caution

- Never use any accessories or parts from other manufacturers or that Philips does not specifically recommend. If you use such accessories or parts, your guarantee becomes invalid.
- This appliance is intended for household use only.
- Do not exceed the quantities and processing time indicated in the user manual.
- Do not process more than one batch without interruption. Let the appliance cool down to room temperature before you continue procsessing.

Note
- Noise level = 86 dB [A]

Electromagnetic fields (EMF)

This Philips appliance complies with all standards regarding electromagnetic fields (EMF). If handled properly and according to the instructions in this user manual, the appliance is safe to use based on scientific evidence available today.

Recycling

This symbol means that this product shall not be disposed of with normal household waste (2012/19/EU).

Follow your country's rules for the separate collection of electrical and electronic products. Correct disposal helps prevent negative consequences for the environment and human health.

2 Introduction

Congratulations on your purchase and welcome to Philips! To fully benefit from the support that Philips offers, register your product at www.philips.com/welcome.

3 What's in the box (Fig. 1)

① **Turbo button**
- Press and hold to reach the maximum speed

② **Speed control**
- **0** : OFF position
- **1 2 3 4 5** : speed setting

③ **⏏ Eject button**
- Press to release the beaters or dough hooks

④ **Hole for the beaters and dough hooks**
⑤ **Driving bowl (HR1559 only)**
⑥ **Mixer stand (HR1559 only)**
⑦ **Mixer stand release button**
⑧ **Mixer unit**
⑨ **Lever to release the mixer**
⑩ **Power cord**
⑪ **Dough hooks**
⑫ **Strip beaters**
⑬ **Spatula (HR1559 only)**

4 Use the appliance (Fig. 2/Fig. 3/ Fig. 4)

Before the first use

Before you use the appliance for the first time, thoroughly clean the parts that come into contact with food.

Strip beaters/Dough hooks

Switch on the mixer. Select a proper speed. To avoid splashing, start mixing at a low speed, and then switch to a higher speed.

Tip
- Beaters are for whipping egg white, cream. It can also be used for mixing cake batter, cookies dough, pancake, waffles, puff pastries etc and, mashing potatoes.
- Dough hooks are for preparing yeast dough, pasta dough, etc.
- Start with speed 1 to prevent splashing. Then slowly increase the speed.
- For best results, use speed 5 for whipping.
- Use the Turbo button to get quick access to the maximum speed
- Press the spatula against the side of the driving bowl to remove unmixed ingredients in order to obtain a well-mixed mixture (HR1559 only).
- You can use the mixer with the stand (fig. 2) or without the stand (fig. 3) (HR1559 only).

5 Recipe

Toscana Bread

Ingredients:
- 750g All-purpose flour
- 420ml water
- 75g oil
- 1 teaspoon salt
- 1 teaspoon sugar
- 7g yeast
- 1 teaspoon of dry rosemary
- 25g green or black olives

Directions:
1 Put flour, water, oil, salt, sugar and yeast in a bowl.
2 Mix the ingredients for three minutes using turbo speed.
3 Put the dough into the refrigerator for one hour.
4 Cut the olives into small pieces.
5 Take the dough out from the refrigerator.
6 Press and hold the turbo button to mix the dough for 10 seconds.
7 Bake the bread in a baking tin at 180C for about 30 minutes

Note
- This recipe is extremely heavy for your mixer. Let your mixer cool down for two hours after preparing this recipe.

6 Cleaning (Fig. 6)

Caution
- Before you clean the appliance or release any accessory, unplug it.

Clean the beaters, dough hooks, and driving bowl, in warm water with some washing-up liquid or in a dishwasher.

7 Storage

1 Wind the power cord round the heel of the appliance.
2 Put the spatula, beaters, and dough hooks in the driving bowl (HR1559 only).
3 Store the mixer unit, mixer stand, and driving bowl (HR1559 only) in a dry place away from direct sunlight or other sources of heat.

8 Guarantee and service

If you have a problem, need service, or need information, see www.philips.com/support or contact the Philips Consumer Care Center in your country. The phone number is in the worldwide guarantee leaflet. If there is no Consumer Care Center in your country, go to your local Philips dealer.

Dansk

1 Vigtigt

Læs denne brugervejledning omhyggeligt igennem, inden apparatet tages i brug. Gem brugervejledningen til eventuel senere brug.

Advarsel

- Motorenheden må ikke kommes i vand eller skylles under vandhanen.
- Før du slutter strøm til apparatet, skal du kontrollere, at den netspænding, der er angivet i bunden af apparatet, svarer til den lokale netspænding.
- Hvis netledningen beskadiges, må den for at undgå enhver risiko kun udskiftes af producenten, en autoriseret forhandler eller en tilsvarende kvalificeret fagmand.
- Apparaterne kan benyttes af personer med nedsatte fysiske, sensoriske eller mentale evner eller manglende erfaring og viden, såfremt de er blevet instrueret i sikker brug af apparatet og forstår de medfølgende risici.

5

		(MAX)		
		500 ml	8 min	5
		×8	3 min	5
		750 g	3 min	1-5
		500 g	5 min	5

6

	✗	✗	✓
HR1559	✗	✗	✓
HR1559	✓	✓	✓
	✓	✓	✓
HR1559	✓	✓	✓

- Apparatet bør holdes uden for børns rækkevidde for at sikre, at de ikke kan komme til at lege med det.
- Dette apparat må ikke bruges af børn. Hold apparatet og ledningen uden for børns rækkevidde.
- Før du sætter mixeren i stikkontakten, skal du sætte piskerisene i mixeren.
- Før du tænder for apparatet, skal du sænke piskerisene ned i ingredienserne.
- Sluk for apparatet, og tag stikket ud af stikkontakten, når du går fra det, før du samler det, skiller det ad eller rengør det, samt før du skifter tilbehør eller kommer tæt på dele, der bevæger sig under brug og rengøring.
- Undlad at berøre eller indsætte genstande i tandhjulene på mixer-holderen, især når apparatet er i brug.
- Rengør mixerenheden, stativet og holderen med en fugtig klud.

Forsigtig

- Brug aldrig tilbehør eller dele fra andre fabrikanter eller tilbehør/dele, som ikke specifikt er anbefalet af Philips. Hvis du anvender en sådan type tilbehør eller dele, annulleres garantien.
- Dette apparat er kun beregnet til almindelig husholdningsbrug.
- De angivne mængder og tilberedningstider i brugervejledningen må ikke overskrides.
- Undlad at tilberede mere end én portion uden afbrydelse. Lad apparatet køle ned til stuetemperatur, inden du fortsætter.

Bemærk
- Støjniveau = 86 dB [A]

Elektromagnetiske felter (EMF)

Dette Philips-apparat overholder alle standarder i forhold til elektromagnetiske felter (EMF). Hvis apparatet håndteres korrekt i henhold til instruktionerne i denne brugervejledning, er det sikkert at bruge baseret på de forskningsresultater, der er adgang til på nuværende tidspunkt.

Genbrug

Dette symbol betyder, at dette produkt ikke må bortskaffes sammen med almindeligt husholdningsaffald (2012/19/EU).

Følg dit lands regler for særskilt indsamling af elektriske og elektroniske produkter. Korrekt bortskaffelse er med til at forhindre negativ påvirkning af miljøet og menneskers helbred.

2 Introduktion

Tillykke med dit køb og velkommen til Philips! Få alle fordele af den support, som Philips tilbyder, ved at registrere dit produkt på www.philips.com/welcome

3 Pakkens indhold (Fig. 1)

① **Turboknap**
- Tryk og hold nede for at øge til den maksimale hastighed

② **Hastighedskontrol**
- **0** : OFF-position
- **1 2 3 4 5** : hastighedsindstilling

③ **⏏ Udløserknap**
- Tryk for at frigøre piskerisene eller dejkrogene

④ **Hul til piskerisene og dejkrogene**
⑤ **Roterende skål (kun HR1559)**
⑥ **Mixerstativ (kun HR1559)**
⑦ **Mixerstativets udløserknap**
⑧ **Mixerenhed**
⑨ **Håndtag til frigørelse af mixeren**
⑩ **Netledning**
⑪ **Dejkroge**
⑫ **Båndpiskeris**
⑬ **Spatel (kun HR1559)**

4 Brug af apparatet (Fig. 2/Fig. 3/ Fig. 4)

Før første brug

Før du bruger apparatet for første gang, skal du grundigt rengøre de dele, der kommer i kontakt med madvarer.

Båndpiskeris/dejkroge

Tænd for mixeren. Vælg en passende hastighed. Begynd at mixe ved en lav hastighed og skift derefter til en højere hastighed for at undgå stænk.

Tip
- Piskerisene er til piskning af f.eks. æggehvider og fløde. De kan også bruges til blanding af kage-, småkage-, pandekage-, vaffel- og mørdej og lignende samt til kartoffelmos.
- Dejkrogene er til gærdej, pastadej osv.
- Start med hastighed 1 for at forhindre sprøjt. Øg derefter hastigheden langsomt.
- De bedste resultater for piskning opnås ved hastighed 5.
- Brug turboknappen til hurtigt at opnå maksimal hastighed
- Tryk dejskraberen mod den roterende skåls sider for at fjerne ublandede ingredienser, så du opnår en ensartet blanding (kun HR1559).
- Du kan bruge mixeren sammen med stativet (fig. 2) eller uden stativet (fig. 3) (kun HR1559).

5 Opskrift

Toscana-brød

Ingredienser:
- 750 g hvidt mel
- 420 ml vand
- 75 g olie
- 1 tsk salt
- 1 tsk. sukker
- 7 g gær
- 1 tsk tørret rosmarin
- 25 g grønne eller sorte oliven

Vejledning:
1 Kom mel, vand, olie, salt, sukker og gær i en skål.
2 Bland ingredienserne i tre minutter ved turbo-hastighed.
3 Sæt dejen i køleskabet i en time.
4 Skær olivenerne i små stykker.
5 Tag dejen ud af køleskabet.
6 Tryk og hold nede på turbo-knappen for at blande dejen i 10 sekunder.
7 Bag Toscana-brødet i en bageform ved 180°C i ca. 30 minutter

Bemærk
- Denne opskrift er meget tung for mixeren. Lad mixeren køle ned i to timer efter tilberedning af denne opskrift.

6 Rengøring (Fig. 6)

Forsigtig
- Før du gør apparatet rent eller frigør tilbehøret, skal du tage det ud af stikkontakten.

Vask piskeris, dejkroge og den roterende skål i varmt vand tilsat lidt opvaskemiddel – eller i opvaskemaskinen.

7 Opbevaring

1 Rul ledningen rundt om apparatets fod.
2 Placer spatelen, piskerisene og dejkrogene i den roterende skål (kun HR1559).
3 Opbevar mixerenheden, stativet til mixeren samt den roterende skål (kun HR1559) på et tørt sted, hvor ingen af delene udsættes for direkte sollys eller andre varmekilder.

8 Garanti og service

Hvis du får problemer eller har brug for service eller oplysninger, bedes du gå ind på www.philips.com/support eller kontakte dit lokale Philips-kundecenter. Telefonnummeret findes i folderen "World-Wide Guarantee". Hvis der ikke findes et kundecenter i dit land, bedes du kontakte din lokale Philips-forhandler.

Deutsch

1 Wichtige Hinweise

Lesen Sie diese Bedienungsanleitung vor dem Gebrauch des Geräts aufmerksam durch und bewahren Sie sie für eine spätere Verwendung auf.

Achtung

- Tauchen Sie die Motoreinheit niemals in Wasser. Spülen Sie sie auch nicht unter fließendem Wasser ab.
- Bevor Sie das Gerät an eine Steckdose anschließen, überprüfen Sie, ob die auf der Unterseite des Geräts angegebene Spannung mit der Netzspannung vor Ort übereinstimmt.
- Wenn das Netzkabel beschädigt ist, muss es vom Hersteller, dessen Kundendienst oder einer ähnlich qualifizierten Person ausgetauscht werden, um Gefährdungen zu vermeiden.
- Die Geräte können von Personen mit verringerten physischen, sensorischen oder psychischen Fähigkeiten oder Mangel an Erfahrung und Kenntnis verwendet werden, wenn sie bei der Verwendung beaufsichtigt werden oder Anweisung zum sicheren Gebrauch der Geräte erhalten und die Gefahren verstanden haben.
- Achten Sie darauf, dass Kinder nicht mit dem Gerät spielen.
- Dieses Gerät sollte nicht von Kindern verwendet werden. Halten Sie das Gerät und das Netzkabel außerhalb der Reichweite von Kindern.
- Bevor Sie den Mixer an die Stromversorgung anschließen, setzen Sie die Quirle in den Mixer ein.
- Bevor Sie das Gerät einschalten, senken Sie die Quirle in die Zutaten.
- Schalten Sie das Gerät aus, und trennen Sie es von der Stromversorgung, wenn Sie das Gerät unbeaufsichtigt lassen, bevor Sie es zusammensetzen, auseinandernehmen oder reinigen und bevor Sie Zubehör austauschen oder Teile anfassen, die sich bei Gebrauch bewegen.
- Berühren Sie nicht das Getriebe der Mixerbasis, und setzen Sie keine Objekte in das Getriebe ein, besonders wenn das Gerät in Gebrauch ist.
- Reinigen Sie Mixereinheit, Basis und Griff mit einem feuchten Tuch.

Vorsicht

- Verwenden Sie niemals Zubehör oder Teile, die von Drittherstellern stammen bzw. nicht von Philips empfohlen werden. Wenn Sie diese(s) Zubehör oder Teile verwenden, erlischt Ihre Garantie.
- Dieses Gerät ist nur für den Gebrauch im Haushalt bestimmt.
- Überschreiten Sie nicht die in der Bedienungsanleitung aufgeführten Mengen und Verarbeitungszeiten.
- Verarbeiten Sie nur eine Portion. Lassen Sie das Gerät auf Raumtemperatur abkühlen, bevor Sie mit der Verarbeitung fortfahren.

Hinweis

- Geräuschpegel: Lc = 86 dB [A]

Elektromagnetische Felder

Dieses Philips Gerät erfüllt sämtliche Normen bezüglich elektromagnetischer Felder. Nach aktuellen wissenschaftlichen Erkenntnissen ist das Gerät sicher im Gebrauch, sofern es ordnungsgemäß und entsprechend den Anweisungen in dieser Bedienungsanleitung gehandhabt wird.

Recycling

Dieses Symbol bedeutet, dass das Produkt nicht mit dem normalen Hausmüll entsorgt werden kann (2012/19/EU).

Befolgen Sie die örtlichen Bestimmungen zur getrennten Entsorgung von elektrischen und elektronischen Produkten. Eine ordnungsgemäße Entsorgung hilft, negative Auswirkungen auf Umwelt und Gesundheit zu vermeiden.

2 Einführung

Herzlichen Glückwunsch zu Ihrem Kauf und willkommen bei Philips! Um das Kundendienstangebot von Philips vollständig nutzen zu können, registrieren Sie Ihr Produkt unter www.philips.com/welcome.

3 Lieferumfang (Abb. 1)

① Turbotaste
- Gedrückt halten, um die maximale Geschwindigkeit zu erreichen

② Geschwindigkeitsregler
- 0 : Position OFF
- 1 2 3 4 5 : Geschwindigkeitsstufe

③ ⏏ Auswerfentaste
- Drücken, um die Quirle oder Knethaken zu entfernen

④ Öffnung für Quirle und Knethaken
⑤ Drehende Schüssel (nur HR1559)
⑥ Mixerbasis (nur HR1559)
⑦ Entriegelungstaste für Mixerbasis
⑧ Mixereinheit
⑨ Hebel, um den Mixer zu entriegeln
⑩ Netzkabel
⑪ Knethaken
⑫ Bandquirle
⑬ Teigschaber (nur HR1559)

4 Verwendung des Geräts (Abb. 2/ Abb. 3/Abb. 4)

Vor dem ersten Gebrauch

Bevor Sie das Gerät zum ersten Mal verwenden, reinigen Sie die Teile gründlich, die mit Nahrungsmitteln in Kontakt kommen.

Bandquirle/Knethaken

Schalten Sie das Gerät ein. Wählen Sie eine passende Geschwindigkeit aus. Um Spritzer zu vermeiden, beginnen Sie mit einer langsamen Geschwindigkeit, und wechseln Sie dann zu einer höheren Geschwindigkeit.

Tipp

- Die Quirle eignen sich zum Schlagen von Eiweiß und Sahne. Sie können auch zum Mixen von Kuchenteig, Kneteteig, Pfannkuchen, Waffeln, Blätterteiggebäck und zum Stampfen von Kartoffeln verwendet werden.
- Die Knethaken eignen sich zum Zubereiten von Hefeteig, Nudelteig usw.
- Beginnen Sie mit Geschwindigkeitsstufe 1, um Spritzer zu vermeiden. Erhöhen Sie die Geschwindigkeit dann langsam.
- Verwenden Sie für bestmögliche Ergebnisse beim Schlagen Geschwindigkeitsstufe 5.
- Mit der Turbotaste können Sie schnell die maximale Geschwindigkeit erreichen.
- Drücken Sie zum Entfernen nicht vermischter Zutaten mit dem Teigschaber gegen den Rand der drehenden Schüssel, um eine gründlich verrührte Mischung zu erhalten (nur HR1559).
- Sie können den Mixer mit (Abb. 2) oder ohne die Basis verwenden (Abb. 3) (nur HR1559).

5 Rezept

Toskanabrot

Zutaten:
- 750 g normales Mehl
- 420 ml Wasser
- 75 g Öl
- 1 Teelöffel Salz
- 1 TL Zucker
- 7 g Hefe
- 1 Teelöffel getrockneter Rosmarin
- 25 g grüne oder schwarze Oliven

Anleitung:
1 Geben Sie Mehl, Wasser, Öl, Salz, Zucker und Hefe in eine Schüssel.
2 Mixen Sie die Zutaten drei Minuten lang unter Verwendung der Turbo-Taste.
3 Stellen Sie den Teig für eine Stunde in den Kühlschrank.
4 Schneiden Sie die Oliven in kleine Stücke.
5 Nehmen Sie den Teig aus Kühlschrank.
6 Halten Sie die Turbotaste gedrückt, und mixen Sie den Teig 10 Sekunden lang.
7 Backen Sie das Brot bei 180 °C etwa 30 Minuten lang in einer Backform.

Hinweis

- Dieses Rezept ist äußerst schwer für Ihren Mixer. Lassen Sie Ihren Mixer nach der Zubereitung dieses Rezepts zwei Stunden lang abkühlen.

6 Reinigung (Abb. 6)

Vorsicht

- Bevor Sie das Gerät reinigen oder Zubehörteile entfernen, ziehen Sie den Netzstecker aus der Steckdose.

Reinigen Sie die Quirle, die Knethaken und die drehende Schüssel in warmem Spülwasser oder im Geschirrspüler.

7 Aufbewahrung

1 Wickeln Sie das Netzkabel hinten um das Gerät.
2 Legen Sie den Teigschaber, die Quirle und die Knethaken in die drehende Schüssel (nur HR1559).
3 Bewahren Sie Mixereinheit, Mixerbasis und drehende Schüssel (nur HR1559) an einem trockenen Ort auf, und halten Sie die Teile von direkter Sonneneinstrahlung oder anderen Wärmequellen fern.

8 Garantie und Kundendienst

Besuchen Sie bei Problemen, für Service oder Informationen www.philips.com/support, oder wenden Sie sich an das Philips Service-Center in Ihrem Land. Die Telefonnummer befindet sich in der Garantieschrift. Sollte es in Ihrem Land kein Service-Center geben, wenden Sie sich bitte an Ihren lokalen Philips Händler.

Ελληνικά

1 Σημαντικό

Διαβάστε προσεκτικά το παρόν εγχειρίδιο χρήσης προτού χρησιμοποιήσετε τη συσκευή και κρατήστε το για μελλοντική αναφορά.

Προειδοποίηση

- Μην βυθίζετε το μοτέρ σε νερό και μην το ξεπλένετε με νερό βρύσης.
- Προτού συνδέσετε τη συσκευή στην πρίζα, βεβαιωθείτε ότι η τάση που αναγράφεται στο κάτω μέρος της συσκευής αντιστοιχεί στην τοπική τάση ρεύματος.
- Αν το καλώδιο τροφοδοσίας υποστεί φθορά, θα πρέπει να αντικατασταθεί από τον κατασκευαστή, από τον εκπρόσωπο επισκευών του κατασκευαστή ή από εξίσου εξειδικευμένα άτομα προς αποφυγή κινδύνου.
- Αυτές οι συσκευές μπορούν να χρησιμοποιηθούν από άτομα με περιορισμένες σωματικές, αισθητήριες ή διανοητικές ικανότητες ή από άτομα χωρίς εμπειρία και γνώση, με την προϋπόθεση ότι τις χρησιμοποιούν υπό επιτήρηση ή ότι έχουν λάβει οδηγίες σχετικά με την ασφαλή τους χρήση και κατανοούν τους ενεχόμενους κινδύνους.
- Τα παιδιά θα πρέπει να επιβλέπονται προκειμένου να διασφαλιστεί ότι δεν θα παίζουν με τη συσκευή.
- Αυτή η συσκευή δεν πρέπει να χρησιμοποιείται από παιδιά. Κρατήστε τη συσκευή και το καλώδιό της μακριά από παιδιά.
- Να εισάγετε πάντα τα εξαρτήματα ανάμειξης στο μίξερ προτού το συνδέσετε στο ρεύμα.
- Να βυθίζετε τα εξαρτήματα ανάμειξης στα υλικά προτού ενεργοποιήσετε τη συσκευή.
- Να απενεργοποιείτε τη συσκευή και να την αποσυνδέετε από την πρίζα όταν πρόκειται να την αφήσετε χωρίς επίβλεψη, πριν τη συναρμολογήσετε, την αποσυναρμολογήσετε και την καθαρίσετε, καθώς και πριν αλλάξετε εξαρτήματα ή πλησιάσετε μέρη που κινούνται όταν η συσκευή βρίσκεται σε λειτουργία.
- Μην αγγίζετε τις λεπίδες στη βάση του μίξερ και μην τοποθετείτε αντικείμενα πάνω τους, ειδικά όταν η συσκευή βρίσκεται σε λειτουργία.
- Καθαρίστε τη μονάδα του μίξερ, τη βάση και το στήριγμα με ένα υγρό πανί.

Προσοχή

- Μην χρησιμοποιείτε ποτέ εξαρτήματα ή μέρη από άλλους κατασκευαστές ή που η Philips δεν συνιστά ρητώς. Εάν χρησιμοποιήσετε τέτοια εξαρτήματα ή μέρη, η εγγύησή σας καθίσταται άκυρη.
- Αυτή η συσκευή προορίζεται για οικιακή χρήση μόνο.
- Μην υπερβαίνετε τις ποσότητες και το χρόνο επεξεργασίας που αναφέρονται στο εγχειρίδιο χρήσης.
- Μην φτιάχνετε πάνω από μία φουρνιά χωρίς διακοπή. Πριν συνεχίσετε την επεξεργασία, αφήστε τη συσκευή να κρυώσει σε θερμοκρασία δωματίου.

Σημείωση

- Επίπεδο θορύβου = 86 dB [A]

Ηλεκτρομαγνητικά Πεδία (EMF)

Η συγκεκριμένη συσκευή της Philips συμμορφώνεται με όλα τα πρότυπα που αφορούν τα ηλεκτρομαγνητικά πεδία (EMF). Αν ο χειρισμός γίνει σωστά και σύμφωνα με τις οδηγίες του παρόντος εγχειριδίου χρήσης, η συσκευή είναι ασφαλής στη χρήση βάσει των επιστημονικών αποδείξεων που είναι διαθέσιμες μέχρι σήμερα.

Ανακύκλωση

Αυτό το σύμβολο υποδεικνύει ότι το παρόν προϊόν δεν πρέπει να απορριφθεί μαζί με τα συνηθισμένα απορρίμματα του σπιτιού σας (2012/19/ΕΕ).

Ακολουθήστε τους κανονισμούς της χώρας σας για την ξεχωριστή συλλογή των ηλεκτρικών και ηλεκτρονικών προϊόντων. Η σωστή απόρριψη συμβάλλει στην αποφυγή αρνητικών επιπτώσεων για το περιβάλλον και την ανθρώπινη υγεία.

2 Εισαγωγή

Συγχαρητήρια για την αγορά σας και καλώς ήρθατε στη Philips! Για να επωφεληθείτε πλήρως από την υποστήριξη που προσφέρει η Philips, δηλώστε το προϊόν σας στη διεύθυνση www.philips.com/welcome.

3 Τι περιέχει η συσκευασία (εικ. 1)

① Κουμπί turbo
- Πατήστε παρατεταμένα για μέγιστη ταχύτητα

② Έλεγχος ταχύτητας
- 0 : Θέση OFF
- 1 2 3 4 5 : ρύθμιση ταχύτητας

③ ⏏ Κουμπί εξαγωγής
- Πατήστε για να αποσυνδέσετε τα εξαρτήματα ανάμειξης ή ζύμωσης

④ Υποδοχή για τα εξαρτήματα ανάμειξης και ζύμωσης
⑤ Μπολ (μόνο στο HR1559)
⑥ Βάση μίξερ (μόνο στο HR1559)
⑦ Κουμπί αποσύνδεσης βάσης μίξερ
⑧ Μονάδα μίξερ
⑨ Μοχλός αποσύνδεσης του μίξερ
⑩ Καλώδιο ρεύματος
⑪ Χτυπητήρια ζύμωσης
⑫ Εξαρτήματα ανάμειξης
⑬ Σπάτουλα (μόνο στο HR1559)

4 Χρήση της συσκευής (Εικ. 2/Εικ. 3/Εικ. 4)

Πριν από την πρώτη χρήση

Πριν χρησιμοποιήσετε τη συσκευή για πρώτη φορά , καθαρίστε καλά όλα τα μέρη που έρχονται σε επαφή με το φαγητό.

Εξαρτήματα ανάμειξης/ζύμωσης

Ενεργοποιήστε το μίξερ. Επιλέξτε την κατάλληλη ταχύτητα. Ξεκινήστε την ανάμειξη σε χαμηλή ταχύτητα για να αποφύγετε το πιτσίλισμα και επιλέξτε υψηλότερη ταχύτητα αργότερα.

Συμβουλή

- Μπορείτε να χρησιμοποιήσετε τα εξαρτήματα ανάμειξης για να χτυπήσετε ασπράδια, κρέμα. Μπορείτε, επίσης, να τα χρησιμοποιήσετε για να ανακατέψετε ζύμη για κέικ, ζύμη για μπισκότα, τηγανίτες, βάφλες, σφολιατοειδή, κ.λπ. ακόμα και για να λιώσετε πατάτες.
- Μπορείτε να χρησιμοποιήσετε τα εξαρτήματα ζύμωσης για να ετοιμάσετε ζύμη, ζύμη για μακαρόνια, κ.λπ.
- Για να αποφύγετε τα πιτσιλίσματα, ξεκινήστε με την ταχύτητα 1. Στη συνέχεια, αυξήστε σταδιακά την ταχύτητα.
- Για βέλτιστα αποτελέσματα, επιλέξτε την ταχύτητα 5 για χτύπημα.
- Χρησιμοποιήστε το κουμπί Turbo για γρήγορη πρόσβαση στη μέγιστη ταχύτητα
- Με μια σπάτουλα ξεκολλήστε από τα πλαϊνά του μπολ τα υλικά που δεν έχουν αναμειχθεί προκειμένου να έχετε ένα ομοιόμορφα αναμεμειγμένο μείγμα (μόνο στο HR1559).
- Μπορείτε να χρησιμοποιήσετε το μίξερ με (Εικ. 2) ή χωρίς τη βάση (Εικ. 3) (μόνο στο HR1559).

5 Συνταγή

Ψωμί Τοσκάνης

Υλικά:
- 750 γρ. αλεύρι για όλες τις χρήσεις
- 420ml νερό
- 75γρ. λάδι
- 1 κουταλάκι του γλυκού αλάτι
- 1 κουταλάκι του γλυκού ζάχαρη
- 7 γρ. μαγιά
- 1 κουταλάκι του γλυκού ξηρό δεντρολίβανο
- 25 γρ. πράσινες ή μαύρες ελιές

Οδηγίες:
1 Τοποθετήστε το αλεύρι, το νερό, το λάδι, το αλάτι, τη ζάχαρη και τη μαγιά σε ένα μπολ.
2 Αναμείξτε τα υλικά για 3 λεπτά με την ταχύτητα turbo.
3 Βάλτε τη ζύμη στο ψυγείο για μία ώρα.
4 Κόψτε τις ελιές σε μικρά κομμάτια.
5 Βγάλτε τη ζύμη από το ψυγείο.
6 Πατήστε το κουμπί turbo για να αναμείξετε τη ζύμη για 10 δευτερόλεπτα.
7 Ψήστε το ψωμί σε ταψί στους 180°C για περίπου 30 λεπτά.

Σημείωση

- Αυτή η συνταγή είναι πολύ βαριά για το μίξερ σας. Αφήστε το μίξερ να κρυώσει για δύο ώρες μετά την παρασκευή της συνταγής.

6 Καθαρισμός (Εικ. 6)

Προσοχή

- Αποσυνδέετε πάντα τη συσκευή προτού την καθαρίσετε ή αφαιρέσετε οποιοδήποτε εξάρτημα.

Καθαρίστε τα εξαρτήματα ανάμειξης, τα εξαρτήματα ζύμωσης και το μπολ σε ζεστό νερό με λίγο υγρό απορρυπαντικό ή στο πλυντήριο πιάτων.

7 Φύλαξη

1 Τυλίξτε το καλώδιο τροφοδοσίας γύρω από τη βάση της συσκευής.
2 Τοποθετήστε την σπάτουλα, τα εξαρτήματα ανάμειξης και τα εξαρτήματα ζύμωσης στο μπολ (μόνο στο HR1559).
3 Φυλάξτε τη μονάδα του μίξερ, τη βάση του μίξερ και το μπολ (μόνο στο HR1559) σε ξηρό μέρος, μακριά από το άμεσο ηλιακό φως ή από άλλες πηγές θερμότητας.

8 Εγγύηση και επισκευές

Αν αντιμετωπίζετε κάποιο πρόβλημα, χρειάζεστε πληροφορίες ή η συσκευή σας χρειάζεται επισκευή, επισκεφθείτε τη διεύθυνση www.philips.com/support ή επικοινωνήστε με το Κέντρο Εξυπηρέτησης Καταναλωτών της Philips στη χώρα σας. Ο αριθμός τηλεφώνου βρίσκεται στο φυλλάδιο της διεθνούς εγγύησης. Αν δεν υπάρχει Κέντρο Εξυπηρέτησης Καταναλωτών στη χώρα σας, απευθυνθείτε στον τοπικό αντιπρόσωπο της Philips.

Español

1 Importante

Antes de usar el aparato, lea atentamente este manual de usuario y consérvelo por si necesitara consultarlo en el futuro.

Advertencia

- No sumerja la unidad motora en agua ni la enjuague bajo el grifo.
- Antes de conectar el aparato a la corriente, asegúrese de que el voltaje indicado en la parte inferior del aparato se corresponde con el de la red eléctrica local.
- Si el cable de alimentación presenta algún daño, deberá sustituirlo el fabricante, personal del servicio técnico o personas con una cualificación similar para evitar que se produzcan situaciones de peligro.
- Los aparatos pueden ser usados por personas con su capacidad física, psíquica o sensorial reducida y por quienes no tengan los conocimientos y la experiencia necesarios, si han sido supervisados o instruidos acerca del uso del aparato de forma segura y siempre que sepan los riesgos que conlleva su uso.
- Vigile a los niños para asegurarse de que no jueguen con el aparato.
- Los niños no deben utilizar este aparato. Mantenga el aparato y el cable fuera del alcance de los niños.
- Antes de conectar la batidora a la red eléctrica, inserte las varillas para batir en la batidora.
- Antes de encender el aparato, introduzca las varillas para batir en los ingredientes.
- Apague el aparato y desconéctelo de la alimentación si lo deja desatendido o antes de montarlo, desmontarlo, limpiarlo, cambiarle los accesorios o si tiene que acercarse a piezas que se mueven durante el uso.
- No toque ni introduzca ningún objeto en los engranajes de la base de la amasadora, especialmente mientras el aparato está en funcionamiento.
- Limpie la unidad de la amasadora, la base y el soporte con un paño húmedo.

Precaución

- No utilice nunca accesorios ni piezas de otros fabricantes o que Philips no recomiende específicamente. Si lo hace, quedará anulada su garantía.
- Este aparato es solo para uso doméstico.
- No supere las cantidades y los tiempos indicados en el manual del usuario.
- No procese más de un lote sin interrupción. Deje que el aparato se enfríe a temperatura ambiente antes de que siga procesando.

Nota

- Nivel de ruido Lc = 86 dB [A]

Campos electromagnéticos (CEM)

Este aparato Philips cumple todos los estándares sobre campos electromagnéticos (CEM). Si se utiliza correctamente y de acuerdo con las instrucciones de este manual, el aparato se puede usar de forma segura según los conocimientos científicos disponibles hoy en día.

Reciclaje

Este símbolo significa que este producto no debe desecharse con la basura normal del hogar (2012/19/UE).

Siga la normativa de su país con respecto a la recogida de productos eléctricos y electrónicos. El correcto desecho de los productos ayuda a evitar consecuencias negativas para el medioambiente y la salud humana.

2 Introducción

Enhorabuena por su adquisición y bienvenido a Philips Para poder beneficiarse por completo de la asistencia que ofrece Philips, registre el producto en www.philips.com/welcome.

3 Contenido de la caja (Fig. 1)

① Botón turbo
- Manténgalo pulsado para alcanzar la velocidad máxima

② Control de velocidad
- 0 : posición de apagado
- 1 2 3 4 5 : posición de velocidad

③ ⏏ Botón de expulsión
- Púlselo para quitar las varillas para batir y los ganchos para amasar

④ Orificio para las varillas para batir y los ganchos para amasar
⑤ Bol (solo modelo HR1559)
⑥ Soporte de amasadora (solo modelo HR1559)
⑦ Botón de liberación de soporte de amasadora
⑧ Unidad de la amasadora
⑨ Palanca para soltar la amasadora
⑩ Cable de alimentación
⑪ Ganchos para amasar
⑫ Varillas batidoras
⑬ Espátula (solo modelo HR1559)

4 Uso del aparato (Fig. 2/Fig. 3/Fig. 4)

Antes del primer uso

Antes de utilizar el aparato por primera vez, limpie bien las piezas que vayan a entrar en contacto con los alimentos.

Varillas para montar/ganchos para amasar

Encienda la amasadora. Seleccione una velocidad adecuada. Para evitar salpicaduras, comience a preparar masa a una velocidad baja y, a continuación, seleccione una velocidad más alta.

Consejo

- Las varillas sirven para montar claras de huevo, nata. También pueden usarse para mezclar masa para tartas, galletas, tortitas, gofres, pasta de hojaldre, o para hacer puré de patatas.
- Los ganchos para amasar sirven para preparar masa de levadura, masa de pasta, etc.
- Empiece a velocidad 1 para evitar salpicaduras. A continuación, vaya aumentando lentamente la velocidad.
- Para obtener los mejores resultados, use la velocidad 5 para montar.
- Use el botón turbo para alcanzar rápidamente la velocidad máxima
- Pase la espátula por el lateral del bol para retirar los ingredientes que no se han mezclado y obtener una masa homogénea (solo para el modelo HR1559).
- Puede utilizar la amasadora con la base (fig. 2) o sin ella (fig. 3) (solo modelo HR1559).

5 Receta

Pan toscano

Ingredientes:
- 750 g de harina normal
- 420 ml de agua
- 75 g de aceite
- 1 cucharadita de sal
- 1 cucharadita de azúcar
- 7 g de levadura
- 1 cucharadita de romero seco
- 25 g de aceitunas verdes o negras

Instrucciones:
1 Ponga la harina, el agua, el aceite, la sal, el azúcar y la levadura en un recipiente.
2 Mezcle los ingredientes durante tres minutos utilizando la velocidad turbo.
3 Ponga la masa en el frigorífico durante una hora.
4 Corte las aceitunas en trozos pequeños.
5 Saque la masa del frigorífico.
6 Mantenga pulsado el botón Turbo para mezclar la masa durante 10 segundos.
7 Hornee el pan en un molde para horno a 180° durante aproximadamente 30 minutos.

Nota

- Esta receta conlleva dificultad para la amasadora. Deje que la amasadora se enfríe durante dos horas después de preparar esta receta.

6 Limpieza (Fig. 6)

Precaución

- Antes de limpiar el aparato o quitar cualquier accesorio, desenchúfelo.

Lave las varillas batidoras, los ganchos para amasar y el bol con agua tibia y un poco de detergente líquido, o en el lavavajillas.

7 Almacenamiento

1 Enrolle el cable de alimentación alrededor de la base del aparato.
2 Meta la espátula, las varillas y los ganchos para amasar en el bol (solo modelo HR1559).
3 Guarde la unidad de la amasadora, la base de la amasadora y el bol (solo modelo HR1559) en un lugar seco alejado de la luz solar directa y otras fuentes de calor.

8 Garantía y servicio

Si tiene cualquier problema, necesita ayuda o información, visite www.philips.com/support o póngase en contacto con el servicio de atención al cliente de Philips de su país. El número de teléfono se encuentra en el folleto de garantía mundial. Si no hay Servicio de Atención al Cliente en su país, diríjase al distribuidor Philips local.

Suomi

1 Tärkeää

Lue tämä käyttöopas huolellisesti ennen laitteen ensimmäistä käyttökertaa ja säilytä se tulevaa käyttöä varten.

Varoitus

- Älä upota runkoa veteen äläkä huuhtele sitä vesihanan alla.
- Varmista, että laitteen tyyppikilvessä mainittu jännite vastaa paikallista verkkojännitettä ennen laitteen kytkemistä sähköverkkoon.
- Jos virtajohto on vaurioitunut, sen saa vaihtaa ainoastaan valmistaja, valtuutettu huoltoliike tai muu ammattitaitoinen henkilö. Viallinen johto saattaa olla vaarallinen.
- Laitetta voivat käyttää myös henkilöt, joiden fyysinen tai henkinen toimintakyky on rajoittunut tai joilla ei ole kokemusta tai tietoa laitteen käytöstä, jos heitä on neuvottu laitteen turvallisesta käytöstä tai tarjolla on turvallisen käytön edellyttämä valvonta ja jos he ymmärtävät laitteeseen liittyvät vaarat.
- Pienten lasten ei saa antaa leikkiä laitteella.
- Lapset eivät saa käyttää laitetta. Pidä laite ja sen johto poissa lasten ulottuvilta.
- Kiinnitä vispilät vatkaimeen ennen sen liittämistä verkkovirtaan.
- Laske vispilät ainesten joukkoon ennen laitteen käynnistämistä.
- Katkaise laitteesta virta ja irrota virtajohto pistorasiasta, jos aiot jättää laitteen ilman valvontaa, ja ennen lisäosien vaihtamista, liikkuviin osiin koskemista ja laitteen osien irrottamista ja puhdistamista.
- Älä koske tai laita esineitä vatkaimen jalustan koneistoon erityisesti silloin, kun laite on käynnissä.
- Puhdista vatkainyksikkö, jalusta ja teline kostealla liinalla.

Varoitus

- Älä koskaan käytä muita kuin Philipsin valmistamia tai suosittelemia lisävarusteita tai -osia. Jos käytät muita osia, takuu ei ole voimassa.
- Tämä laite on tarkoitettu vain kotitalouksien käyttöön.
- Älä ylitä käyttöoppaassa annettuja määriä ja valmistusaikoja.
- Käsittele enintään yksi annos ilman taukoa. Anna laitteen jäähtyä huoneenlämpöiseksi ennen kuin jatkat ainesten käsittelyä.

Huomautus

- Käyttöääni = 86 dB [A]

Sähkömagneettiset kentät (EMF)

Tämä Philips-laite vastaa kaikkia sähkömagneettisia kenttiä (EMF) koskevia standardeja. Jos laitetta käytetään oikein ja tämän käyttöohjeen ohjeiden mukaisesti, sen käyttäminen on turvallista tämänhetkisen tutkimustiedon perusteella.

Kierrätys

Tämä merkki tarkoittaa, että tätä tuotetta ei saa hävittää tavallisen kotitalousjätteen mukana (2012/19/EU).

Noudata maasi sähkö- ja elektroniikkalaitteiden erillistä keräystä koskevia sääntöjä. Asianmukainen hävittäminen auttaa ehkäisemään ympäristölle ja ihmisille mahdollisesti koituvia haittavaikutuksia.

2 Johdanto

Onnittelut hankinnastasi ja tervetuloa Philips-tuotteiden käyttäjäksi! Käytä hyväksesi Philipsin tuki ja rekisteröi tuote osoitteessa www.philips.com/welcome.

3 Pakkauksen sisältö (kuva 1)

① Turbopainike
- Voit ottaa suurimman nopeuden käyttöön pitämällä painiketta painettuna

② Nopeuden säätö
- 0 : OFF-asento
- 1 2 3 4 5 : nopeusasetus

③ ⏏ Poistopainike
- Painallus irrottaa vispilät tai taikinakoukut

④ Vispilöiden ja taikinakoukkujen kiinnitysaukko
⑤ Pyörivä kulho (vain mallissa HR1559)
⑥ Vatkaimen jalusta (vain mallissa HR1559)
⑦ Vatkaimen jalustan vapautuspainike
⑧ Vatkainyksikkö
⑨ Vatkaimen vapautusvipu
⑩ Virtajohto
⑪ Taikinakoukut
⑫ Vispilät
⑬ Lasta (vain mallissa HR1559)

4 Laitteen käyttö (kuva 2 / kuva 3 / kuva 4)

Ennen ensimmäistä käyttökertaa

Pese kaikki ruuan kanssa kosketuksiin joutuvat osat ennen laitteen käyttöönottoa.

Vispilät ja taikinakoukut

Käynnistä vatkain. Valitse oikea nopeus. Voit välttää roiskumisen aloittamalla vatkaamisen pienellä nopeudella ja lisätä tämän jälkeen nopeutta vähitellen.

Vinkki

- Vispilöillä voi vaahdottaa kerman ja munanvalkuaiset. Niillä voi valmistaa myös esimerkiksi kakku-, keksi-, ohukais-, vohveli- tai voitaikinan sekä perunamuusin.
- Taikinakoukut soveltuvat esimerkiksi hiiva- ja pastataikinan valmistamiseen.
- Estä roiskuminen aloittamalla nopeudella 1. Lisää sitten nopeutta vähitellen.
- Vaahdottaminen onnistuu parhaiten nopeudella 5.
- Saat suurimman nopeuden käyttöön nopeasti painamalla turbopainiketta.
- Irrota pyörivän kulhon reunaan kertyvät ainekset painamalla lastaa reunaa vasten, jotta saat tasaisen lopputuloksen (vain malli HR1559).
- Vatkainta voi käyttää jalustan kanssa (kuva 2) tai ilman sitä (kuva 3) (vain malli HR1559).

5 Resepti

Toscanan leipä

Aineet:
- 750 g perusvehnäjauhoja
- 420 ml vettä
- 75 g ruokaöljyä
- 1 tl suolaa
- 1 tl sokeria
- 7 g hiivaa
- 1 tl kuivattua rosmariinia
- 25 g vihreitä tai mustia oliiveja

Valmistusohje:
1 Laita jauhot, vesi, öljy, suola, sokeri ja hiiva kulhoon.
2 Sekoita aineksia kolme minuuttia turbonopeudella.
3 Laita taikina jääkaappiin tunniksi.
4 Leikkaa oliivit pieniksi paloiksi.
5 Poista taikina jääkaapista.
6 Sekoita aineksia 10 sekunnin ajan painamalla turbopainiketta.
7 Paista leipää vuoassa 180 asteessa noin 30 minuuttia.

Huomautus
- Tämä resepti on vaativa vatkaimelle. Anna vatkaimen jäähtyä kaksi tuntia tämän reseptin valmistamisen jälkeen.

6 Puhdistaminen (kuva 6)

Varoitus

- Irrota laitteen pistoke pistorasiasta ennen laitteen puhdistusta tai sen lisäosien irrotusta.

Pese vispilät, taikinakoukut ja pyörivä kulho lämpimällä vedellä ja astianpesuaineella tai astianpesukoneessa.

7 Säilytys

1 Kierrä johto laitteen rungon takaosan ympärille.
2 Aseta lasta, vispilät ja taikinakoukut pyörivään kulhoon (vain malli HR1559).
3 Säilytä vatkainyksikköä, vatkaimen jalustaa ja pyörivää kulhoa (vain mallissa HR1559) kuivassa paikassa poissa suorasta auringonvalosta ja muiden lämmönlähteiden lähettyviltä.

8 Takuu ja huolto

Jos sinulla on ongelma tai tarvitset palvelua, katso lisätietoja osoitteesta www.philips.com/support tai ota yhteyttä Philipsin kuluttajapalvelukeskukseen. Puhelinnumero on takuulehtisessä. Jos maassasi ei ole kuluttajapalvelukeskusta, ota yhteys paikalliseen Philips-jälleenmyyjään.

Français

1 Important

Lisez attentivement ce mode d'emploi avant d'utiliser l'appareil et conservez-le pour un usage ultérieur.

Avertissement

- Ne plongez pas le bloc moteur dans l'eau et ne le rincez pas sous l'eau du robinet.
- Avant de brancher l'appareil sur le secteur, assurez-vous que la tension indiquée au bas de l'appareil correspond à la tension secteur locale.
- Si le cordon d'approvisionnement est endommagé, il doit être remplacé par le fabricant, son agent de maintenance ou d'autres personnes disposant des qualifications appropriées afin d'éviter tout accident.
- Cet appareil peut être utilisé par des personnes dont les capacités physiques, sensorielles ou intellectuelles sont réduites ou des personnes manquant d'expérience et de connaissances, à condition que ces personnes soient sous surveillance ou qu'elles aient reçu des instructions quant à l'utilisation sécurisée de l'appareil et qu'elles aient pris connaissance des dangers encourus.
- Veillez à ce que les enfants ne puissent pas jouer avec l'appareil.
- Cet appareil ne doit pas être utilisé par des enfants. Tenez l'appareil et le cordon hors de portée des enfants.
- Avant de brancher le batteur sur le secteur, insérez les fouets dans le batteur.
- Avant d'allumer l'appareil, placez les fouets dans les ingrédients.
- Éteignez l'appareil et débranchez-le de la prise secteur si vous ne vous en servez pas et avant de l'assembler, de le désassembler et de le nettoyer, et avant de changer les accessoires ou d'approcher les éléments qui bougent pendant l'utilisation.
- Ne touchez pas les engrenages du support du batteur et n'y insérez aucun objet, surtout lorsque l'appareil est en cours d'utilisation.
- Nettoyez l'unité du batteur et les supports avec un chiffon humide.

Attention

- N'utilisez jamais d'accessoires ou de pièces d'un autre fabricant ou n'ayant pas été spécifiquement recommandés par Philips. L'utilisation de ce type d'accessoires ou de pièces entraîne l'annulation de la garantie.
- Cet appareil est destiné à un usage domestique uniquement.
- Ne dépassez pas les quantités et les temps de préparation indiqués dans le mode d'emploi.
- Ne réalisez pas plusieurs préparations sans interruption. Laissez l'appareil refroidir à température ambiante avant de l'utiliser à nouveau.

Note
- Niveau sonore = 86 dB [A]

Champs électromagnétiques (CEM)

Cet appareil Philips est conforme à toutes les normes relatives aux champs électromagnétiques (CEM). Il répond aux règles de sécurité établies sur la base des connaissances scientifiques actuelles s'il est manipulé correctement et conformément aux instructions de ce mode d'emploi.

Recyclage

Ce symbole signifie que ce produit ne doit pas être mis au rebut avec les ordures ménagères (2012/19/UE).

Respectez les règles en vigueur dans votre pays pour la mise au rebut des produits électriques et électroniques. Une mise au rebut correcte contribue à préserver l'environnement et la santé.

2 Introduction

Félicitations pour votre achat et bienvenue dans l'univers Philips ! Pour profiter pleinement de l'assistance offerte par Philips, enregistrez votre produit à l'adresse www.philips.com/welcome.

3 Contenu de l'emballage (fig. 1)

① Fonction Turbo
- Maintenez ce bouton enfoncé pour atteindre la vitesse maximale

② Contrôle de la vitesse
- 0 : position d'arrêt
- 1 2 3 4 5 : réglage de vitesse

③ ⏏ Bouton d'éjection
- Appuyez sur ce bouton pour libérer les fouets ou les crochets de pétrissage

④ Trou pour les fouets et les crochets de pétrissage
⑤ Bol à entraînement (HR1559 uniquement)
⑥ Socle du batteur (HR1559 uniquement)
⑦ Bouton de déverrouillage du socle du batteur
⑧ Unité du batteur
⑨ Levier pour déverrouiller le batteur
⑩ Cordon d'alimentation
⑪ Crochets de pétrissage
⑫ Fouets
⑬ Spatule (HR1559 uniquement)

4 Utilisation de l'appareil (fig. 2/fig. 3/fig. 4)

Avant la première utilisation

Avant d'utiliser l'appareil pour la première fois, nettoyez soigneusement les parties qui entrent en contact avec la nourriture.

Fouets/crochets de pétrissage

Mettez le batteur en marche. Sélectionnez une vitesse adéquate. Pour éviter les éclaboussures, commencez à mélanger à faible vitesse, puis passez à une vitesse supérieure.

Conseil

- Les fouets sont conçus pour fouetter de la crème ou monter des blancs en neige. Ils peuvent également être utilisés pour mélanger de la pâte à gâteau, à cookies, à crêpes, à gaufres, feuilletée, etc. ou pour écraser des pommes de terre.
- Les crochets de pétrissage sont conçus pour préparer de la pâte à pain, des pâtes fraîches, etc.
- Commencez par la vitesse 1 pour éviter les éclaboussures. Ensuite, augmentez lentement la vitesse.
- Pour un résultat optimal, utilisez la vitesse 5 pour fouetter.
- Utilisez la fonction Turbo pour atteindre rapidement la vitesse maximale
- Passez la spatule contre les parois du bol à entraînement pour enlever les ingrédients qui n'ont pas été mélangés et obtenir une pâte homogène (HR1559 uniquement).
- Vous pouvez utiliser le batteur avec le socle (fig. 2) ou sans (fig. 3) (HR1559 uniquement).

5 Recette

Pain toscan

Ingrédients :
- 750 g de farine blanche
- 420 ml d'eau
- 75 g d'huile
- 1 cuillère à café de sel
- 1 cuillère à café de sucre
- 7 g de levure
- 1 cuillère à café de romarin séché
- 25 g d'olives vertes ou noires

Instructions :
1 Versez la farine, l'eau, l'huile, le sel, le sucre et la levure dans un saladier.
2 Mélangez les ingrédients pendant trois minutes en utilisant la vitesse turbo.
3 Mettez la pâte au réfrigérateur pendant une heure.
4 Coupez les olives en petits morceaux.
5 Sortez la pâte du réfrigérateur.
6 Maintenez enfoncé le bouton Turbo pour mélanger la pâte pendant 10 secondes.
7 Faites cuire le pain dans un moule à gâteau pendant 30 minutes à 180 °C.

Note
- Cette recette est extrêmement éprouvante pour votre batteur. Une fois la préparation achevée, laissez votre batteur refroidir pendant 2 heures.

6 Nettoyage (fig. 6)

Attention

- Avant de nettoyer l'appareil ou de retirer un accessoire, débranchez-le.

Nettoyez les fouets, les crochets de pétrissage et le bol à entraînement à l'eau chaude savonneuse ou au lave-vaisselle.

7 Stockage

1 Enroulez le cordon autour du socle de l'appareil.
2 Mettez la spatule, les fouets et les crochets de pétrissage dans le bol à entraînement (HR1559 uniquement).
3 Rangez l'unité du batteur, le socle du batteur et le bol à entraînement (HR1559 uniquement) dans un endroit sec à l'abri de la lumière directe du soleil ou d'autres sources de chaleur.

8 Garantie et service

Si vous rencontrez un problème ou souhaitez obtenir des informations supplémentaires ou faire réparer l'appareil, rendez-vous sur le site Web Philips à l'adresse www.philips.com/support ou contactez le Service Consommateurs Philips de votre pays. Vous trouverez le numéro de téléphone dans le dépliant de garantie internationale. S'il n'existe pas de Service Consommateurs dans votre pays, renseignez-vous auprès de votre revendeur Philips.

Italiano

1 Importante

Prima di utilizzare l'apparecchio, leggere attentamente il presente manuale dell'utente e conservarlo per eventuali riferimenti futuri.

Avviso

- Non immergere la base motore nell'acqua e non sciacquarla mai sotto l'acqua corrente.
- Prima di collegare l'apparecchio all'alimentazione, assicurarsi che la tensione indicata sulla base corrisponda alla tensione locale.
- Se il cavo di alimentazione è danneggiato, per evitare rischi deve essere sostituito dal produttore, da un tecnico dell'assistenza o da personale qualificato.
- Gli apparecchi possono essere usati da persone con capacità mentali, fisiche o sensoriali ridotte, prive di esperienza o conoscenze adatte a condizione che tali persone abbiano ricevuto assistenza o formazione per utilizzare l'apparecchio in maniera sicura e capiscano i potenziali pericoli associati a tale uso.
- Adottate le dovute precauzioni per evitare che i bambini giochino con l'apparecchio.
- Questo apparecchio non deve essere usato dai bambini. Tenere l'apparecchio e il cavo di alimentazione fuori dalla portata dei bambini.
- Prima di collegare il mixer all'alimentazione di rete, inserirvi le fruste.
- Prima di accendere l'apparecchio, immergere le fruste negli ingredienti.
- Spegnere l'apparecchio e scollegarlo dall'alimentazione qualora venga lasciato incustodito e prima di montarlo, smontarlo, pulirlo, sostituire gli accessori e avvicinarsi alle parti in movimento.
- Non toccare o inserire alcun oggetto sugli ingranaggi del supporto del mixer, soprattutto quando l'apparecchio è in funzione.
- Pulire l'unità mixer, il supporto e il porta-mixer con un panno umido.

Attenzione

- Non utilizzare mai accessori o parti di altri produttori oppure componenti non consigliati in modo specifico da Philips. In caso di utilizzo di tali accessori o parti, la garanzia si annulla.
- Questo apparecchio è destinato esclusivamente a uso domestico.
- Non superare le dosi e i tempi di lavorazione indicati nel manuale dell'utente.
- Non eseguire più cicli di utilizzo senza interruzione. Lasciare raffreddate l'apparecchio a temperatura ambiente prima di continuare la lavorazione degli ingredienti.

Note
- Livello di rumorosità = 86 dB [A]

Campi elettromagnetici (EMF)

Questo apparecchio Philips è conforme a tutti gli standard relativi ai campi elettromagnetici (EMF). Se utilizzato in maniera appropriata e secondo quanto riportato nel manuale di istruzioni, l'apparecchio risulta sicuro in conformità alle prove scientifiche disponibili ad oggi.

Riciclaggio

- Questo simbolo indica che il prodotto non può essere smaltito con i normali rifiuti domestici (2012/19/UE).
- Ci sono due situazioni in cui potete restituire gratuitamente il prodotto vecchio a un rivenditore:

1. Quando acquistate un prodotto nuovo, potete restituire un prodotto simile al rivenditore.
2. Se non acquistate un prodotto nuovo, potete restituire prodotti con dimensioni inferiori a 25 cm (lunghezza, altezza e larghezza) ai rivenditori con superficie dedicata alla vendita di prodotti elettrici ed elettronici superiore ai 400 m^2.

- In tutti gli altri casi, attenetevi alle normative di raccolta differenziata dei prodotti elettrici ed elettronici in vigore nel vostro paese: un corretto smaltimento consente di evitare conseguenze negative per l'ambiente e per la salute.

2 Introduzione

Congratulazioni per l'acquisto e benvenuto da Philips! Per usufruire appieno del supporto offerto da Philips, è necessario registrare il prodotto sul sito www.philips.com/welcome.

3 Contenuto della confezione (Fig. 1)

① Pulsante Turbo
- Tenere premuto per raggiungere la velocità massima

② Controllo della velocità
- 0 : posizione OFF
- 1 2 3 4 5 : impostazione velocità

③ ⏏ Pulsante di espulsione
- Premere per sganciare le fruste o i ganci per impastare

④ Foro per fruste e ganci per impastare
⑤ Recipiente principale (solo per il modello HR1559)
⑥ Supporto del mixer (solo per il modello HR1559)
⑦ Pulsante di rilascio del supporto del mixer
⑧ Unità mixer
⑨ Leva di rilascio del mixer
⑩ Cavo alimentazione
⑪ Ganci da impasto
⑫ Fruste
⑬ Spatola (solo per il modello HR1559)

4 Utilizzo dell'apparecchio (Fig. 2/Fig. 3/Fig. 4)

Primo utilizzo

Prima di utilizzare l'apparecchio per la prima volta, pulire con cura le parti che entrano a contatto con gli alimenti.

Fruste/ganci per impastare

Accendete il mixer. Selezionare la giusta velocità. Per evitare schizzi, iniziare a mescolare gli ingredienti a una velocità bassa, per poi aumentarla.

Suggerimento

- Le fruste servono per montare albumi e panna. Possono essere utilizzate anche per mescolare impasti di dolci e biscotti, pancake, cialde, pasta sfoglia e altro, e per creare puree di patate.
- I ganci per impastare servono invece per preparare impasti per pane e pizza e simili.
- Per evitare schizzi iniziare con la velocità 1. Quindi, aumentarla lentamente.
- Per risultati ottimali, utilizzare la velocità 5 per montare.
- Utilizzare il pulsante turbo per raggiungere rapidamente la velocità massima
- Passare la spatola sui lati del recipiente principale per rimuovere i depositi di ingredienti non miscelati e ottenere un composto omogeneo (solo per il modello HR1559).
- Il mixer può essere utilizzato con il supporto (fig. 2) o senza (fig. 3) (solo per il modello HR1559).

5 Ricetta

Pane toscano

Ingredienti:
- 750 g di farina
- 420 ml di acqua
- 75 g di olio
- 1 cucchiaino di sale
- 1 cucchiaino di zucchero
- 7 g di lievito
- 1 cucchiaino di rosmarino secco
- 25 g di olive verdi o nere

Indicazioni:
1 Versare la farina, l'acqua, l'olio, il sale, lo zucchero e il lievito in un recipiente.
2 Mescolare gli ingredienti per tre minuti a velocità turbo.
3 Lasciare riposare la pasta nel frigorifero per un'ora.
4 Tagliate le olive in piccoli pezzi.
5 Estrarre la pasta dal frigorifero.
6 Tenere premuto il pulsante turbo per mescolare la pasta per 10 secondi.
7 Fare cuocere il pane in una teglia da forno a circa 180 °C per circa 30 minuti.

Note
- Questa ricetta è molto pesante per il mixer. Lasciare raffreddare il mixer per due ore dopo aver preparato questa ricetta.

6 Pulizia (Fig. 6)

Attenzione

- Prima di pulire l'apparecchio o di sganciare un accessorio, staccare l'alimentazione.

Lavare le fruste, i ganci per impastare e il recipiente principale in acqua calda aggiungendo un po' di detersivo liquido, oppure riporli direttamente in lavastoviglie.

7 Conservazione

1 Avvolgere il cavo attorno alla base dell'apparecchio.
2 Mettere la spatola, le fruste e i ganci per impastare nel recipiente principale (solo per il modello HR1559).
3 Conservare l'unità mixer, il relativo supporto, il recipiente principale (solo per il modello HR1559) in un luogo asciutto lontano dalla luce diretta del sole o da altre fonti di calore.

8 Garanzia e assistenza

In caso di problemi, per assistenza o per informazioni, consultare la pagina Web www.philips.com/support o contattare l'assistenza clienti Philips del proprio paese. Il numero di telefono è nell'opuscolo della garanzia internazionale. Se nel proprio paese non è presente alcun centro di assistenza clienti, rivolgersi al proprio rivenditore Philips.

Nederlands

1 Belangrijk

Lees deze gebruiksaanwijzing zorgvuldig door voordat u het apparaat gaat gebruiken. Bewaar de gebruiksaanwijzing om deze indien nodig te kunnen raadplegen.

Waarschuwing

- Dompel de motorunit niet in water en spoel deze ook niet af.
- Controleer voordat u het apparaat aansluit op netspanning of het voltage dat aan de onderkant van het apparaat wordt aangegeven overeenkomt met de plaatselijke netspanning.
- Indien het netsnoer beschadigd is, moet het worden vervangen door de fabrikant, het servicecentrum van de fabrikant of personen met vergelijkbare kwalificaties om gevaar te voorkomen.
- Apparaten kunnen worden gebruikt door personen met verminderde lichamelijke, zintuiglijke of geestelijke capaciteiten of weinig ervaring en kennis, mits zij toezicht of instructie hebben ontvangen aangaande veilig gebruik van het apparaat, en zij de gevaren van het gebruik begrijpen.
- Houd toezicht op jonge kinderen om te voorkomen dat ze met het apparaat gaan spelen.
- Dit apparaat buiten bereik van kinderen houden. Houd het apparaat en het snoer buiten bereik van kinderen.
- Steek de kloppers in de mixer voordat u de mixer aansluit op netvoeding.
- Laat de kloppers in de ingrediënten zakken voordat u het apparaat inschakelt.
- Schakel het apparaat uit en haal de stekker uit het stopcontact als u het apparaat onbeheerd achterlaat en voordat u het apparaat in elkaar zet, uit elkaar haalt en voordat u accessoires verwisselt of in de buurt komt van onderdelen die tijdens gebruik en schoonmaken bewegen.
- Plaats geen voorwerpen op de tandwielen van de mixerstandaard en raak de tandwielen niet aan, vooral niet wanneer het apparaat in gebruik is.
- Maak de mixerunit, -standaard en -houder schoon met een vochtige doek.

Let op

- Gebruik nooit accessoires of onderdelen van andere fabrikanten of die niet specifiek zijn aanbevolen door Philips. Als u dergelijke accessoires of onderdelen gebruikt, vervalt de garantie.
- Dit apparaat is uitsluitend bedoeld voor huishoudelijk gebruik.
- Overschrijd de hoeveelheden en bewerkingstijd in de gebruiksaanwijzing niet.
- Verwerk niet meer dan 1 portie zonder onderbreking. Laat het apparaat afkoelen tot kamertemperatuur voordat u het weer gaat gebruiken.

Opmerking
- Geluidsniveau = 86 dB [A]

Elektromagnetische velden (EMV)

Dit Philips-apparaat voldoet aan alle richtlijnen met betrekking tot elektromagnetische velden (EMV). Mits het apparaat op de juiste wijze en volgens de instructies in deze gebruiksaanwijzing wordt gebruikt, is het veilig te gebruiken volgens het nu beschikbare wetenschappelijke bewijs.

Recycling

Dit symbool betekent dat dit product niet bij het gewone huishoudelijke afval mag worden weggegooid (2012/19/EU).

Volg de geldende regels in uw land voor de gescheiden inzameling van elektrische en elektronische producten. Als u correct verwijdert, voorkomt u negatieve gevolgen voor het milieu en de volksgezondheid.

2 Inleiding

Gefeliciteerd met uw aankoop en welkom bij Philips! Registreer uw product op www.philips.com/welcome om optimaal gebruik te kunnen maken van de door Philips geboden ondersteuning.

3 Wat zit er in de doos? (afb. 1)

① Turboknop
- Houd deze ingedrukt om de maximumsnelheid te bereiken

② Snelheidsregeling
- 0 : OFF-stand (Uit)
- 1 2 3 4 5 : snelheidsstand

③ ⏏ Uitwerpknop
- Druk hierop om de kloppers of deeghaken te verwijderen

④ Gat voor de kloppers en deeghaken
⑤ Mengkom (alleen HR1559)
⑥ Mixerstandaard (alleen HR1559)
⑦ Ontgrendelknop mixerstandaard
⑧ Mixerunit
⑨ Hendel om de mixer te ontgrendelen
⑩ Voedingskabel
⑪ Deeghaken
⑫ Bandkloppers
⑬ Spatel (alleen HR1559)

4 Het apparaat gebruiken (afb. 2/afb. 3/afb. 4)

Voor het eerste gebruik

Maak de onderdelen die in contact komen met voedsel goed schoon voordat u het apparaat voor de eerste keer gebruikt.

Bandkloppers/deeghaken

Schakel de mixer in. Kies een goede snelheid. Begin op een lage snelheid te kloppen om spatten te voorkomen en schakel pas later over op een hogere snelheid.

Tip

- Kloppers zijn voor het kloppen van eiwit en room. Ze kunnen ook worden gebruikt voor het mengen van beslag voor cake, koekjes, pannenkoeken, wafels, bladerdeeg etc., en voor aardappelpuree.
- Deeghaken worden gebruikt voor gistdeeg, pastadeeg etc.
- Begin met snelheid 1 om spatten te voorkomen. Verhoog de snelheid langzaam.
- Gebruik snelheid 5 voor de beste klopresultaten.
- Gebruik de turboknop om snel naar de maximumsnelheid te gaan
- Druk de spatel tegen de zijkant van de mengkom om ingrediënten die niet zijn gemengd te verwijderen, zodat een goed gemengde massa ontstaat (alleen HR1559).
- U kunt de mixer gebruiken met (afb. 2) of zonder standaard (afb. 3) (alleen HR1559).

5 Recept

Toscaans brood

Ingrediënten:
- 750 g bloem
- 420 ml water
- 75 g olie
- 1 theelepel zout
- 1 theelepel suiker
- 7 g gist
- 1 theelepel gedroogde rozemarijn
- 25 g groene of zwarte olijven

Aanwijzingen:
1 Doe het meel, het water, de olie, de zout, de suiker en het gist in een kom.
2 Meng de ingrediënten gedurende drie minuten met de turbosnelheid.
3 Zet het deeg een uur in de koelkast.
4 Snijd de olijven in kleine stukjes.
5 Haal het deeg uit de koelkast.
6 Houd de turboknop 10 seconden ingedrukt om het deeg te mengen.
7 Bak het brood ongeveer 30 minuten in een bakblik op 180 °C.

Opmerking
- Dit recept vergt bijzonder veel van de mixer. Laat de mixer na het bereiden van dit recept twee uur afkoelen.

6 Schoonmaken (afb. 6)

Let op

- Haal de stekker uit het stopcontact voordat u het apparaat schoonmaakt of accessoires verwijdert.

Maak de kloppers, deeghaken en mengkom schoon in warm water met een beetje afwasmiddel of in de vaatwasmachine.

7 Opbergen

1 Wikkel het netsnoer rond de hiel van het apparaat.
2 Doe de spatel, kloppers en deeghaken in de mengkom (alleen HR1559).
3 Bewaar de mixerunit, mixerstandaard en mengkom (alleen HR1559) op een droge plaats, uit de buurt van direct zonlicht of andere bronnen van warmte.

8 Garantie en service

Als u een probleem of vraag hebt of service nodig hebt, gaat u naar www.philips.com/support of neemt u contact op met het Philips Consumer Care Center in uw land. Het telefoonnummer vindt u in het 'worldwide guarantee'-vouwblad. Als er geen Consumer Care Centre in uw land is, ga dan naar uw Philips-dealer.

Norsk

1 Viktig

Les denne brukerveiledningen nøye før du bruker apparatet, og ta vare på den for bruk senere.

Advarsel

- Motorenheten må ikke dyppes i vann eller skylles under springen.
- Før du kobler apparatet til strømnettet, må du kontrollere at spenningen som er angitt på undersiden av apparatet, stemmer overens med nettspenningen på stedet.
- Hvis strømledningen er ødelagt, må den byttes ut av produsenten, en reparatør eller lignende kvalifisert personell for å unngå farlige situasjoner.
- Apparatene kan brukes av personer med nedsatt sanseevne, fysisk eller psykisk funksjonsevne og av personer med manglende brukserfaring eller brukskunnskap dersom de får opplæring i sikker bruk av apparatet eller bruken skjer under tilsyn, og så lenge de forstår farene som er involvert.
- Pass på at barn er under tilsyn, slik at de ikke leker med apparatet.
- Dette apparatet skal ikke brukes av barn. Oppbevar apparatet og ledningen utilgjengelig for barn.
- Før du kobler mikseren til en strømkontakt, må du sette vispene i mikseren.
- Før du slår på apparatet, må du senke vispene ned i ingrediensene.
- Slå av apparatet og koble fra strømmen hvis du lar det stå uten tilsyn, og før montering, demontering, rengjøring, bytting av tilbehør og før du berører deler som beveger seg under bruk.

- Ikke berør eller stikk noen gjenstander inn i tannhjulene på mikserstativet, særlig når apparatet er i bruk.
- Rengjør mikserenheten, stativet og holderen med en fuktig klut.

Forsiktig

- Ikke bruk tilbehør eller deler fra andre produsenter eller som Philips ikke spesifikt anbefaler. Hvis du bruker slikt tilbehør eller slike deler, blir garantien ugyldig.
- Dette apparatet skal kun brukes i husholdningen.
- Ikke overskrid maksimumsmengdene og tilberedningstidene som er angitt i bruksanvisningen.
- Ikke miks mer enn én mengde uten avbrudd. La apparatet avkjøles til romtemperatur før du fortsetter.

Note

- Støynivå = 86 dB [A]

Elektromagnetiske felt (EMF)

Dette Philipsapparatet overholder alle standarder som gjelder elektromagnetiske felt (EMF). Hvis apparatet håndteres riktig og i samsvar med instruksjonene i denne brukerhåndboken, er det trygt å bruke det ut fra den kunnskapen vi har per dags dato.

Resirkulering

Dette symbolet betyr at dette produktet ikke må avhendes i vanlig husholdningsavfall (2012/19/EU).

Følg nasjonale regler for egen innsamling av elektriske og elektroniske produkter. Hvis du kaster produktet på riktig måte, bidrar du til å forhindre negative konsekvenser for helse og miljø.

2 Introduksjon

Gratulerer med kjøpet og velkommen til Philips. For å få fullt utbytte av støtten som Philips tilbyr, må du registrere produktet på www.philips.com/welcome.

3 Innholdet i esken (fig. 1)

① Turboknapp
- Trykk og hold nede for å nå maksimumshastigheten

② Hastighetskontroll
- 0 : AV-posisjon
- 1 2 3 4 5 : hastighetsinnstilling

③ ⏏ Utløserknapp
- Trykk for å løse ut vispene eller eltekrokene

④ Hull for vispene og eltekrokene
⑤ Bolle (kun HR1559)
⑥ Mikserstativ (kun HR1559)
⑦ Utløserknapp for mikserstativ
⑧ Mikserenhet
⑨ Hendel for å løsne mikseren
⑩ Nettledning
⑪ Eltekroker
⑫ Båndvisper
⑬ Slikkepott (kun HR1559)

4 Slik bruker du apparatet (fig. 2 / fig. 3 / fig. 4)

Før første bruk

Før du bruker apparatet for første gang, må du rengjøre alle delene som kommer i kontakt med mat grundig.

Båndvisper/eltekroker

Slå på mikseren. Velg en passende hastighet. Unngå sprut ved å begynne blandingen på lav hastighet, og deretter bytter du til en høyere hastighet.

Tips

- Vispene er beregnet på å vispe eggehvite, krem. De kan også brukes til å mikse kakerøre, kakedeig, pannekaker, vafler, butterdeig osv. samt til å mose poteter.
- Eltekroker er beregnet på gjærdeig, pastadeig osv.
- Start med hastighet 1 for å unngå at det spruter. Øk deretter hastigheten sakte.
- Bruk hastighet 5 for pisking for å få det beste resultatet.
- Bruk turboknappen for å få rask tilgang til maksimumshastigheten
- Trykk slikkepotten mot siden av bollen for å fjerne ingredienser som ikke er mikset inn, slik at blandingen blir jevn og fin (kun HR1559).
- Du kan bruke mikseren med stativet (fig. 2) eller uten stativet (fig. 3) (kun HR1559).

5 Oppskrift

Brød fra Toscana

Ingredienser:
- 750 g hvetemel
- 420 ml vann
- 75 g olje
- 1 ts salt
- 1 ts sukker
- 7 g gjær
- 1 ts tørket rosmarin
- 25 g grønne eller svarte oliven

Fremgangsmåte:
1 Hell mel, vann, olje, salt, sukker og gjær i en bolle.
2 Bland ingrediensene i tre minutter med turbohastighet.
3 Legg deigen i kjøleskapet i én time.
4 Del oliven i små biter.
5 Ta deigen ut av kjøleskapet.
6 Trykk på og hold nede turboknappen for å blande deigen i ti sekunder.
7 Stek brødet i en form ved 180 °C i cirka 30 minutter.

Note

- Denne oppskriften er svært tung for mikseren. La mikseren avkjøles i to timer etter at du har tilberedt denne oppskriften.

6 Rengjøring (fig. 6)

Forsiktig

- Før du rengjør apparatet eller løser ut noe av tilbehøret, må du dra ut kontakten.

Rengjør vispene, eltekrokene og bollen i varmt vann med oppvaskmiddel, eller i oppvaskmaskinen.

7 Lagring

1 Kveil ledningen rundt foten på apparatkabinettet.
2 Legg slikkepotten, vispene og eltekrokene i bollen (kun HR1559).
3 Oppbevar mikserenheten, mikserstativet og bollen (kun HR1559) på et tørt sted og ikke i direkte sollys eller nær andre varmekilder.

8 Garanti og service

Hvis du har et problem eller trenger hjelp eller informasjon, kan du gå til www.philips.com/support eller kontakte Philips' forbrukerstøtte der du bor. Du finner telefonnummeret i garantiheftet. Hvis det ikke er noen kundestøtte der du bor, kan du gå til den lokale Philips-forhandleren.

Português

1 Importante

Leia cuidadosamente este manual do utilizador antes de utilizar o aparelho e guarde-o para uma eventual consulta futura.

Aviso

- Nunca mergulhe o motor em água, nem o enxagúe em água corrente.
- Antes de ligar o aparelho à alimentação, assegure-se de que a voltagem indicada na parte inferior do aparelho corresponde à voltagem eléctrica local.
- Se o cabo de alimentação estiver danificado, este deve ser substituído pelo fabricante, pelo seu técnico de assistência ou por uma pessoa com qualificação equivalente para evitar perigos.
- Os aparelhos podem ser utilizados por pessoas com capacidades físicas, sensoriais ou mentais reduzidas, ou com falta de experiência e conhecimento, caso sejam supervisionadas ou lhes tenham sido dadas instruções relativas à utilização segura do aparelho e se compreenderem os perigos envolvidos.
- As crianças devem ser supervisionadas para garantir que não brincam com o aparelho.
- Este aparelho não pode ser utilizado por crianças. Mantenha o aparelho e o cabo fora do alcance das crianças.
- Antes de ligar a batedeira à alimentação, insira as varas de bater na batedeira.
- Antes de ligar o aparelho, imerja as varas de bater nos ingredientes.
- Desligue o aparelho e retire a ficha da tomada se o deixar sem supervisão, antes de o montar, desmontar e limpar, e antes de mudar os acessórios ou aproximar-se de peças que se movem durante a utilização.
- Não toque nem insira objectos nas engrenagens do suporte da batedeira, especialmente se o aparelho estiver em funcionamento.
- Limpe a batedeira, o suporte e o apoio com um pano húmido.

Atenção

- Nunca utilize quaisquer acessórios ou peças de outros fabricantes ou que a Philips não tenha especificamente recomendado. Se utilizar tais acessórios ou peças, a garantia perderá a validade.
- Este aparelho destina-se apenas a uso doméstico.
- Não exceda as quantidades e os tempos de preparação indicados no manual do utilizador.
- Não prepare mais de uma porção sem interrupção. Deixe o aparelho arrefecer até à temperatura ambiente antes de continuar o processamento.

Nota

- Nível de ruído = 86 dB [A]

Campos electromagnéticos (CEM)

Este aparelho Philips respeita todas as normas relacionadas com campos electromagnéticos (CEM). Se manuseado correctamente e de acordo com as instruções fornecidas neste manual do utilizador, o aparelho pode ser utilizado em segurança com base em provas científicas disponíveis actualmente.

Reciclagem

Este símbolo significa que este produto não deve ser eliminado juntamente com os resíduos domésticos comuns (2012/19/UE).

Siga as normas do seu país para a recolha selectiva de produtos eléctricos e electrónicos. A eliminação correcta ajuda a evitar consequências prejudiciais para o meio ambiente e para a saúde pública.

2 Introdução

Parabéns pela sua compra e seja bem-vindo à Philips! Para usufruir de todas as vantagens da assistência oferecida pela Philips, registe o seu produto em: www.philips.com/welcome.

3 Conteúdo da embalagem (Fig. 1)

① Botão turbo
- Manter premido para alcançar a velocidade máxima

② Controlo de velocidade
- 0 : posição desligada
- 1 2 3 4 5 : regulação de velocidade

③ ⏏ Botão de ejecção
- Prima para soltar as varas de bater ou as pás de amassar

④ Orifício para as varas de bater e pás de amassar
⑤ Taça rotativa (apenas HR1559)
⑥ Suporte da batedeira (apenas HR1559)
⑦ Botão de libertação do suporte da batedeira
⑧ Batedeira
⑨ Manípulo para libertar a batedeira
⑩ Cabo de alimentação
⑪ Pás para massas
⑫ Varas de bater
⑬ Espátula (apenas HR1559)

4 Utilizar o aparelho (Fig. 2/Fig. 3/Fig. 4)

Antes da primeira utilização

Antes de utilizar o aparelho pela primeira vez, limpe cuidadosamente as peças que entram em contacto com os alimentos.

Varas de bater/pás de amassar

Ligue a batedeira. Seleccione uma velocidade adequada. Para evitar salpicos, comece a bater ou misturar a uma velocidade baixa e, em seguida, mude para uma velocidade mais alta.

Sugestão

- Varas para bater natas e claras em castelo. Também podem ser usadas para misturar massas para bolos, massa de bolachas, panquecas, waffles, massa folhada, etc e para esmagar batatas.
- As pás de amassar destinam-se à preparação de massas com levedura, preparados para massa fresca, etc.
- Comece com a velocidade 1 para evitar salpicos. Em seguida, aumente a velocidade lentamente.
- Para obter melhores resultados, utilize a velocidade 5 para bater.
- Utilize o botão Turbo para dispor rapidamente da velocidade máxima
- Pressione a espátula contra as paredes da taça rotativa para remover os ingredientes que aí se tenham colado e não estejam batidos, de modo a obter uma mistura uniforme (apenas HR1559).
- Pode utilizar a batedeira com o suporte (fig. 2) ou sem o suporte (fig. 3) (apenas HR1559).

5 Receita

Pão Toscana

Ingredientes:
- 750 g de farinha multiusos
- 420 ml de água
- 75 g de óleo
- 1 colher de chá de sal
- 1 colher de chá de açúcar
- 7 g de levedura seca
- 1 colher de chá de alecrim seco
- 25 g de azeitonas verdes ou pretas

Indicações:
1 Coloque a farinha, a água, o óleo, o sal, o açúcar e o fermento numa taça.
2 Bata os ingredientes durante três minutos utilizando a velocidade turbo.
3 Coloque a massa no frigorífico durante uma hora.
4 Corte as azeitonas em pedaços pequenos.
5 Retire a massa do frigorífico.
6 Mantenha o botão turbo premido para mexer a massa durante 10 segundos.
7 Coloque a massa numa forma e leve ao forno a 180 °C durante cerca de 30 minutos.

Nota

- Esta receita é extremamente exigente para a sua batedeira. Deixe a sua batedeira arrefecer durante duas horas depois de preparar esta receita.

6 Limpeza (Fig. 6)

Atenção

- Antes de limpar o aparelho ou de soltar os acessórios, desligue a ficha.

Lave as varas, as pás de amassar e a taça rotativa com água quente e um pouco de detergente da loiça, ou coloque-as na máquina de lavar loiça.

7 Armazenamento

1 Enrole o cabo de alimentação à volta da base do aparelho.
2 Coloque a espátula, as varas e as pás de amassar na taça rotativa (apenas HR1559).
3 Guarde a batedeira, o suporte da batedeira e a taça rotativa (apenas HR1559) num local seco afastado da luz solar directa ou de outras fontes de calor.

8 Garantia e assistência

Se tiver algum problema ou se precisar de assistência ou informações, visite www.philips.com/support ou contacte o centro de apoio ao cliente da Philips no seu país. O número de telefone encontra-se no folheto da garantia mundial. Se não existir um Centro de Apoio ao Cliente no seu país, dirija-se a um representante local Philips.

Svenska

1 Viktigt!

Läs användarhandboken noggrant innan du använder apparaten och spara den för framtida bruk.

Varning

- Sänk inte ned motorenheten i vatten och skölj den inte under kranen.
- Innan du ansluter apparaten till eluttaget ser du till att spänningen som anges på apparatens undersida motsvarar den lokala nätspänningen.
- Om nätsladden är skadad måste den alltid bytas ut av tillverkaren, ett serviceombud eller personer med liknande behörighet för att undvika olyckor.
- Den här apparaten kan användas av personer med nedsatt fysisk, sensorisk och psykisk förmåga, samt av personer som inte har kunskap om hur apparaten används, om det sker under tillsyn eller om de har informerats om hur apparaten används på ett säkert sätt och om de eventuella riskerna.
- Små barn ska övervakas så att de inte kan leka med apparaten.
- Den här apparaten får inte användas av barn. Håll apparaten och dess sladd utom räckhåll för barn.
- Innan du ansluter mixern till elnätet sätter du fast visparna i mixern.
- Innan du slår på apparaten sänker du ned visparna i behållaren med ingredienser.
- Stäng av apparaten och dra ur nätsladden innan du lämnar den obevakad, monterar, tar isär och rengör den och innan du byter tillbehör eller närmar dig delar som rör sig under användning.
- Vidrör inte stativets motor, och för inte in föremål, särskilt inte när apparaten används.
- Rengör mixerenhet, stativ och hållare med en fuktig trasa.

Varning!

- Använd aldrig tillbehör eller delar från andra tillverkare, eller delar som inte uttryckligen har rekommenderats av Philips. Om du använder sådana tillbehör eller delar gäller inte garantin.
- Apparaten är endast avsedd för hushållsbruk.
- Överskrid inte mängderna och tillredningstiderna som anges i användarhandboken.
- Bearbeta inte mer än en sats utan avbrott. Låt apparaten svalna till rumstemperatur innan du fortsätter bearbetningen.

Note

- Ljudnivå = 86 dB [A]

Elektromagnetiska fält (EMF)

Den här apparaten från Philips uppfyller alla standarder för elektromagnetiska fält (EMF). Om apparaten hanteras på rätt sätt och enligt instruktionerna i den här användarhandboken är den säker att använda enligt de vetenskapliga belägg som finns i dagsläget.

Återvinning

Den här symbolen betyder att produkten inte ska slängas bland hushållssoporna (2012/19/EU).

Följ de regler som gäller i ditt land för återvinning av elektriska och elektroniska produkter. Genom att kassera gamla produkter på rätt sätt kan du bidra till att förhindra negativ påverkan på miljö och hälsa.

2 Introduktion

Grattis till ditt inköp och välkommen till Philips! För att du ska kunna dra full nytta av den support som Philips erbjuder ber vi dig att registrera din nya produkt på www.philips.com/welcome.

3 Förpackningens innehåll (fig. 1)

① Turboknapp
- Håll intryckt för att nå maximal hastighet

② Hastighetskontroll
- 0 : OFF-läge
- 1 2 3 4 5 : hastighetsinställning

③ ⏏ Utmatningsknapp
- Håll intryckt för att frigöra visparna och degkrokarna

④ Hål för vispar och degkrokar
⑤ Roterande skål (endast HR1559)
⑥ Mixerstativ (endast HR1559)
⑦ Mixerstativ, frigöringsknapp
⑧ Mixerenhet
⑨ Spak för att frigöra mixer
⑩ Nätkabel
⑪ Degkrokar
⑫ Bladvispar
⑬ Slickepott (endast HR1559)

4 Använda apparaten (fig. 2/fig. 3/fig. 4)

Före den första användningen

Innan du använder apparaten för första gången bör du noggrant rengöra de delar som kommer i kontakt med mat.

Bladvispar/degkrokar

Slå på elvispen. Välj rätt hastighet. Undvik stänk genom att börja med en låg hastighet och sedan öka till en högre hastighet.

Tips

- Trådvispar används för att vispa äggvita och grädde. Den kan även användas för att blanda kaksmet, deg, pannkakssmet, belgiska våfflor, smördegskakor etc samt, mosa potatis.
- Degkrokar finns för förberedelse av jästdeg, pastadeg, osv.
- Börja med hastighet 1 för att förhindra stänk. Öka sedan långsamt hastigheten.
- Bäst resultat får du om du använder hastighet 5 för att vispa.
- Använd knappen Turbo för att få snabb åtkomst till maximal hastighet
- Tryck slickepotten mot skålens sidaför att ta bort ingredienser som inte blandats så att du får en välblandad smet. (Endast HR1559).
- Du kan använda mixern med stativet (fig. 2) eller utan stativ (fig. 3) (endast HR1559).

5 Recept

Toscanabröd

Ingredienser:
- 750 g vanligt mjöl
- 420 ml vatten
- 75 g olja
- 1 tsk salt
- 1 tsk socker
- 7 g jäst
- 1 tesked torkad rosmarin
- 25 g gröna eller svarta oliver

Tillagning:
1 Lägg mjöl, vatten, olja, salt, socker och jäst i en skål.
2 Blanda ingredienserna i tre minuter med turbohastighet.
3 Lägg degen i kylskåpet i en timme.
4 Skär oliverna i små bitar.
5 Ta ut degen ur kylskåpet.
6 Tryck in och håll kvar turboknappen och blanda degen i 10 sekunder.
7 Grädda brödet i en bakform i 180 °C i cirka 30 minuter.

Note

- Det här receptet är mycket tungt för mixern. Låt mixern svalna i två timmar efter tillagning enligt det här receptet.

6 Rengöring (fig. 6)

Varning!

- Dra ur kontakten innan du rengör apparaten eller frigör tillbehören.

Rengör visparna, degkrokarna och den roterande skålen i varmt vatten med lite diskmedel eller i diskmaskinen.

7 Förvaring

1 Linda sladden runt apparatens huvuddel.
2 Lägg slickepotten, visparna och degkrokarna i den roterande skålen (endast HR1559).
3 Förvara mixerenheten, mixerstativet, och skålen (endast HR1559) på en torr plats utan direkt solljus eller andra värmekällor.

8 Garanti och service

Om du har frågor eller behöver service eller information kan du gå till www.philips.com/support eller kontakta Philips kundtjänst i ditt land. Telefonnumret finns i garantibroschyren. Om det inte finns någon kundtjänst i ditt land kan du vända dig till din lokala Philips-återförsäljare.

Türkçe

1 Önemli

Cihazı kullanmadan önce bu kullanım kılavuzunu okuyun ve daha sonra başvurmak üzere saklayın.

Uyarı

- Motor ünitesini asla suya sokmayın ya da musluk altında yıkamayın.
- Cihazı ana şebekeye bağlamadan önce cihazın altında belirtilen gerilimin yerel ana şebeke gerilimine uygun olduğundan emin olun.
- Besleme kablosu hasar görmüşse herhangi bir tehlikenin ortaya çıkmasını önlemek için kablonun üretici, servis temsilcisi veya benzer şekilde yetkilendirilmiş kişiler tarafından değiştirilmesi gerekir.
- Cihazların fiziksel, motor ya da zihinsel becerileri gelişmemiş veya bilgi ve tecrübe açısından eksik kişiler tarafından kullanımı sadece bu kişilerin nezaretinden sorumlu kişilerin bulunması veya bu kişilere güvenli kullanım talimatlarının sağlanması ve olası tehlikelerin anlatılması durumunda mümkündür.
- Küçük çocukların cihazla oynamaları engellenmelidir.
- Bu cihaz çocuklar tarafından kullanılmalıdır. Cihazı ve kablosunu çocukların erişemeyecekleri yerlerde muhafaza edin.
- Mikseri ana şebekeye bağlamadan önce, çırpıcıları miksere takın.
- Cihazı açmadan önce, çırpıcıları eğerek malzemelere yaklaştırın.
- Cihazı gözetimsiz bırakacağınızda, parçaları birleştirmeden, sökmeden önce ve cihazı temizlemeden, aksesuarlarını değiştirmeden ve hareket halindeki parçalara temas etmeden önce cihazı kapatın ve ana şebekeyle olan bağlantısını kesin.
- Özellikle cihazı kullanılırken, mikser standı çarklarına dokunmayın veya içine herhangi bir nesne yerleştirmeyin.
- Mikser ünitesini, standını ve yuvasını nemli bir bezle temizleyin.

Dikkat

- Başka üreticilere ait olan veya Philips tarafından özellikle tavsiye edilmeyen aksesuar ve parçaları kesinlikle kullanmayın. Bu tür aksesuarlar veya parçalar kullanırsanız garantiniz geçerliliğini yitirir.
- Bu cihaz sadece evde kullanım için tasarlanmıştır.
- Kullanıcı kılavuzunda belirtilen miktarları ve işlem sürelerini aşmayın.
- Birkaç parti malzemeyi ara vermeden arka arkaya işlemeyin. İşleme devam etmek için cihazın oda sıcaklığına dönmesini bekleyin.

Note

- Gürültü düzeyi = 86 dB [A]

Elektromanyetik alanlar (EMF)

Bu Philips cihazı elektromanyetik alanlar (EMF) hakkındaki tüm standartlara uygundur. Usulüne ve bu kullanım kılavuzundaki talimatlara uygun olarak kullanıldığında, bugünün bilimsel bulgularına göre cihazın kullanımı güvenlidir.

Geri dönüşüm

Bu simge, ürünün normal evsel atıklarla birlikte atılmaması gerektiği anlamına gelir (2012/19/EU).

Elektrikli ve elektronik ürünlerin ayrı olarak toplanması ile ilgili ülkenizin kurallarına uyun. Eski ürünlerin doğru şekilde atılması, çevre ve insan sağlığı üzerindeki olumsuz etkileri önlemeye yardımcı olur.

2 Giriş

Ürünü satın aldığınız için teşekkür ederiz; Philips'e hoş geldiniz! Philips tarafından sunulan destekten tam olarak yararlanabilmek için www.philips.com/welcome adresinde ürün kaydınızı yaptırın.

3 Kutunun içindekiler (Şek. 1)

① Turbo düğmesi
- Maksimum hıza ulaşmak için basılı tutun

② Hız kontrolü
- 0 : OFF (kapalı) konumda
- 1 2 3 4 5 : hız ayarı

③ ⏏ Açma düğmesi
- Çırpıcıları veya hamur çengellerini çıkarmak için basın

④ Çırpıcının ve hamur çengellerinin deliği
⑤ Kase (sadece HR1559)
⑥ Mikser standı (sadece HR1559)
⑦ Mikser standı serbest bırakma düğmesi
⑧ Mikser ünitesi
⑨ Mikseri serbest bırakma kolu
⑩ Güç kablosu
⑪ Hamur Çengelleri
⑫ Şerit çırpıcılar
⑬ Spatula (sadece HR1559)

4 Cihazın kullanımı (Şek. 2/Şek. 3/Şek. 4)

İlk kullanımdan önce

Cihazı ilk kez kullanmadan önce, yiyecekle temas eden parçaları iyice temizleyin.

Şerit çırpıcılar/Hamur çengelleri

Mikseri açın. Uygun bir hız seçin. Malzemelerin sıçramasını önlemek için karıştırmaya düşük bir hızla başlayın, daha sonra hızı artırın.

İpucu

- Çırpıcılar; yumurta beyazı, krema çırpmak içindir. Aynı zamanda kek hamuru, kurabiye hamuru, krep, waffle, milföy hamuru vb. karıştırmak ve patates ezmek için kullanılabilir.
- Hamur çengelleri maya hamuru, makarna hamuru vb. hazırlamak için kullanılır.
- Sıçramanın önlenmesi için 1 numaralı hız ayarıyla başlayın. Ardından hızı yavaş yavaş artırın.
- En iyi sonuçlar için çırparken 5 numaralı hız ayarını kullanın.
- Maksimum hıza anında ulaşmak için Turbo düğmesini kullanın
- Karışımın düzgün bir şekilde karıştırılmasını sağlamak amacıyla karıştırılmamış malzemeleri çıkarmak için spatulayı kasenin kenarlarına doğru bastırın (sadece HR1559).
- Mikseri standla (şek. 2) veya stand olmadan (şek. 3) kullanabilirsiniz (sadece HR1559).

5 Tarif

Toscana Ekmeği

Malzemeler:
- 750 gr çok amaçlı un
- 420 ml su
- 75 g yağ
- 1 çay kaşığı tuz
- 1 tatlı kaşığı şeker
- 7 gr maya
- 1 çay kaşığı kuru biberiye
- 25 gr yeşil veya siyah zeytin

Yapılışı:
1 Un, su, sıvıyağ, tuz, şeker ve mayayı bir kaseye koyun.
2 Turbo hızı kullanarak malzemeleri üç dakika karıştırın.
3 Hamuru buzdolabında bir saat bekletin.
4 Zeytinleri küçük parçalar halinde doğrayın.
5 Hamuru buzdolabından çıkarın.
6 Hamuru 10 saniye boyunca karıştırmak için turbo düğmesini basılı tutun.
7 Ekmeği pişirme kabına koyun ve 180°C sıcaklıkta yaklaşık 30 dakika pişirin.

Note

- Bu tarif, mikseriniz için son derece ağırdır. Bu tarifi hazırladıktan sonra mikserinizin soğuması için iki saat bekleyin.

6 Temizleme (Şek. 6)

Dikkat

- Cihazı temizlemeden veya aksesuarlarını çıkarmadan önce, fişini elektrik prizinden çıkarın.

Çırpıcıları, hamur çengellerini ve kaseyi ılık sabunlu suda veya bulaşık makinesinde yıkayın.

7 Saklama

1 Güç kablosunu cihaz tabanının etrafına dolayın.
2 Spatulayı, çırpıcıları ve hamur çengellerini kaseye yerleştirin (sadece HR1559).
3 Mikser ünitesi, mikser standı, kaseyi (sadece HR1559) doğrudan güneş ışığına veya diğer ısı kaynaklarına maruz kalmayacağı kuru bir yerde saklayın.

8 Garanti ve servis

Bir sorun yaşarsanız ya da servise veya bilgiye ihtiyaç duyarsanız www.philips.com/support adresine bakın veya ülkenizdeki Philips Müşteri Merkezi ile iletişim kurun. Gerekli telefon numarası için garanti broşürüne bakın. Ülkenizde Müşteri Merkezi yoksa yerel Philips satıcınıza gidin.