ČEŠTINA

Úvod

Blahopřejeme vám k nákupu a vítáme vás ve společnosti Philips. Abyste mohli plně využít podpory, kterou Philips poskytuje, zaregistrujte svůj výrobek na adrese www.philips.com/welcome.

Všeobecný popis (Obr. 1)

A Hubička
B Uzávěr víka
C Víko
D Spínač/vypínač (I/O) s kontrolkou
E Síťový kabel
F Držák pro uložení kabelu
G Základna
H Indikátor hladiny vody
I Filtr zachycující vodní kámen

Důležité

Před použitím přístroje si důkladně přečtěte tuto uživatelskou příručku a uschovejte ji pro budoucí použití.

Nebezpečí
- Konvici ani její základnu nesmíte ponořit do vody ani do jiné kapaliny.

Výstraha
- Dříve než přístroj připojíte do sítě zkontrolujte, zda napětí uvedené na přístroji souhlasí s napětím v místní elektrické síti.
- Pokud by byly síťový kabel, síťová zástrčka, základna konvice nebo vlastní konvice poškozeny, konvici nepoužívejte.
- Pokud by byla poškozena síťová šňůra, musí její výměnu provést společnost Philips, autorizovaný servis společnosti Philips nebo obdobně kvalifikovaní pracovníci, aby se předešlo možnému nebezpečí.
- Osoby (včetně dětí) s omezenými fyzickými, smyslovými nebo duševními schopnostmi nebo nedostatkem zkušeností a znalostí by neměly s přístrojem manipulovat, pokud nebyly o používání přístroje předem poučeny nebo nejsou pod dohledem osoby zodpovědné za jejich bezpečnost.
- Dohlédněte na to, aby si s přístrojem nehrály děti.
- Dbejte na to, aby byl síťový kabel mimo dosah dětí. Nenechávejte síťový kabel viset přes hranu stolu nebo pracovní plochy, na které přístroj stojí. Nadbytečná délka síťového kabelu může být uchovávána v základně konvice nebo okolo ní.
- Dbejte na to, aby síťový kabel, základna ani konvice nepřišly do styku s horkými povrchy.
- Neumisťujte přístroj na uzavřený povrch (např. servírovací podnos), protože by se pod přístrojem mohla nahromadit voda, a to představuje možné nebezpečí.
- Horká voda vám může způsobit vážné opaření. Buďte proto velmi opatrní, pokud je v konvici horká voda.
- Během vaření vody a nějakou dobu po jejím uvaření se nedotýkejte těla konvice, protože se velmi zahřívá. Konvici vždy zvedejte za rukojeť.
- Konvici nikdy neplňte nad označení maximální hladiny. Pokud by byla konvice přeplněna, horká voda by mohla vystřikovat její hubičkou a opařit vás.
- Během ohřevu či vaření vody neotevírejte víko konvice. Pamatujte na to, že když otevřete víko těsně po uvaření vody, může vás opařit vystupující horká pára.
- Tato rychlovarná konvice může odebírat z elektrické sítě až 10 A. Proto se přesvědčte, zda síťový rozvod ve vaší domácnosti je na tak velký odběr dimenzován. Do obvodu, kam je připojena tato konvice, nepřipojujte mnoho dalších přístrojů.
- Konvici používejte výhradně s její originální základnou.

Upozornění
- Nepřipojujte přístroj k externímu spínacímu zařízení, jako je například časový spínač, nebo k obvodu, který je pravidelně zapínán a vypínán. Tím lze předejít možnému nebezpečí způsobenému nezáměrným resetováním tepelné pojistky.
- Základnu konvice a konvici vždy postavte na suchou, rovnou a stabilní podložku.
- Konvice je určena pouze k vaření vody. Nepoužívejte ji k ohřívání jiných tekutin, například polévek, nebo dokonce potravin v zavařovacích sklenicích, lahvích či plechovkách.
- Dbejte též na to, aby při vaření vody nebylo v konvici méně vody, než je úroveň označena 1 šálkem, a nedošlo k vyvaření veškeré vody.
- V závislosti na tvrdosti vody ve vaší oblasti se mohou objevit na topném tělísku konvice po určité době používání malé skvrny. Jejich příčinou je hromadění vodního kamene na topném tělísku a uvnitř konvice. Čím je voda tvrdší, tím rychleji se vodní kámen usazuje. Usazeniny vodního kamene mohou mít různé zabarvení. I když jsou zcela neškodné, může jejich nadměrné množství ovlivňovat výkon konvice. Proto je vhodné je pravidelně odstraňovat, jak je popsáno v části „Odstranění vodního kamene".
- Na základně konvice se mohou objevit určité kondenzáty. Jde o zcela normální jev a neznamená to žádnou závadu.
- Nespouštějte konvici na nakloněné rovině. Nespouštějte konvici, jestliže element není plně ponořen. Nepohybujte konvicí, pokud je zapnuta.
- K čištění přístroje nepoužívejte zásadité čisticí prostředky, použijte měkký hadřík a jemný čisticí prostředek. Předejdete tak poškození přístroje.
- Tento přístroj je určen k použití v domácnosti a podobně, např.:
  - v kuchyňkách pro personál v obchodech, kancelářích a jiných pracovištích;
  - na farmách;
  - použití klienty v hotelech, motelech a dalších obytných prostředích;
  - v prostředích pro nocleh a snídaně.

Ochrana proti vaření bez vody

Tato konvice je vybavena ochranou proti vaření bez vody. Toto zařízení automaticky vypne konvici v případě náhodného zapnutí, jestliže v konvici není žádná voda nebo v ní je nedostatek vody. Zvedněte konvici ze základny a naplňte ji vodou. Tím funkci ochrany proti vaření bez vody vypnete. Konvici můžete nyní začít znovu používat.

Elektromagnetická pole (EMP)

Tento přístroj společnosti Philips odpovídá všem normám týkajícím se elektromagnetických polí (EMP). Pokud je správně používán v souladu s pokyny uvedenými v této uživatelské příručce, je jeho použití podle dosud dostupných vědeckých poznatků bezpečné.

Před prvním použitím

1 Z konvice i z její základny sejměte všechny nálepky (pokud tam jsou).

2 Přístroj postavte na suchý, rovný a stabilní povrch.

3 Přebytečnou část síťového kabelu můžete obtočit kolem výčnělků v základně. Kabel nechte prostrčený jedním z otvorů v základně. (Obr. 2)

4 Vypláchněte konvici vodou.

5 Konvici naplňte vodou až po označení maxima a dejte vodu jednou uvařit (viz část „Použití přístroje").

6 Uvařenou vodu vylijte a konvici ještě jednou vypláchněte.

Použití přístroje

1 Naplňte konvici vodou. Konvici můžete naplnit buď hubičkou nebo po otevření víka. (Obr. 3)
- Víko otevřete zatažením za uzávěr víka (Obr. 4).
- Do konvice nalijte alespoň 1 šálek vody (250 ml).
- Před zapnutím konvice zavřete víko.

Abyste předešli případnému vaření bez vody, zkontrolujte, zda je řádně uzavřeno víko konvice.

2 Položte konvici na základnu a zapojte zástrčku do síťové zásuvky.

3 Chcete-li přístroj zapnout, stiskněte vypínač směrem dolů (Obr. 5).
- ◗ Rozsvítí se kontrolka zapnutí přístroje.
- ◗ Voda v konvici se začne ohřívat.
- ◗ Jakmile se voda začne vařit, konvice se automaticky vypne (ozve se „klapnutí").
- ◗ Kontrolka zapnutí automaticky zhasne poté, co se konvice vypne.

Poznámka: Vaření lze kdykoli přerušit zatlačením vypínače směrem nahoru.

Čištění

K čištění přístroje nikdy nepoužívejte kovové žínky, abrazivní čisticí prostředky ani agresivní čisticí prostředky, jako je například benzín nebo aceton.

Konvici ani její základnu nesmíte nikdy ponořit do vody.

1 Odpojte přístroj od sítě.

2 Vnější povrch konvice čistěte měkkým hadříkem navlhčeným teplou vodou, případně s přídaním neabrazivního čisticího prostředku.

3 Filtr proti vodnímu kameni pravidelně čistěte.

Vodní kámen neškodí vašemu zdraví, ale dostane-li se do připravených nápojů, může způsobovat jejich pískovitou příchuť. Filtr proti vodnímu kameni zabraňuje proniknutí těchto částic do nápojů. Proto tento filtr pravidelně čistěte, a to jedním z následujících způsobů:
- Filtr proti vodnímu kameni vyjměte z konvice a jemně jej pod tekoucí vodou očistěte jemným nylonovým kartáčkem. (Obr. 6)
- Nechte filtr proti vodnímu kameni v konvici, když ji zbavujete vodního kamene.
- Vyčistěte filtr proti vodnímu kameni v myčce nádobí.

Odstranění vodního kamene

Pravidelné odstraňování vodního kamene prodlouží životnost konvice.
Při běžném používání konvice (až pětkrát denně) doporučujeme následující četnost odstraňování vodního kamene:
- Jednou za 3 měsíce v oblastech s menší tvrdostí vody (do 18 dH).
- Jednou za měsíc v oblastech s větší tvrdostí vody (nad 18 dH).

1 Naplňte konvici přibližně 400 ml vody.

2 Zapněte konvici.

3 Poté, co se konvice vypne, přidejte ocet (8% kyselina octová) až po označení maxima.

4 Roztok v konvici nechte působit přes noc.

5 Pak obsah vylijte a vnitřek konvice důkladně vypláchněte vodou.

6 Naplňte konvici čerstvou vodou a vodu uvařte.

7 Obsah znovu vylijte a konvici opět vypláchněte vodou.

Pokud by byly v konvici ještě patrné zbytky vodního kamene, postup opakujte.

Tip: Můžete též použít vhodný odstraňovač vodního kamene. V takovém případě se řiďte návodem na obalu odstraňovače.

Skladování

1 Síťovou šňůru uložte obtočením kolem výčnělků v základně (Obr. 2).

Výměna

Pokud by byla poškozena základna konvice, její síťový kabel nebo celý přístroj, předejte základnu nebo konvici servisnímu středisku autorizovanému společností Philips, aby později nedošlo k nebezpečné situaci.

Nový filtr si lze zakoupit (pod číslem 4222 459 45326) u prodejců výrobků Philips nebo v servisním středisku Philips.

Životní prostředí

- Až přístroj doslouží, nevyhazujte jej do běžného komunálního odpadu, ale odevzdejte jej do sběrny určené pro recyklaci. Pomůžete tím chránit životní prostředí (Obr. 7).

Záruka a servis

Pokud budete potřebovat servis, informace nebo pokud dojde k potížím, navštivte webovou stránku společnosti Philips **www.philips.com** nebo se obraťte na středisko péče o zákazníky společnosti Philips ve své zemi (telefonní číslo na střediska najdete v letáčku s celosvětovou zárukou). Pokud se ve vaší zemi středisko péče o zákazníky nenachází, můžete kontaktovat místního dodavatele výrobků Philips.

Tipy

Šetřete energii: vařte pouze tolik vody, kolik potřebujete

Nalijete-li do konvice maximální možné množství vody jen proto, abyste si připravili pouze jeden či dva šálky čaje, budete plýtvat energií. Tato konvice společnosti Philips disponuje jedinečným indikátorem jednoho šálku, díky němuž budete přesně vědět, kolik vody potřebujete. Uvařením pouze jednoho šálku vody lze ušetřit až 66 % energie!

HRVATSKI

Uvod

Čestitamo na kupnji i dobro došli u Philips! Kako biste u potpunosti iskoristili podršku koju nudi tvrtka Philips, registrirajte svoj proizvod na: www.philips.com/welcome.

Opći opis (Sl. 1)

A Žlijeb
B Kvaka poklopca
C Poklopac
D Prekidač za uključivanje/isključivanje (I/O) s indikatorom napajanja
E Kabel za napajanje
F Držač za kabel
G Podnožje
H Indikator razine vode
I Filter za kamenac

Važno

Prije korištenja aparata pažljivo pročitajte ove upute za korištenje i spremite ih za buduće potrebe.

Opasnost
- Aparat ili podnožje nemojte uranjati u vodu ili neku drugu tekućinu.

Upozorenje
- Prije priključivanja aparata provjerite odgovara li mrežni napon naveden na aparatu naponu lokalne mreže.
- Aparat nemojte koristiti ako su utikač, kabel, podnožje ili sam aparat oštećeni.
- Ako se kabel za napajanje ošteti, mora ga zamijeniti tvrtka Philips, ovlašteni Philips servisni centar ili neka druga kvalificirana osoba kako bi se izbjegle potencijalno opasne situacije.
- Ovaj aparat nije namijenjen osobama (uključujući djecu) sa smanjenim fizičkim ili mentalnim sposobnostima niti osobama koje nemaju dovoljno iskustva i znanja, osim ako im je osoba odgovorna za njihovu sigurnost dala dopuštenje ili ih uputila u korištenje aparata.
- Malu djecu potrebno je nadzirati kako se ne bi igrala s aparatom.
- Kabel za napajanje držite izvan dohvata djece. Mrežni kabel ne smije visjeti preko ruba stola ili radne površine na kojoj stoji aparat. Višak kabela može se spremiti u podnožje aparata ili omotati oko njega.
- Kabel za napajanje, podnožje i aparat držite dalje od vrućih površina.
- Ne postavljajte aparat na površinu omeđenu izdignutim rubovima (npr. poslužavnik) jer se u takvim slučajevima ispod aparata može nakupiti voda, što može dovesti do opasnih situacija.
- Vruća voda može uzrokovati ozbiljne opekotine. Pazite kada se u aparatu za prokuhavanje nalazi vruća voda.
- Kućište aparata za prokuhavanje nemojte dodirivati za vrijeme i neko vrijeme nakon korištenja jer je vruće. Aparat uvijek podižite držeći ga za ručku.
- Aparat za prokuhavanje nemojte nikada puniti iznad oznake za maksimalnu razinu. Ako se stavi previše vode, ona bi se mogla preliti kada prokuha i izazvati opekotine.
- Poklopac nemojte otvarati dok se voda zagrijava ili dok kuha. Pazite prilikom otvaranja poklopca neposredno nakon što voda prokuha: para koja izlazi iz aparata je vruća.
- Ovaj aparat za brzo prokuhavanje vode može iskoristiti do 10 A snage iz kućne električne mreže. Provjerite mogu li električni sustav u vašem domu i mreža na koju je aparat spojen podnijeti takvu potrošnju. Tijekom korištenja aparata za prokuhavanje vode u isti strujni krug ne bi trebao biti priključen prevelik broj drugih aparata.
- Aparat za prokuhavanje koristite isključivo s originalnim podnožjem.

Oprez
- Ne spajajte aparat na vanjski uređaj za uključivanje i isključivanje poput mjerača vremena niti na strujni krug koji se programirano uključuje i isključuje. Tako ćete izbjeći potencijalno opasne situacije nastale zbog slučajnog ponovnog postavljanja toplinskog osigurača.
- Podnožje i aparat za prokuhavanje uvijek stavljajte na suhu, ravnu i stabilnu površinu.
- Aparat za prokuhavanje namijenjen je isključivo prokuhavanju vode. Nemojte ga koristiti za zagrijavanje juha ili drugih tekućina te hrane iz staklenki, boca ili limenki.
- Razina vode u aparatu nikad ne smije biti ispod razine jedne šalice kako aparat ne bi zbog iskuhavanja vode radio na suho.
- Ovisno o tvrdoći vode u vašem području, na grijaćem elementu se tijekom uporabe mogu pojaviti mrlje. To je rezultat stvaranja kamenca na grijaćem elementu u unutrašnjosti aparata za prokuhavanje. Što je voda tvrđa, kamenac se brže nakuplja. Kamenac može biti raznih boja. Iako je bezopasan, previše kamenca može ugroziti rad aparata za prokuhavanje. Redovito čistite aparat od kamenca slijedeći upute u poglavlju "Uklanjanje kamenca".
- Na podnožju se može kondenzirati voda. To je normalno i ne znači da je aparat oštećen.
- Aparat za prokuhavanje vode nemojte koristiti na nagnutoj površini. Aparat nemojte koristiti ako element nije potpuno uronjen. Nemojte ga koristiti dok je uključen.
- Kako bi se spriječilo oštećenje aparata, nemojte koristiti alkalna sredstva za čišćenje i koristite meku krpu i blagi deterdžent.
- Ovaj aparat namijenjen je korištenju u kućanstvu te sličnim primjenama, primjerice:
  - u kuhinjama za osoblje u trgovinama, uredima i drugim radnim okruženjima;
  - na farmama;
  - od strane klijenata u hotelima, motelima i drugim stambenim okruženjima;
  - ugostiteljskim objektima koji nude noćenje i doručak.

Sigurnosno isključivanje kad voda ispari

Aparat za prokuhavanje opremljen je zaštitom od iskuhavanja vode. Automatski se isključuje u slučaju uključivanja kada je prazan ili nema dovoljno vode. Podignite aparat za prokuhavanje s podnožja i napunite ga vodom kako biste ponovo postavili zaštitu od rada na suho. Aparat za prokuhavanje ponovo je spreman za upotrebu.

Elektromagnetska polja (EMF)

Ovaj proizvod tvrtke Philips sukladan je svim standardima koji se tiču elektromagnetskih polja (EMF). Ako aparatom rukujete ispravno i u skladu s ovim uputama, prema dostupnim znanstvenim dokazima on će biti siguran za korištenje.

Prije prvog korištenja

1 Uklonite sve naljepnice, ako ih ima, s podnožja aparata.

2 Podnožje smjestite na suhu, ravnu i stabilnu površinu.

3 Kako biste podesili duljinu kabela, jedan njegov dio namotajte na držač u podnožju. Kabel provucite kroz jedan od proreza u podnožju. (Sl. 2)

4 Isperite aparat vodom.

5 Napunite aparat za prokuhavanje vodom do maksimalne razine i prokuhajte vodu jednom (vidi poglavlje "Korištenje aparata").

6 Izlijte vruću vodu i još jednom isperite aparat za prokuhavanje.

Korištenje aparata

1 Napunite aparat vodom. Možete ga napuniti kroz žlijeb ili otvaranjem poklopca. (Sl. 3)
- Za otvaranje poklopca povucite kvaku poklopca (Sl. 4).
- Ulijte najmanje jednu šalicu (250 ml) vode u aparat.
- Prije uključivanja aparata za prokuhavanje zatvorite poklopac.

Provjerite je li poklopac ispravno zatvoren kako biste spriječili rad na suho.

2 Aparat stavite na podnožje i umetnite utikač u zidnu utičnicu.

3 Za uključivanje aparata prekidač za uključivanje/isključivanje gurnite prema dolje (Sl. 5).
- ◗ Indikator napajanja se uključuje.
- ◗ Aparat za prokuhavanje počinje se zagrijavati.
- ◗ Aparat se automatski isključuje ("klik") kada voda prokuha.
- ◗ Indikator napajanja automatski se isključuje pri isključivanju aparata za prokuhavanje.

Napomena: Proces kuhanja vode možete prekinuti u bilo kojem trenutku povlačenjem prekidača za uključivanje/isključivanje prema gore.

Čišćenje

Za čišćenje aparata nikada nemojte koristiti spužvice za ribanje, abrazivna sredstva za čišćenje ili agresivne tekućine poput benzina ili acetona.

Aparat ili njegovo podnožje nemojte nikada uranjati u vodu.

1 Iskopčajte aparat.

2 Vanjske dijelove aparata za prokuhavanje čistite mekom krpom navlaženom toplom vodom i blagim sredstvom za pranje.

3 Redovno čistite filter za kamenac.

Kamenac nije opasan za zdravlje, ali može napitku dati praškast okus. Zahvaljujući filteru protiv nakupljanja kamenca čestice kamenca neće završiti u napitku. Filter protiv nakupljanja kamenca čistite na jedan od sljedećih načina:
- Izvadite filter za kamenac iz aparata za prokuhavanje i nježno ga iščetkajte mekom četkom s najlonskim vlaknima pod mlazom vode. (Sl. 6)
- Čistite li cijeli aparat za prokuhavanje od kamenca, filter ostavite u aparatu.
- Operite filter za kamenac u stroju za pranje posuđa.

Otklanjanje kamenca

Redovito uklanjanje kamenca produžuje radni vijek aparata za prokuhavanje.
Kod normalne upotrebe (do 5 puta na dan) preporučujemo sljedeću učestalost uklanjanja kamenca:
- Svaka 3 mjeseca u područjima s mekom vodom (do 18 dH).
- Svaki mjesec u područjima s tvrdom vodom (iznad 18 dH).

1 Aparat za prokuhavanje napunite s oko 400 ml vode.

2 Uključite aparat za prokuhavanje vode.

3 Nakon što se aparat isključi, dodajte bijeli ocat (8% octene kiseline) do oznake za maksimalnu razinu.

4 Otopinu ostavite u aparatu preko noći.

5 Ispraznite aparat i temeljito isperite njegovu unutrašnjost.

6 Aparat za prokuhavanje napunite svježom vodom i prokuhajte je.

7 Ispraznite aparat i ponovo ga isperite svježom vodom.

Ponovite postupak ako u aparatu ostane kamenca.

Savjet: Možete i koristiti odgovarajuće sredstvo za uklanjanje kamenca. U tom slučaju slijedite upute na pakiranju sredstva za uklanjanje kamenca.

Spremanje

1 Za spremanje kabela za napajanje omotajte ga oko držača u podnožju (Sl. 2).

Zamjena dijelova

Ako se aparat za prokuhavanje, podnožje ili kabel za napajanje aparata oštete, odnesite podnožje ili aparat za prokuhavanje u ovlašteni servisni centar tvrtke Philips na popravak ili zamjenu kabela kako biste izbjegli opasne situacije.

Nov filter (pod brojem 4222 459 45326) možete naručiti od distributera ili ovlaštenog servisa tvrtke Philips.

Zaštita okoliša

- Aparat koji se više ne može koristiti nemojte odlagati s uobičajenim otpadom iz kućanstva, nego ga odnesite u predviđeno odlagalište na recikliranje. Time ćete pridonijeti očuvanju okoliša (Sl. 7).

Jamstvo i servis

U slučaju da vam je potreban servis ili informacija ili imate neki problem, posjetite web-stranicu tvrtke Philips, **www.philips.com**, ili se obratite centru za korisnike tvrtke Philips u svojoj državi (broj telefona nalazi se u priloženom jamstvu). Ako u vašoj državi ne postoji centar za korisnike, obratite se lokalnom prodavaču proizvoda tvrtke Philips.

Savjeti

Štedite energiju prokuhavajući samo vodu koja vam je neophodna

Punjenje aparata do vrha radi samo jedne ili dvije šalice čaja predstavlja rasipanje energije. Ovaj aparat za prokuhavanje vode tvrtke Philips opremljen je oznakom količine za jednu šalicu koja vam omogućuje da vidite koliko je vode potrebno. Prokuhavanjem samo jedne šalice vode možete uštedjeti 66% energije!

MAGYAR

Bevezetés

Köszönjük, hogy Philips terméket vásárolt! A Philips által biztosított teljes körű támogatáshoz regisztrálja termékét a www.philips.com/welcome oldalon.

Általános leírás (ábra 1)

A Kifolyócső
B Fedélkioldó fogantyú
C Fedél
D Bekapcsoló (I/O) gomb jelzőfénnyel
E Hálózati kábel
F Hálózati kábel tárolója
G Talpazat
H Vízszintjelző
I Vízkőszűrő

Fontos!

A készülék első használata előtt figyelmesen olvassa el a használati útmutatót. Őrizze meg az útmutatót későbbi használatra.

Veszély
- Ne merítse a készüléket vagy az alapot vízbe vagy más folyadékba.

Figyelmeztetés
- A készülék csatlakoztatása előtt ellenőrizze, hogy a rajta feltüntetett feszültség egyezik-e a helyi hálózati feszültséggel.
- Ne használja a készüléket, ha a hálózati kábel, a csatlakozódugó, az alapegység vagy a készülék meghibásodott vagy megsérült.
- Ha a hálózati kábel meghibásodott, a kockázatok elkerülése érdekében Philips szakszervizben, vagy hivatalos szakszervizben ki kell cserélni.
- A készülék működtetésében járatlan személyek, gyerekek, nem beszámítható személyek felügyelet nélkül soha ne használják a készüléket.
- Vigyázzon, hogy a gyerekek ne játsszanak a készülékkel.
- A hálózati kábelt tartsa gyermekektől távol. Ne hagyja a hálózati kábelt az asztal vagy a munkalap széle alá lógni, amelyre a készüléket állítja. A felesleges kábel a készülék alapegységében vagy köré tekerve tárolható.
- A kábelt, az alapegységet és a készüléket tartsa meleg és forró felületektől távol.
- Ne helyezze a készüléket körbezárt felületre (pl.: tálaló tálcára), mert így víz gyűlhet össze a készülék alatt, veszélyes helyzetet okozva.
- A forró víz komoly égési sebeket okozhat. Legyen óvatos, ha a kannában forró víz van.
- Ne érjen a kannához használat közben és egy ideig utána sem, mert a kanna felforrósodik. Mindig a fogónál fogva emelje fel.
- Ne töltse a kannát a maximális szintjelzésen túl. Ha túlságosan tele van, a forró víz kifuthat a kiöntőnyíláson, és leforrázhatja Önt.
- Vízmelegítés és -forralás közben ne nyissa fel a fedelet. Legyen óvatos, ha a fedelet közvetlenül a víz felforralása után nyitja fel, mert a kannából kiáramló gőz nagyon forró.
- A gyorsforraló kanna áramfelvétele maximum 10 amper. Győződjön meg arról, hogy a háztartásában használt elektromos rendszer és áramkör, amelyre a kannát csatlakoztatja, elbírja ezt az elektromos terhelést. Miközben a kannát használja, lehetőleg ne terhelje túl azt az áramkört egyéb elektromos készülékkel.
- A vízforralót csak az eredeti alappal használja.

Figyelem
- A biztonsági hőkioldó véletlen alaphelyzetbe állítása miatti veszélyhelyzet elkerülése érdekében ne csatlakoztassa a készüléket külső kapcsolóeszközhöz, pl. időzítőhöz, és szintén ne csatlakoztassa olyan áramkörre, amelyet a használat során rendszeresen ki- és bekapcsolnak.
- Az alapot és a készüléket mindig helyezze száraz, lapos és biztos felületre.
- A vízforraló kannában csak vizet szabad forralni. Ne használja leves vagy más palackozott, üveges vagy dobozos folyadék melegítésére.
- Mindig töltse fel a kannát az 1 csészés vízszintjelzésig, így elkerülheti a készülék túlfűtését, száraz forralását.
- Lakóhelye vízkeménységétől függően használatkor kis foltok jelenhetnek meg a kanna fűtőegységén. Ez a jelenség az idővel a fűtőegységre és a kanna belsejére lerakodó vízkő következménye. Minél keményebb a víz, annál gyorsabban keletkezik vízkő. A vízkő különböző színű lehet. Bár a vízkő veszélytelen, a túl sok vízkő csökkentheti a készülék teljesítményét. Rendszeresen vízkőmentesítse a kannát a „Vízkőmentesítés" c. részben leírtak szerint.
- Kevés pára jelenhet meg a vízforraló kanna alapján. Ez teljesen normális jelenség, és nem jelenti, hogy a kannának bármilyen meghibásodása lenne.
- Ne működtesse a forralót lejtős felületen. Ne működtesse a forralót csak ha az elem teljesen víz alatt van. Bekapcsolt állapotban ne mozgassa a forralót.
- A készülék károsodásának megelőzése érdekében tisztításhoz inkább puha anyagú ruhát és enyhe tisztítószert használjon lúgos tisztítószerek helyett.
- Ez a készülék háztartási vagy hasonló felhasználási helyszínekre ajánlott, mint az
  - üzletek, irodák és más, munkahelyen található személyzeti konyhája
  - nyaralók;
  - hotelek, motelek és más hasonló típusú környezetek
  - „szoba reggelivel" típusú vendéglátói környezetek

Bimetál hőkapcsoló

Ez a vízforraló bimetál hőkapcsolóval van felszerelve. A készülék automatikusan kikapcsol, ha véletlenül bekapcsolva maradna, ha nincs benne elegendő víz. A bimetál hőkapcsoló visszaállításához emelje le a kannát az alapegységről és töltse meg vízzel. Most ismét használhatja a vízforralót.

Elektromágneses mezők (EMF)

Ez a Philips készülék megfelel az elektromágneses mezőkre (EMF) vonatkozó szabványoknak. Amennyiben a használati útmutatóban foglaltaknak megfelelően üzemeltetik, a tudomány mai állása szerint a készülék biztonságos.

Teendők az első használat előtt

1 Távolítsa el az alapegységre vagy a kannára ragasztott címkét, ha van.

2 Az alapegységet szilárd, sima, stabil felületen helyezze el.

3 A kábel hosszát megfelelő hosszúságúra állíthatja, ha egy részét felcsévéli a talpazaton lévő tartóra. Vezesse át a kábelt a talpazat nyílásán. (ábra 2)

4 Öblítse ki a kannát vízzel.

5 Töltse meg a kannát vízzel a maximális jelzésig, és hagyja egyszer felforrni (lásd „A készülék használata" c. részt).

6 Öntse ki a forró vizet, és öblítse ki ismét a kannát.

A készülék használata

1 Töltse meg a vízforraló kannát vízzel a kiöntőcsövön keresztül vagy a fedél felnyitásával. (ábra 3)
- A fedél a fedélkioldó fogantyúval nyitható (ábra 4).
- Öntsön legalább egy csészényi (250 ml) vizet a kannába.
- A vízforraló bekapcsolása előtt csukja le a fedelet.

Ellenőrizze, hogy a fedél jól le van zárva, nehogy a kanna szárazon forrósodjék fel.

2 Helyezze a kannát az alapra, és csatlakoztassa a vezetéket a fali aljzatba.

3 A be-/kikapcsoló gomb lenyomásával kapcsolja be a készüléket (ábra 5).
- ◗ A működésjelző fény világítani kezd.
- ◗ A vízforraló melegíteni kezd.
- ◗ A készülék (kattanó hanggal) automatikusan kikapcsol, ha a víz felforrt.
- ◗ A működésjelző fény automatikusan kialszik a vízforraló kikapcsolásakor.

Megjegyzés: Bármikor megszakíthatja a forralási folyamatot a be-/kikapcsoló gomb felfele nyomásával.

Tisztítás

A készülék tisztításához ne használjon dörzsszivacsot és súrolószert (pl. mosószert, benzint vagy acetont).

Soha ne merítse a kannát vagy az alapot vízbe.

1 Húzza ki a készülék hálózati dugóját a fali aljzatból.

2 A vízforraló kanna külső felét puha, meleg vízzel és kis mennyiségű, enyhe tisztítószerrel nedvesített ruhával tisztítsa.

3 Tartsa tisztán a vízkőszűrőt.

A vízkő nem ártalmas az egészségre, de a víznek poros ízt adhat. A vízkőszűrő megakadályozza, hogy a vízkőlerakódás részecskéi a kiöntött vízbe kerüljenek. A vízkőszűrőt rendszeresen tisztítsa meg a következő tisztítási módok egyikét alkalmazva:
- Vegye ki a szűrőt a kannából, és óvatosan tisztítsa meg puha műanyag kefével, folyó víz alatt. (ábra 6)
- A teljes készülék vízkőmentesítése során hagyja a szűrőt a kannában.
- Tisztítsa meg mosogatógépben a szűrőt.

Vízkőmentesítés

A rendszeres vízkőmentesítés meghosszabbítja a vízforraló kanna élettartamát.

Register your product and get support at
www.philips.com/welcome

HD4619, HD4618, HD4609, HD4608

Join us at **asimpleswitch.com**

PHILIPS

www.philips.com

100% recycled paper
100% papier recyclé
4222.200.0245.2

1

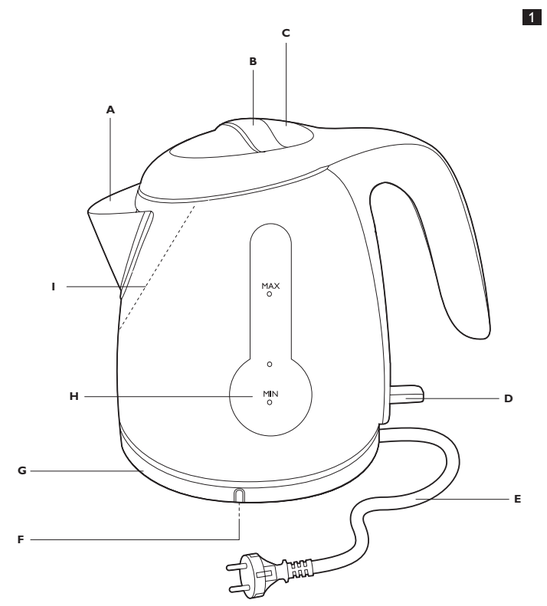

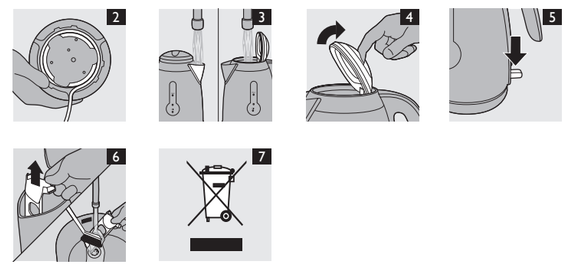

Normál használat esetén (legfeljebb napi 5-ször) a következő vízkőmentesítési gyakoriság ajánlott:
- Háromhavonta egyszer, ha lakhelyén lágy a víz (18 dH-ig).
- Havonta egyszer, ha lakhelyén kemény a víz (18 dH felett).

1 Töltsön a kannába kb. 4 deciliter vizet.

2 Kapcsolja be a vízforralót.

3 Miután a készülék kikapcsolt, töltse fel ecettel (8%-os háztartási ecet) az 1,2 literes szintig.

4 Hagyja a kannában az oldatot egész éjszakára.

5 Ürítse ki a kannát, majd alaposan öblítse ki a belsejét.

6 Töltse fel a kannát tiszta vízzel, és forralja fel a vizet.

7 Ürítse ki a kannát, és még egyszer öblítse ki tiszta vízzel.

Ha még mindig maradt vízkő a kannában, ismételje meg a műveletet.

Tipp: Használhat megfelelő vízkőmentesítő szert is. Ebben az esetben kövesse a szer csomagolásán lévő útmutatást.

Tárolás

1 A hálózati kábelt a lábazatra csévélve tárolja (ábra 2).

Csere

Ha a kanna, az alapegység vagy a hálózati csatlakozó kábel sérült, a balesetveszélyes helyzetek elkerülése érdekében, azt csak Philips szakszervizben javíttassa.

Vízforralójához csereszűrőt (rendelési szám 4222 459 45328) Philips márkakereskedőtől vagy Philips szakszervizben vásárolhat.

Környezetvédelem

- A feleslegessé vált készülék szelektív hulladékként kezelendő. Kérjük, hivatalos újrahasznosító gyűjtőhelyen adja le, így hozzájárul a környezet védelméhez (ábra 7).

Jótállás és szerviz

Ha javításra vagy információra van szüksége, vagy ha valamilyen probléma merült fel, látogasson el a Philips honlapjára **www.philips.com**, vagy forduljon az adott ország Philips vevőszolgálatához (a telefonszámot megtalálja a világszerte érvényes garancialevélen). Ha országában nem működik ilyen vevőszolgálat, forduljon a Philips helyi szaküzletéhez.

Tippek:

Takarítson meg energiát: csak a szükséges mennyiségű vizet forralja fel.

Abban az esetben, ha csupán egy-két csésze teát kíván készíteni, a forraló megöltésével energiát pazarolna. Ez a Philips vízforraló egy egyedülálló 1 csészés kijelzővel rendelkezik, így könnyedén megállapíthatja, hogy mennyi vízre van szüksége. Ha mindig annyi vizet forral csak fel, amennyire valóban szüksége van, 66% energiát takaríthat meg.

ROMÂNĂ

Introducere

Felicitări pentru achiziţie şi bun venit la Philips! Pentru a beneficia pe deplin de asistenţa oferită de Philips, înregistraţi-vă produsul la www.philips.com/welcome.

Descriere generală (fig. 1)

A Gură de scurgere
B Siguranţa capacului
C Capacul
D Comutator Pornit/Oprit (I/O) cu led de control
E Cablu de alimentare
F Suport de depozitare a cablului
G Bază
H Indicator nivel apă
I Filtru pentru depuneri

Important

Citiţi cu atenţie acest manual de utilizare şi păstraţi-l pentru consultare ulterioară.

Pericol
- Nu introduceţi aparatul sau baza în apă sau în alte lichide.

Avertisment
- Înainte de a conecta aparatul, verificaţi dacă tensiunea indicată pe aparat corespunde tensiunii de alimentare locale.
- Nu utilizaţi aparatul în cazul în care ştecherul, cablul de alimentare, baza sau fierbătorul însuşi este deteriorat.
- În cazul în care cablul de alimentare este deteriorat, acesta trebuie înlocuit întotdeauna de Philips, de un centru de service autorizat de Philips sau de personal calificat în domeniu, pentru a evita orice accident.
- Acest aparat nu trebuie utilizat de către persoane (inclusiv copii) care au capacităţi fizice, mentale sau senzoriale reduse sau sunt lipsite de experienţă şi cunoştinţe, cu excepţia cazului în care sunt supravegheaţi sau instruiţi cu privire la utilizarea aparatului de către o persoană responsabilă pentru siguranţa lor.
- Copiii trebuie supravegheaţi pentru a nu se juca cu aparatul.
- Nu lăsaţi cablul de alimentare acestuia la îndemâna copiilor. Nu lăsaţi cablul de alimentare să atârne peste marginea mesei sau blatului de lucru pe care se află. excesul de cablu poate fi introdus sau înfăşurat în jurul bazei aparatului.
- Feriţi cablul de alimentare, baza şi fierbătorul de suprafeţe încinse.
- Nu aşezaţi aparatul pe o suprafaţă cu margini ridicate (de ex. o tavă), deoarece acest lucru ar putea cauza acumularea apei sub aparat, conducând la o situaţie periculoasă.
- Apa fierbinte poate cauza arsuri grave. Manevraţi cu atenţie fierbătorul când acesta conţine apă fierbinte.
- Nu atingeţi corpul fierbătorului în timpul şi imediat după utilizare, deoarece acesta se încălzeşte foarte tare. Ridicaţi întotdeauna fierbătorul de mâner.
- Nu umpleţi niciodată fierbătorul peste nivelul limită indicat. Dacă fierbătorule este umplut excesiv, apa fierbinte poate ţâşni prin gura de scurgere, apărând riscul opăririi.
- Nu ridicaţi capacul în timp ce se încălzeşte sau fierbe apa. Procedaţi cu atenţie când ridicaţi capacul imediat după ce a fiert apa: aburul rezultat este foarte fierbinte.
- Acest fierbător rapid poate folosi până la 10 amperi din reţeaua electrică a locuinţei dvs. Asiguraţi-vă că sistemul electric din locuinţă şi celelalte circuite la care este conectat fierbătorul pot rezista la acest nivel de consum energetic. Nu lăsaţi prea multe aparate să consume energie din acelaşi circuit în timpul funcţionării fierbătorului.
- Folosiţi fierbătorul numai în combinaţie cu baza sa originală.

Precauţie
- Nu conectaţi aparatul la un dispozitiv de comutaţie extern, cum ar fi un cronometru şi nu trebuie conectat la un circuit care este pornit şi oprit regulat de către aparat. Acest lucru previne un pericol care ar putea fi cauzat de resetarea incorectă a releului termic.
- Aşezaţi întotdeauna baza şi fierbătorul pe o suprafaţă uscată, plată şi stabilă.
- Aparatul este destinat exclusiv fierberii apei. Nu îl utilizaţi pentru a încălzi supă sau alte lichide sau alimente conservate.
- Nu umpleţi niciodată fierbătorul sub nivelul de 1 ceaşcă, pentru a preveni încălzirea în gol.
- În funcţie de duritatea apei din zona dvs., este posibil ca la utilizare să apară mici pete pe elementul de încălzire. Acest fenomen este rezultatul acumulării în timp a depunerilor pe elementul de încălzire şi în interiorul fierbătorului. Cu cât apa este mai dură, cu atât se acumulează mai repede depunerile. Depunerile pot fi de diverse culori. Deşi depunerile sunt inofensive, excesul acestora poate afecta performanţele fierbătorului. Curăţaţi depunerile în mod regulat urmând instrucţiunile din capitolul 'Detartrarea'.
- Este posibil ca la baza fierbătorului să se producă condens. Acest lucru este normal şi nu înseamnă că fierbătorul este defect.
- Nu utilizaţi fierbătorul în plan înclinat. Nu utilizaţi fierbătorul dacă elementul nu este scufundat complet. Nu deplasaţi fierbătorul în timp ce este pornit.
- Pentru a preveni deteriorarea aparatului, nu utilizaţi agenţi de curăţare alcalini, ci utilizaţi o lavetă moale şi un detergent neutru.
- Acest aparat este proiectat pentru uzul domestic sau aplicaţiile similare ca:
  - bucătăria angajaţilor în magazine, birouri sau alte medii de lucru;
  - ferme;
  - de către clienţi în hoteluri, moteluri şi alte medii rezidenţiale;
  - medii cu cazare şi mic dejun.

Protecţie împotriva încălzirii în gol

Acest fierbător este protejat împotriva încălzirii în gol. Aparatul se închide automat dacă este pornit accidental sau dacă nu conţine apă suficientă. ridicaţi fierbătorul de pe bază şi umpleţi-l cu apă pentru a reseta protecţia împotriva încălzirii în gol. Fierbătorul este din nou gata de utilizare.

Câmpuri electromagnetice (EMF)

Acest aparat Philips respectă toate standardele referitoare la câmpuri electromagnetice (EMF). Dacă este manevrat corespunzător şi în conformitate cu instrucţiunile din acest manual, aparatul este sigur conform dovezilor ştiinţifice disponibile în prezent.

Înainte de prima utilizare

1 Îndepărtaţi eventualele etichete de pe bază sau fierbător.

2 Aşezaţi baza pe o suprafaţă netedă, plată şi stabilă.

3 Puteţi ajusta lungimea cablului de alimentare, înfăşurând o parte din acesta în jurul bobinei de la baza aparatului. Treceţi cablul printr-una dintre fantele din bază. (fig. 2)

4 Clătiţi fierbătorul cu apă.

5 Umpleţi fierbătorul la nivelul maxim şi lăsaţi-l să fiarbă o dată (consultaţi capitolul 'Utilizarea aparatului').

6 Vărsaţi apa fierbinte şi clătiţi încă o dată.

Utilizarea aparatului

1 Umpleţi fierbătorul cu apă. Puteţi realiza acest lucru fie prin gura de scurgere, fie ridicând capacul. (fig. 3)
- Pentru a deschide capacul, trageţi siguranţa capacului (fig. 4).
- Umpleţi fierbătorul cu minim o ceaşcă (250 ml) de apă.
- Închideţi capacul înainte de a porni fierbătorul.

Asiguraţi-vă că aţi închis bine capacul, pentru a preveni încălzirea în gol.

2 Aşezaţi fierbătorul pe bază şi introduceţi ştecherul în priză.

3 Apăsaţi comutatorul de pornire/oprire în jos pentru a porni aparatul (fig. 5).
- Led-ul butonului se aprinde.
- Fierbătorul începe să încălzească.
- Fierbătorul se opreşte automat ('clic') când fierbe apa.
- Ledul de alimentare se stinge automat când fierbătorul se opreşte.

Notă: Puteţi întrerupe procesul de fierbere oricând prin apăsarea în sus a comutatorului Pornit/Oprit.

Curăţarea

Nu folosiţi niciodată bureţi de sârmă, agenţi de curăţare abrazivi sau lichide agresive cum ar fi benzina sau acetona pentru a curăţa aparatul.

Nu introduceţi niciodată fierbătorul sau baza acestuia în apă.

1 Scoateţi aparatul din priză.

2 Curăţaţi exteriorul fierbătorului cu o cârpă moale, umezită cu apă caldă şi un detergent neagresiv.

3 Curăţaţi regulat filtrul anticalcar.

Depunerile nu dăunează sănătăţii, dar pot da apei un gust de praf. Filtrul previne scurgerea depunerilor din recipient. Curăţaţi filtrul într-unul din modurile următoare:
- Scoateţi filtrul din fierbător şi curăţaţi-l cu grijă folosind o perie de nailon moale sub jet de apă. (fig. 6)
- Lăsaţi filtrul în fierbător când îndepărtaţi calcarul din întregul aparat.
- Curăţaţi filtrul în maşina de spălat vase.

Îndepărtarea calcarului

Curăţarea regulată prelungeşte durata de viaţă a fierbătorului.
În cazul utilizării normale (până la 5 utilizări pe zi), vă recomandăm următoarea frecvenţă de curăţare:
- O dată la 3 luni pentru zonele cu apă cu duritate scăzută (sub 18 dH).
- O dată pe lună pentru zonele cu apă cu duritate ridicată (peste 18 dH).

1 Umpleţi fierbătorul cu aproximativ 400 ml de apă.

2 Porniţi fierbătorul.

3 După ce aparatul s-a decuplat, adăugaţi oţet alb (acid acetic 8%) până la nivelul MAX.

4 Lăsaţi soluţia în fierbător peste noapte.

5 Goliţi fierbătorul şi clătiţi-l bine.

6 Umpleţi fierbătorul cu apă proaspătă şi fierbeţi apa.

7 Goliţi fierbătorul şi clătiţi-l din nou.

Dacă au mai rămas depuneri în fierbător, repetaţi procedura.

Sugestie: Puteţi utiliza şi un produs pentru îndepărtarea depunerilor. În acest caz, urmaţi instrucţiunile de pe ambalajul produsului.

Depozitarea

1 Pentru păstrarea cablului de alimentare, înfăşuraţi-l în jurul bobinei de la bază (fig. 2).

Înlocuirea

Dacă fierbătorul, baza sau cablul de alimentare este deteriorat, apelaţi la un centru de service autorizat de Philips în vederea evitări producerii unui accident.

Puteţi achiziţiona un nou filtru (cod pentru comandă 4222 459 45326) de la distribuitorul dumneavoastră Philips sau de la centru de service Philips.

Protecţia mediului

- Nu aruncaţi aparatul împreună cu gunoiul menajer la sfârşitul duratei de funcţionare, ci predaţi-l la un punct de colectare autorizat pentru reciclare. În acest fel, veţi ajuta la protejarea mediului înconjurător (fig. 7).

Garanţie şi service

Pentru informaţii suplimentare sau în cazul altor probleme, vă rugăm să vizitaţi site-ul Philips la **www.philips.com** sau să contactaţi Departamentul Clienţi din ţara dvs. (găsiţi numărul de telefon în garanţia internaţională). Dacă în ţara dvs. nu există un astfel de departament, deplasaţi-vă la furnizorul dvs. Philips local.

Sugestii

Economisiţi energia, fierbeţi numai cantitatea de apă de care aveţi nevoie

Umplerea completă a fierbătorului pentru a prepara doar una sau două ceşti de ceai risipeşte energia. Acest fierbător Philips are un indicator unic pentru 1 ceaşcă, astfel încât puteţi vedea cu uşurinţă exact de câtă apă aveţi nevoie. Prin fierberea exclusivă a ceştii de apă de care aveţi nevoie aţi putea economisi 66% din energie!

РУССКИЙ

Введение

Поздравляем с покупкой продукции Philips! Для получения полной поддержки, оказываемой компанией Philips, зарегистрируйте Ваше изделие на www.philips.com/welcome.

Общее описание (Рис. 1)

A Носик
B Защелка крышки
C Крышка
D Кнопка включения/выключения (Ввод/Вывод) с индикатором питания
E Сетевой шнур
F Приспособление для хранения шнура
G Основание
H Индикатор уровня воды
I Противоизвестковый фильтр

Важно

До начала эксплуатации прибора внимательно ознакомьтесь с настоящим руководством и сохраните его для дальнейшего использования в качестве справочного материала.

Опасно
- Запрещается погружать чайник или подставку чайника в воду или любую другую жидкость.

Предупреждение
- Перед подключением прибора убедитесь, что указанное на нём номинальное напряжение соответствует напряжению местной электросети.
- Не пользуйтесь чайником, если поврежден сетевой шнур, штепсельная вилка, подставка чайника, либо сам чайник.
- В случае повреждения сетевого шнура, его необходимо заменить. Чтобы обеспечить безопасную эксплуатацию прибора, заменяйте шнур только в авторизованном сервисном центре Philips или в сервисном центре с персоналом высокой квалификации.
- Данный прибор не предназначен для использования лицами (включая детей) с ограниченными возможностями сенсорной системы или ограниченными интеллектуальными возможностями, а так же лицами с недостаточным опытом и знаниями, кроме случаев контроля или инструктирования по вопросам использования прибора со стороны лиц, ответственных за их безопасность.
- Не позволяйте детям играть с прибором.
- Чайник и сетевой шнур должны быть недоступны для детей. Следите за тем, чтобы сетевой шнур не свисал с края стола или рабочей поверхности, на которой установлен чайник. Излишек шнура можно хранить внутри отсека для хранения шнура или намотать на подставку чайника.
- Сетевой шнур, подставка чайника и сам чайник должны находиться на достаточном расстоянии от горячих поверхностей.
- Не помещайте прибор на замкнутую поверхность (напр., на поднос): это может привести к скоплению воды под прибором и, в результате, - к опасной ситуации.
- Кипящая вода может стать причиной сильных ожогов. Будьте особенно осторожны, когда в чайнике есть горячая вода.
- Не прикасайтесь к корпусу чайника во время и сразу после нагрева: он очень горячий. Поднимайте чайник, обязательно взявшись за ручку.
- Запрещается заливать в чайник воду выше отметки максимального уровня. В противном случае кипящая вода может выплескиваться из носика, при этом можно ошпариться.
- Запрещается открывать крышку кипящего чайника. Будьте особенно осторожны, открывая крышку сразу же после того, как чайник закипел: выходящий из чайника пар очень горячий.
- Этот чайник для быстрого кипячения может работать от источника питания в 10 А. Убедитесь, что электрическая сеть в вашем доме и розетка, к которой вы подключаете чайник, выдерживает такую нагрузку. При использовании чайника не подключайте к электросети дополнительные приборы.
- Используйте чайник только с подставкой, входящей в комплект поставки.

Внимание
- Не подключайте прибор к внешним отключающим устройствам, например, к таймеру, или к сети, в которой возможны сбои подачи электропитания. Это предотвратит возникновение опасных ситуаций в результате случайного сброса аварийного предохранителя.
- Ставьте подставку и чайник только на сухую, ровную и устойчивую поверхность.
- Чайник предназначен только для кипячения воды. Не используйте его для подогревания супа или иных жидкостей, а также продуктов из банок, бутылок или консервированной пищи.
- Во избежание выкипания чайника запрещается наливать воду ниже уровня приготовления одной чашки.
- Если используется вода жесткая, то на нагревательном элементе чайника могут появиться небольшие пятна. Это результат образования накипи. Чем жестче вода, тем быстрее появляется накипь. Накипь может иметь разные цвета. Хотя накипь и является безвредной для здоровья, она может отрицательно сказаться на работе Вашего чайника. Регулярно очищайте чайник от накипи, как описано в главе "Очистка от накипи" настоящего руководства.
- На подставке чайника может конденсироваться влага. Это нормальное явление и не указывает на наличие неисправности чайника.
- Не используйте прибор на наклонной поверхности. Не используйте прибор, если нагревательный элемент покрыт водой неполностью. Не перемещайте прибор, когда он включен в электросеть.
- Чтобы избежать повреждения устройства, не используйте щелочные чистящие средства, для очистки устройства используйте ткань и мягкое чистящее средство.
- Прибор предназначен для домашнего использования, а также для:
  - обеденных зон в офисах, магазинах и т.д.;
  - дачи;
  - обслуживания клиентов в гостиницах, мотелях и т.д.;
  - мини отелей.

Защита от выкипания

Чайник оснащен защитой от выкипания. Защита автоматически отключает чайник, если он был случайно включен без воды или с недостаточным количеством воды. Для сброса защиты снимите чайник с подставки и налейте в него воды. Теперь чайник снова готов к использованию.

Электромагнитные поля (ЭМП)

Данное устройство Philips соответствует стандартам по электромагнитным полям (ЭМП). При правильном обращении согласно инструкциям, приведенным в руководстве пользователя, применение устройства безопасно в соответствии с современными научными данными.

Перед первым использованием

1 Если на подставке чайника есть наклейки, снимите их.

2 Установите подставку чайника на сухую, ровную и устойчивую поверхность.

3 Выберите требуемую длину сетевого шнура, намотав его на катушку подставки. Пропустите шнур через одно из отверстий подставки. (Рис. 2)

4 Сполосните чайник водой.

5 Залейте чайник водой до максимального уровня и один раз вскипятите воду (см. главу "Использование прибора").

6 Вылейте из чайника горячую воду и еще раз сполосните чайник.

Использование прибора

1 Залейте воду в чайник либо через носик, либо через открытую крышку. (Рис. 3)
- Откройте крышку, потянув защелку (Рис. 4).
- Залейте в чайник не менее одной чашки (250 мл) воды.
- Перед тем как включить чайник, закройте крышку.

Убедитесь, что крышка закрыта должным образом, чтобы исключить полное выкипание чайника.

2 Установите чайник на подставку и подключите его к электросети.

3 Включите чайник, сдвинув переключатель включения/выключения вниз (Рис. 5).
- Загорится индикатор питания.
- Чайник начнет греть воду.
- Когда вода закипает, чайник выключается автоматически (должен прозвучать щелчок)
- При выключении чайника индикатор питания автоматически гаснет.

Примечание: Чтобы прервать процесс кипения на любом этапе, сдвиньте переключатель включения/выключения вверх.

Очистка

Запрещается использовать для чистки прибора губки с абразивным покрытием, абразивные чистящие средства или растворители типа бензина или ацетона.

Запрещается погружать чайник или подставку в воду.

1 Отключите прибор от электросети.

2 Очищайте внешнюю поверхность чайника мягкой тканью, смоченной теплой водой с мягким чистящим средством.

3 Регулярно очищайте противоизвестковый фильтр.

Накипь не представляет опасности для вашего здоровья, однако она может придавать напитку неприятный "порошковый" привкус. Противоизвестковый фильтр предотвращает попадание частичек накипи в напитки. Для очистки фильтра воспользуйтесь одним из следующих способов:
- Извлеките фильтр из чайника и аккуратно очистите его мягкой нейлоновой щеткой под струей воды. (Рис. 6)
- Оставьте фильтр в чайнике во время очистки от накипи всего прибора.
- Очистите противоизвестковый фильтр в посудомоечной машине.

Очистка от накипи

Регулярная очистка чайника от накипи продлит срок его чайника.
При нормальном использовании чайника (до 5 раз в день) рекомендована следующая частота очистки от накипи:
- Один раз в 3 месяца - для регионов с мягкой водой (до 18 dH).
- Один раз в месяц - для регионов с жесткой водой (более 18 dH).

1 Залейте в чайник примерно 400 мл воды.

2 Включите чайник.

3 После того, как чайник отключится , долейте в него раствор белого уксуса (крепостью 8%) до отметки максимального уровня (MAX).

4 Оставьте раствор в чайнике на ночь.

5 Вылейте воду из чайника и чайник и тщательно сполосните его.

6 Залейте в чайник чистую воду и вскипятите ее.

7 Вылейте воду из чайника и снова сполосните его чистой водой.

Если в чайнике еще осталась накипь, повторите описанную выше процедуру.

Совет. Также можно воспользоваться специальным средством для удаления накипи. В этом случае следуйте инструкциям по удалению накипи, напечатанным на упаковке средства для удаления накипи.

Хранение

1 При хранении обмотайте шнур питания вокруг катушки на подставке прибора (Рис. 2).

Замена

В случае повреждения чайника, подставки чайника или сетевого шнура, сдайте подставку чайника в авторизованный сервисный центр Philips для ремонта или замены сетевого шнура, чтобы обеспечить безопасную эксплуатацию чайника.

Новый фильтр (номер по каталогу 4222 459 45326) можно заказать в местной торговой организации Philips или в сервисном центре Philips.

Защита окружающей среды

- После окончания срока службы не выбрасывайте прибор вместе с бытовыми отходами. Передайте его в специализированный пункт для дальнейшей утилизации. Этим вы поможете защитить окружающую среду (Рис. 7).

Гарантия и обслуживание

Для получения дополнительной информации или в случае возникновения проблем зайдите на веб-сайт **www.philips.com** или обратитесь в Центр поддержки потребителей Philips в вашей стране (номер телефона центра указан на гарантийном талоне). Если подобный центр в вашей стране отсутствует, обратитесь в местную торговую организацию Philips.

Полезные советы

Экономьте энергию. Кипятите ровно столько воды, сколько нужно.

Полностью заполнять чайник для того, чтобы вскипятить всего одну-две чашки чая, - это трата электроэнергии. Этот чайник Philips оснащен уникальным индикатором уровня одной чашки, позволяющим точно увидеть, сколько воды надо добавить. Вскипятите только одну чашку чая - и Вы сэкономите до 66 % электроэнергии!

SLOVENŠČINA

Uvod

Čestitamo vam za nakup in dobrodošli pri Philipsu! Če želite popolnoma izkoristiti podporo, ki jo nudi Philips, registrirajte izdelek na www.philips.com/welcome.

Splošni opis (Sl. 1)

A Dulec
B Zapah pokrova
C Pokrov
D Stikalo za vklop/izklop (I/O) z indikatorjem vklopa
E Omrežni kabel
F Pripomoček za shranjevanje kabla
G Podstavek
H Indikator nivoja vode
I Filter proti vodnemu kamnu

Pomembno

Pred uporabo aparata natančno preberite uporabniški priročnik in ga shranite za poznejšo uporabo.

Nevarnost
- Aparata ali podstavka ne potapljajte v vodo ali drugo tekočino.

Opozorilo
- Preden aparat priključite na električno omrežje, preverite, ali na adapterju navedena napetost ustreza napetosti lokalnega električnega omrežja.
- Aparata ne uporabljajte, če je kabel, vtikač, podstavek ali sam aparat poškodovan.
- Poškodovani omrežni kabel sme zamenjati le podjetje Philips, Philipsov pooblaščeni servis ali ustrezno usposobljeno osebje.
- Aparat ni namenjen, da bi ga uporabljali otroci in osebe z zmanjšanimi fizičnimi ali psihičnimi sposobnostmi in tudi ne osebe s pomanjkljivimi izkušnjami in znanjem, razen če jih pri uporabi nadzoruje ali jim svetuje oseba, ki je odgovorna za njihovo varnost.
- Otroci naj se ne igrajo z aparatom.
- Kabel hranite izven dosega otrok. Pazite, da kabel ne bo visel preko roba delovne površine. Odvečno dolžino kabla lahko zvijete v podstavek ali okoli njega.
- Kabel, podstavek in kotliček hranite stran od vročih površin.
- Naprave ne postavljajte na zaključeno površino (npr. servirni pladenj), saj bi lahko prišlo do zbiranja vode pod napravo in povzročilo nevarnost.
- Vrela voda lahko povzroči hude opekline. Pazite, ko je v kotličku vroča voda.
- Med uporabo in nekaj časa po njej se ne dotikajte kotlička, ker je zelo vroč. Kotliček držite samo za ročaj.
- Kotlička ne polnite preko oznake najvišjega nivoja. Če je v kotličku preveč vode, lahko začne vrela voda brizgati skozi ustnik in vas popari.
- Ne odpirajte pokrova, ko se voda segreva ali vre. Bodite previdni, ko odpirate pokrov takoj po zavretju vode: para iz kotlička je zelo vroča.
- Ta hitri vrelnik vode lahko obremeni hišno električno omrežje s tokom do 10 amperov. Poskrbite, da lahko električni tokokrog v vašem domu, na katerega je kotliček priključen, prenese takšno obremenitev. Med delovanjem kotlička naj na isti tokokrog ne bo priključenih preveč drugih električnih porabnikov.
- Kotliček uporabljajte samo v kombinaciji z originalnim podstavkom.

Pozor
- Naprave ne priključite na zunanjo preklopno napravo, kot je časovnik, ali na napravo, ki ga pripomoček redno vklaplja in izklaplja. Tako preprečite nevarnost zaradi nepravilno ponastavljene termične varovalke.
- Podstavek in kotliček postavite na suho, ravno in stabilno podlago.
- Kotliček je namenjen samo za segrevanje vode. Ne uporabljajte ga za pogrevanje juh ali drugih tekočin ali konzervirane in vložene hrane.
- Kotlička ne napolnite pod nivojem enega lončka, da se med vrenjem ne izsuši.
- Ko uporabljate kotliček, se lahko glede na trdoto vode v lokalnem vodovodnem sistemu na grelnem elementu kotlička pojavljajo manjše lise. To je posledica vodnih usedlin, ki se sčasoma nalagajo na grelnem elementu in v notranjosti kotlička. Trša ko je voda, hitreje se bodo usedline nalagale. Usedline se lahko pojavljajo v različnih barvah. Čeprav so neškodljive, lahko preveč usedlin vpliva na delovanje kotlička. Iz aparata redno čistite vodne usedline, kot je opisano v poglavju "Odstranjevanje vodnega kamna".
- Na podstavku kotlička se lahko pojavi nekaj kondenza. To je povsem običajno in ne pomeni nobene napake v delovanju.
- Ne uporabljajte kotlička na nagnjenih površinah. Ne uporabljajte kotlička, če ni element popolnoma potopljen. Ne premikajte kotlička, medtem ko je vklopljen.
- Pri čiščenju ne uporabljajte alkalnih čistil, saj lahko poškodujete aparat. Uporabljajte mehko krpo in blag detergent.
- Ta aparat je namenjen uporabi v gospodinjstvu in podobnih okoljih, kot so:
  - čajne kuhinje v trgovinah, pisarnah in drugih delovnih okoljih;
  - vikendi;
  - sobe v hotelih, motelih in drugih namestitvenih objektih;
  - gostišča, ki nudijo prenočišča z zajtrkom.

Samodejni varnostni izklop

Kotliček ima samodejni varnostni izklop. Ta samodejno izklopi kotliček, če se pomotoma vklopi, ko v njem ni dovolj vode. Kotliček dvignite s podstavka in napolnite z vodo, da bi ponastavili samodejni varnostni izklop. Kotliček je pripravljen na ponovno uporabo.

Elektromagnetna polja (EMF)

Ta Philipsov aparat ustreza vsem standardom glede elektromagnetnih polj (EMF). Če z aparatom ravnate pravilno in v skladu z navodili v tem uporabniškem priročniku, je njegova uporaba glede na danes veljavne znanstvene dokaze varna.

Pred prvo uporabo

1 Če je na podstavku ali kotličku kakšna nalepka, jo odstranite.

2 Podstavek postavite na suho, ravno in stabilno površino.

3 Dolžino omrežnega kabla prilagodite tako, da odvečno dolžino ovijete okoli navitka v podstavku. Kabel speljite skozi eno od rež v podstavku. (Sl. 2)

4 Kotliček sperite z vodo.

5 Kotliček napolnite z vodo do najvišjega nivoja in jo segrejte do vrelišča (oglejte si poglavje "Uporaba aparata").

6 Iz kotlička izlijte vročo vodo in ga ponovno sperite.

Uporaba aparata

1 Kotliček napolnite z vodo. Kotliček lahko napolnite skozi dulec ali skozi odprt pokrov. (Sl. 3)
- Pokrov odprete tako, da povlečete za zapah pokrova (Sl. 4).
- V kotliček vlijte vsaj en lonček (250 ml) vode.
- Preden vklopite kotliček, zaprite pokrov.

Prepričajte se, da je pokrov pravilno zaprt, da se kotliček ne bo izsušil.

2 Kotliček postavite na podstavek in vtikač vključite v omrežno vtičnico.

3 Za vklop naprave potisnite stikalo za vklop/izklop navzdol (Sl. 5).
- Zasveti indikator vklopa.
- Kotliček se začne segrevati.
- Ko voda zavre, se kotliček samodejno izklopi ("klik").
- Indikator vklopa ob vklopu kotlička samodejno zasveti.

Opomba: Vretje lahko kadar koli prekinete tako, da stikalo za vklop/izklop potisnete navzgor.

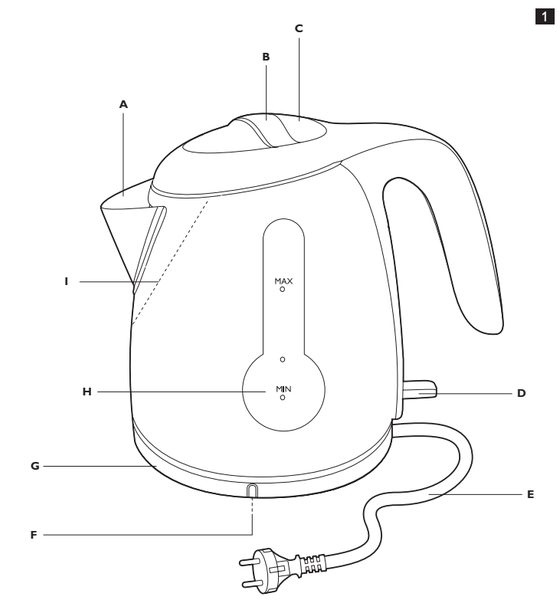

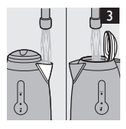

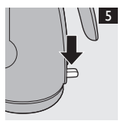

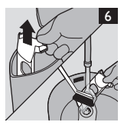

Čiščenje

Aparata ne čistite s čistilnimi gobicami, jedkimi čistili ali agresivnimi tekočinami, kot sta bencin ali aceton.

Kotlička ali podstavka ne potapljajte v vodo.

1 Aparat izklopite iz električnega omrežja.

2 Zunanjost kotlička obrišite z mehko krpo, navlaženo s toplo vodo in malo blagega čistilnega sredstva.

3 Filter proti vodnemu kamnu redno čistite.

Vodni kamen ni škodljiv za zdravje, pijača pa lahko zaradi njega dobi praškast okus. Filter prepreči, da bi vodni kamen prišel v napitek. Filter redno čistite na enega od spodnjih načinov.
- Filter proti vodnemu kamnu odstranite iz kotlička in ga z mehko najlonsko ščetko nežno očistite pod tekočo vodo. (Sl. 6)
- Filter proti vodnemu kamnu pustite v kotličku, ko odstranjujete vodni kamen s cele naprave.
- Filter proti vodnemu kamnu očistite v pomivalnem stroju.

Odstranjevanje vodnega kamna

Redno odstranjevanje vodnega kamna podaljša življenjsko dobo kotlička.
Ob normalni uporabi (do petkrat dnevno) je priporočljivo, da vodni kamen odstranjujete v naslednjih intervalih:
- Enkrat vsake tri mesece, če je voda mehka (do 18 dH).
- Enkrat mesečno, če je voda trda (nad 18 dH).

1 Kotliček napolnite s približno 400 ml vode.

2 Kotliček vklopite.

3 Ko se kotliček izklopi, dolijte beli vinski kis (8 % ocetne kisline) do oznake za najvišji nivo.

4 Raztopino čez noč pustite v kotličku.

5 Izpraznite kotliček in temeljito sperite njegovo notranjost.

6 Napolnite ga s svežo vodo in jo zavrite.

7 Izpraznite kotliček in ga znova sperite s svežo vodo.

Postopek ponovite, če je v kotličku ostalo še kaj vodnega kamna.

Nasvet: Uporabite lahko tudi primerno čistilo za odstranjevanje vodnega kamna. V tem primeru sledite navodilom na embalaži čistila.

Shranjevanje

1 Napajalni kabel shranite tako, da ga ovijete okoli navitka v podstavku (Sl. 2).

Zamenjava

Če je poškodovan kotliček, podstavek ali omrežni kabel aparata, ga odnesite na Philipsov pooblaščeni servisni center, kjer vam bodo aparat popravili oziroma zamenjali omrežni kabel.

Nov filter (številka naročila 4222 459 45326) lahko kupite pri Philipsovem prodajalcu ali na pooblaščenem servisu.

Okolje

- Aparata po preteku življenjske dobe ne odvrzite skupaj z običajnimi gospodinjskimi odpadki, temveč ga odložite na uradnem zbirnem mestu za recikliranje. Tako boste pripomogli k ohranitvi okolja (Sl. 7).

Garancija in servis

Za servis, informacije ali v primeru težav obiščite Philipsovo spletno stran na naslovu **www.philips.com** ali pa se obrnite na Philipsov center za pomoč uporabnikom v vaši državi (telefonsko številko najdete v mednarodnem garancijskem listu). Če v vaši državi takšnega centra ni, se obrnite na lokalnega Philipsovega prodajalca.

Nasveti

Prihranite pri energiji in zavrite samo potrebno količino vode

Če kotliček napolnite do vrha za le eno ali dve skodelici čaja, tratite energijo. Na tem Philipsovem kotličku najdete edinstveno oznako za en lonček, zato preprosto vidite, koliko vode potrebujete. Če zavrete samo toliko vode, kot jo potrebujete za eno skodelico čaja, lahko prihranite do 66 % energije!