PHILIPS

HR3700, HR3701
HR3702, HR3705
HR3706

| | |
|---|---|
| EN | User manual |
| FR | Mode d'emploi |
| ID | Buku Petunjuk Pengguna |
| KO | 사용 설명서 |
| MS | Manual pengguna |
| TH | คู่มือผู้ใช้ |
| VI | Hướng dẫn sử dụng |
| ZH-S | 用户手册 |
| ZH-T | 使用手冊 |
| AR | دليل المستخدم |
| FA | راهنمای کاربر |

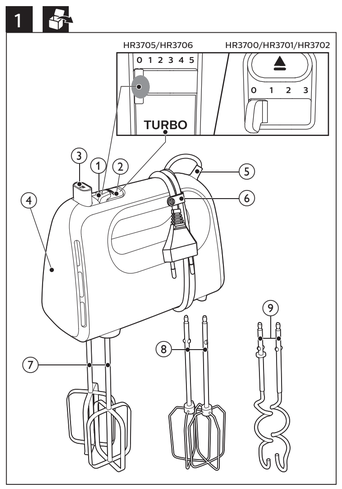


3

| | | Kg (MAX) | (MAX) | | |
|---|---|---|---|---|---|
| | | X5 | 2 min | 5 | 3 |
| | | 500 g | 3 min | 5 | 3 |
| | | 750 g | 3 min | 5 | 3 |
| | | 750 g | 3 min | 5 | 3 |
| | | X3 | 15 min | 3 | 2 |
| | | 600 g | 4 min | 5 | 3 |

© 2018 Koninklijke Philips N.V.
All rights reserved.

300 0017 54802

## English

### 1 Important

Read this important information leaflet carefully before you use the appliance and save it for future reference.

#### Warning

- Do not immerse the motor unit in water nor rinse it under the tap.
- Before you connect the appliance to the power, make sure that the voltage indicated on the bottom of the appliance corresponds to the local power voltage.
- If the supply cord is damaged, it must be replaced by the manufacturer, its service agent or similarly qualified persons in order to avoid a hazard.
- Appliances can be used by persons with reduced physical, sensory or mental capabilities or lack of experience and knowledge if they have been given supervision or instruction concerning use of the appliance in a safe way and if they understand the hazards involved.
- Children should be supervised to ensure that they do not play with the appliance.
- This appliance shall not be used by children. Keep the appliance and its cord out of reach of children.
- Before you connect the mixer to the mains, insert the beaters into the mixer.
- Before you switch on the appliance, lower the beaters into the ingredients.
- Switch off the appliance and disconnect it from the mains if you leave it unattended and before you assemble, disassemble and clean it and before changing accessories or approaching parts that move in use.

#### Caution

- Never use any accessories or parts from other manufacturers or that Philips does not specifically recommend. If you use such accessories or parts, your guarantee becomes invalid.
- This appliance is intended for household use only.
- Do not exceed the quantities and processing time indicated in the user manual.
- Do not process more than one batch without interruption. Let the appliance cool down for five minutes before you continue processing.

#### Note

- Noise level = 83 dB [A]

#### Electromagnetic fields (EMF)

This Philips appliance complies with all standards regarding electromagnetic fields (EMF). If handled properly and according to the instructions in this user manual, the appliance is safe to use based on scientific evidence available today.

#### Recycling

This symbol means that this product shall not be disposed of with normal household waste (2012/19/EU).

Follow your country's rules for the separate collection of electrical and electronic products. Correct disposal helps prevent negative consequences for the environment and human health.

### 2 Introduction

Congratulations on your purchase and welcome to Philips! To fully benefit from the support that Philips offers, register your product at www.philips.com/welcome.

Our new Daily mixer makes baking easier for fast, delicious results every time. Prepare cake mixes and batters up to 20% faster. Lightweight and ergonomic design makes all your mixing easy and comfortable.

### 3 Overview (fig.1)

① Speed control
- **0**: Switch off the wire beaters/strip beaters/kneading hooks
- **1 2 3 4 5** (HR3705/HR3706) / **1 2 3** (HR3700/HR3701/HR3702): Switch on the wire beaters/strip beaters/ kneading hooks and select an appropriate speed

② Turbo button (HR3705/HR3706 only)
- Press and hold to increase the speed for tougher jobs.

③ **Eject button :** Press to release the inserted wire beaters/strip beaters/ kneading hooks.

④ Motor unit

⑤ Cord storage

⑥ Cord clip

⑦ Two strip beaters (HR3700/HR3705 only)

⑧ Two wire beaters (HR3701/HR3702/HR3706 only)

⑨ Two kneading hooks (supplied with HR3705/HR3706, optional for HR3700)

### 4 Using the appliance

#### Before first use

Before you use the appliance for the first time, thoroughly clean the parts that come into contact with food.

1 Clean the motor unit with a moist cloth.
2 Clean the beaters and kneading hooks in warm water with some washing-up liquid or in a dishwasher.

#### Wire beaters/strip beaters/kneading hooks (fig.2)

1 Select an appropriate speed, to switch on the wire/strip beaters or kneading hooks. To avoid splashing, start mixing at a low speed, and then switch to a higher speed.
- For tougher jobs, press and hold the Turbo button while processing.

2 After use, turn the speed selector to **0** (off position), and then unplug the appliance.
3 Press the Eject button to release the wire/strip beaters or kneading hooks.

### 5 Recipe

#### Toscana Bread

**Ingredients**: (Only applicable to HR3702, HR3705, and HR3706 with dough hook accompanied)
- 600 g all-purpose flour
- 432 g water
- 60 g oil
- 1 teaspoon salt
- 1 teaspoon sugar
- 6 g yeast
- 1 teaspoon of dry rosemary
- 20 g green or black olive

**Directions**:
1 Put flour, water, oil, salt, sugar and yeast in a bowl.
2 Mix the ingredients for five minutes using turbo speed.
3 Put the dough into the refrigerator for one hour.
4 Cut the olives into small pieces.
5 Take the dough out from the refrigerator.
6 Press and hold the turbo button to mix the dough for two minutes.
7 Bake the bread in a baking tin at 180°C for around 25 mins.

4

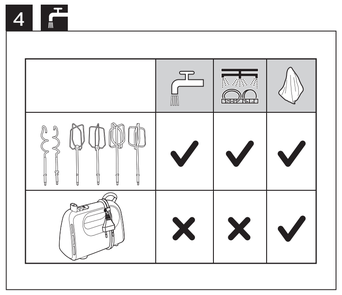

### 6 Cleaning (fig.4)

**Caution**
- Before you clean the appliance or release any accessory, unplug it.

1 Clean the motor unit with a moist cloth.
2 Clean the beaters and kneading hooks in warm water (<60°C) with some washing-up liquid or in a dishwasher.

### 7 Order accessories

To purchase accessories for this appliance, please visit our website www.philips.com/shop. If you have any difficulties obtaining accessories for your appliance, please contact the Philips Consumer Care Centre in your country. You will find the contact details at www.philips.com/support.

### 8 Guarantee and service

If you have a problem, need service, or need information, see www.philips.com/support or contact the Philips Consumer Care Center in your country. The phone number is in the worldwide guarantee leaflet. If there is no Consumer Care Center in your country, go to your local Philips dealer.

## Français

### 1 Important

Lisez attentivement cette brochure « Informations Importantes » avant d'utiliser l'appareil et conservez-la pour un usage ultérieur.

#### Avertissement

- Ne plongez pas le bloc moteur dans l'eau et ne le rincez pas sous l'eau du robinet.
- Avant de brancher l'appareil sur le secteur, assurez-vous que la tension indiquée au bas de l'appareil correspond à la tension secteur locale.
- Si le cordon d'alimentation est endommagé, il doit être remplacé par le fabricant, son agent de maintenance ou d'autres personnes disposant des qualifications appropriées afin d'éviter tout accident.
- Cet appareil peut être utilisé par des personnes dont les capacités physiques, sensorielles ou intellectuelles sont réduites ou des personnes manquant d'expérience et de connaissances, à condition que ces personnes soient sous surveillance ou qu'elles aient reçu des instructions quant à l'utilisation sécurisée de l'appareil et qu'elles aient pris connaissance des dangers encourus.
- Veillez à ce que les enfants ne puissent pas jouer avec l'appareil.
- Cet appareil ne doit pas être utilisé par des enfants. Tenez l'appareil et le cordon hors de portée des enfants.
- Avant de brancher le batteur sur le secteur, insérez les fouets dans le batteur.
- Avant d'allumer l'appareil, placez les fouets dans les ingrédients.
- Éteignez l'appareil et débranchez-le de la prise secteur si vous ne vous en servez pas et avant de l'assembler, de le désassembler et de le nettoyer, et avant de changer les accessoires ou d'approcher les éléments qui bougent pendant l'utilisation.

#### Attention

- N'utilisez jamais d'accessoires ou de pièces d'un autre fabricant ou n'ayant pas été spécifiquement recommandés par Philips. L'utilisation de ce type d'accessoires ou de pièces entraîne l'annulation de la garantie.
- Cet appareil est destiné à un usage domestique uniquement.
- Ne dépassez pas les quantités et les temps de préparation indiqués dans le mode d'emploi.
- Ne réalisez pas plusieurs préparations sans interruption. Laissez toujours refroidir l'appareil 5 minutes avant de le réutiliser.

#### Note

- Niveau sonore = 83 dB [A]

#### Champs électromagnétiques (CEM)

Cet appareil Philips est conforme à toutes les normes relatives aux champs électromagnétiques (CEM). Il répond aux règles de sécurité établies sur la base des connaissances scientifiques actuelles s'il est manipulé correctement et conformément aux instructions de ce mode d'emploi.

#### Recyclage

Ce symbole signifie que ce produit ne doit pas être mis au rebut avec les ordures ménagères (2012/19/UE).

Respectez les règles en vigueur dans votre pays pour la mise au rebut des produits électriques et électroniques. Une mise au rebut correcte contribue à préserver l'environnement et la santé.

### 2 Introduction

Félicitations pour votre achat et bienvenue dans l'univers Philips ! Pour profiter pleinement de l'assistance offerte par Philips, enregistrez votre produit à l'adresse www.philips.com/welcome.

Notre nouveau batteur Daily facilite vos préparations pour un résultat rapide et délicieux à chaque fois. Préparez des pâtes à gâteau et à crêpes jusqu'à 20 % plus rapidement. Design ultraléger et ergonomique pour rendre vos préparations aisées et confortables.

### 3 Présentation (fig.1)

① **Contrôle de la vitesse**
- **0 :** permet d'éteindre les fouets métalliques / fouets en plastique / crochets à pétrir.
- **1 2 3 4 5** (HR3705/HR3706) / **1 2 3** (HR3700/HR3701/HR3702) : permet d'actionner les fouets métalliques / fouets en plastique / crochets à pétrir et de sélectionner une vitesse adéquate.

② **Bouton Turbo** (HR3705/HR3706 uniquement)
- Maintenir enfoncé afin d'augmenter la vitesse pour les applications plus difficiles.

③ **Bouton d'éjection :** permet de libérer les fouets métalliques / fouets en plastique / crochets à pétrir insérés.

④ Bloc moteur

⑤ Range-cordon

⑥ Cordon à clip

⑦ Deux fouets en plastique (HR3700/HR3705 uniquement)

⑧ Deux fouets métalliques (HR3701/HR3702/HR3706 uniquement)

⑨ Deux crochets à pétrir (fournis avec HR3705/HR3706, disponibles en option pour HR3700)

### 4 Utilisation de l'appareil

#### Avant la première utilisation

Avant d'utiliser l'appareil pour la première fois, nettoyez soigneusement les parties qui entrent en contact avec la nourriture.

1 Nettoyez le bloc moteur à l'aide d'un chiffon humide.
2 Nettoyez les fouets et les crochets à pétrir à l'eau chaude savonneuse ou au lave-vaisselle.

#### Fouets métalliques / fouets en plastique / crochets à pétrir (fig. 2)

1 Sélectionnez une vitesse adéquate, pour actionner les fouets métalliques / en plastique ou les crochets à pétrir. Pour éviter les éclaboussures, commencez à mélanger à faible vitesse, puis passez à une vitesse supérieure.
- Pour les applications plus difficiles, maintenez enfoncé le bouton Turbo en cours d'utilisation.

2 Après utilisation, réglez le sélecteur de vitesse sur **0** (position d'arrêt), puis débranchez l'appareil.
3 Appuyez sur le bouton d'éjection pour libérer les fouets métalliques/en plastique ou les crochets à pétrir.

### 5 Recette

#### Pâte à pizza

**Ingrédients :**
- 500 g de farine blanche
- 50 g d'huile
- 1 cuillère à café de sucre
- 1 cuillère à café de sel
- 1 sachet de levure rapide
- 280 ml d'eau chaude

**Instructions :**
1 Versez la farine, le sucre, le sel et la levure dans un saladier.
2 Versez l'eau et l'huile dans le saladier.
3 Commencez par utiliser la vitesse 1, puis augmentez progressivement jusqu'à la vitesse maximale.
4 Battez les ingrédients jusqu'à ce qu'une boule bien homogène se soit formée.

### 6 Nettoyage (fig. 4)

**Attention**
- Avant de nettoyer l'appareil ou de retirer un accessoire, débranchez-le.

1 Nettoyez le bloc moteur à l'aide d'un chiffon humide.
2 Nettoyez les fouets et les crochets à pétrir à l'eau chaude (<60 °C) savonneuse ou au lave-vaisselle.

### 7 Commande d'accessoires

Pour acheter des accessoires pour cet appareil, visitez notre site Web www.philips.com/shop. Si vous rencontrez des problèmes pour vous procurer des accessoires pour votre appareil, contactez le Service Consommateurs Philips de votre pays. Ses coordonnées sont disponibles à l'adresse www.philips.com/support.

### 8 Garantie et service

Si vous rencontrez un problème ou souhaitez obtenir des informations supplémentaires, visitez le site Web Philips à l'adresse www.philips.com/support ou contactez le Service Consommateurs Philips de votre pays. Vous trouverez le numéro de téléphone dans le dépliant de garantie internationale. S'il n'existe pas de Service Consommateurs dans votre pays, renseignez-vous auprès de votre revendeur Philips.

## Indonesia

### 1 Penting

Baca buklet informasi penting ini dengan cermat sebelum menggunakan alat dan simpanlah untuk referensi nanti.

#### Peringatan

- Jangan merendam unit motor di dalam air atau membilasnya di bawah keran.
- Sebelum menghubungkan alat ke stopkontak, pastikan tegangan yang ditunjukkan di bagian bawah alat sesuai dengan tegangan daya setempat.
- Jika kabel listrik rusak, maka harus diganti oleh produsen, agen servis, atau personel dengan kualifikasi setara untuk menghindari bahaya.
- Alat ini dapat digunakan oleh orang dengan keterbatasan fisik, keterbatasan indera atau kecakapan mental, atau orang yang kurang pengalaman dan pengetahuan apabila mereka diberi pengawasan atau petunjuk mengenai cara penggunaan alat secara aman dan jika mereka mengerti bahayanya.
- Anak kecil harus diawasi untuk memastikan mereka tidak bermain-main dengan alat ini.
- Alat ini tidak boleh digunakan oleh anak-anak. Jauhkan alat dan kabelnya dari jangkauan anak-anak.
- Sebelum menghubungkan mixer ke stopkontak, pasangkan pengocok mixer.
- Sebelum menghidupkan alat, turunkan pengocok ke dalam bahan.
- Matikan alat dan cabut kabel dari stopkontak jika Anda akan meninggalkannya tanpa pengawasan dan sebelum memasang, melepaskan, dan membersihkannya, juga sebelum mengganti aksesori atau berusaha menyentuh komponen yang bergerak saat sedang digunakan.

#### Perhatian

- Jangan sekali-kali menggunakan aksesori atau komponen apa pun dari produsen lain atau yang tidak secara khusus direkomendasikan oleh Philips. Jika Anda menggunakan aksesori atau komponen tersebut, garansi Anda menjadi batal.
- Alat ini hanya untuk keperluan rumah tangga.
- Jangan melebihi jumlah dan waktu pengolahan seperti yang ditunjukkan pada petunjuk pengguna.
- Jangan mengolah lebih dari satu takaran tanpa terputus. Biarkan alat mendingin selama lima menit sebelum Anda melanjutkan pengolahan.

#### Catatan

- Tingkat kebisingan = 83 dB [A]

#### Medan elektromagnet (EMF)

Alat Philips ini mematuhi semua standar yang terkait dengan medan elektromagnet (EMF). Jika ditangani dengan benar dan sesuai dengan petunjuk dalam petunjuk pengguna ini, alat tersebut aman digunakan menurut bukti ilmiah yang kini tersedia.

#### Mendaur ulang

Simbol ini berarti produk ini dilarang dibuang bersama limbah rumah tangga biasa (2012/19/EU).

Patuhi peraturan mengenai pengumpulan produk-produk elektrik dan elektronik di negara Anda. Pembuangan produk secara benar akan membantu mencegah dampak negatif terhadap lingkungan dan kesehatan manusia.

### 2 Pendahuluan

Selamat atas pembelian Anda dan selamat datang di Philips! Untuk memanfaatkan sepenuhnya dukungan yang ditawarkan Philips, daftarkan produk Anda di www.philips.com/welcome.

Mixer Daily kami yang baru memudahkan Anda membuat kue dengan cepat dan lezat setiap saat. Menyiapkan bahan dan adonan kue hingga 20% lebih cepat. Desain yang ringan dan ergonomis menjadikan proses membuat adonan mudah dan menyenangkan.

### 3 Tinjauan (gbr.1)

① Kontrol kecepatan
- **0**: Mematikan pengocok kawat/pengocok strip/pengocok spiral.
- **1 2 3 4 5** (HR3705/HR3706) / **1 2 3** (HR3700/HR3701/HR3702): Menyalakan pengocok kawat/pengocok strip/ pengocok spiral dan memilih kecepatan yang sesuai

② Tombol Turbo (HR3705/HR3706 saja)
- Tekan dan tahan untuk meningkatkan kecepatan pada pekerjaan yang lebih berat.

③ **Tombol pelepas :** Tekan untuk melepaskan pengocok kawat/pengocok strip/pengocok spiral yang dimasukkan.

④ Unit motor

⑤ Tempat penyimpanan kabel

⑥ Klip kabel

⑦ Dua pengocok strip (HR3700/HR3705 saja)

⑧ Dua pengocok kawat (HR3701/HR3702/HR3706 saja)

⑨ Dua pengocok spiral (tersedia untuk HR3705/HR3706, opsional untuk HR3700)

### 4 Menggunakan alat

#### Sebelum menggunakan alat pertama kali.

Sebelum menggunakan alat untuk pertama kali, bersihkan sampai tuntas semua bagian yang menyentuh makanan.

1 Bersihkan unit motor dengan kain lembap.
2 Bersihkan pengocok atau pengocok spiral dalam air hangat dengan sedikit cairan pembersih, atau dengan menggunakan mesin pencuci piring.

#### Pengocok kawat/pengocok strip/pengocok spiral (gbr 2)

1 Pilih kecepatan yang sesuai untuk menyalakan pengocok kawat/strip atau pengocok spiral. Agar tidak terciprat, mulai mengocok pada kecepatan rendah, lalu pindahkan ke kecepatan yang lebih tinggi.
- Untuk pekerjaan yang lebih berat, tekan dan tahan tombol Turbo saat memroses.

2 Setelah digunakan, putar pemilih kecepatan ke **0** (posisi mati) kemudian cabut alat dan stopkontak.
3 Tekan tombol Pelepas untuk melepaskan pengocok kawat/strip atau pengocok spiral.

### 5 Resep

#### Adonan pizza

**Bahan-bahan**:
- 500 g tepung terigu serba guna
- 50 g minyak
- 1 sendok teh gula
- 1 sendok teh garam
- 1 kemasan ragi instan
- 280 ml air hangat

**Petunjuk:**
1 Masukkan tepung terigu, gula, garam, dan ragi ke dalam mangkuk.
2 Tuang air dan minyak ke mangkuk.
3 Mulai mengolah dengan menggunakan kecepatan 1, lalu naikkan perlahan hingga kecepatan maksimum.
4 Aduk bahan hingga tercampur sempurna dan berbentuk bulat.

### 6 Membersihkan (gbr.4)

**Perhatian**
- Sebelum membersihkan alat atau melepaskan aksesori apa pun, cabut dari stopkontak.

1 Bersihkan unit motor dengan kain lembap.
2 Bersihkan pengocok atau pengocok spiral dalam air hangat (<60°C) dengan sedikit cairan pembersih, atau dengan menggunakan mesin cuci piring.

### 7 Pesan aksesori

Untuk membeli aksesori alat ini, kunjungi situs web kami di www.philips.com/shop. Jika Anda kesulitan mendapatkan aksesori untuk alat Anda, silakan hubungi Pusat Layanan Pelanggan Philips di negara Anda. Anda dapat menemukan detail kontak di www.philips.com/support.

### 8 Garansi dan servis

Jika Anda mengalami masalah, memerlukan servis atau informasi, kunjungi www.philips.com/support atau hubungi Pusat Layanan Pelanggan Philips di negara Anda. Nomor telepon bisa Anda lihat pada kartu garansi internasional. Jika di negara Anda tidak terdapat Pusat Layanan Pelanggan, kunjungi dealer Philips setempat.

## 한국어

### 1 중요 사항

본 제품을 사용하기 전에 이 중요 정보 책자를 주의 깊게 읽고 나중에 참조할 수 있도록 잘 보관하십시오 .

#### 경고

- 본체는 절대로 물에 담그거나 헹구지 마십시오 .
- 제품에 전원을 연결하기 전에 제품의 하단에 표시된 전압과 사용 지역의 전압이 일치하는지 확인하십시오 .
- 전원 코드가 손상된 경우 안전을 위해 제조업체 , 서비스 기사 또는 전문 기술자에게 의뢰하여 교체하십시오 .
- 신체적 , 감각적 또는 정신적인 능력이 부족하거나 경험과 지식이 풍부하지 않은 사람이 이 제품을 사용하려면 제품 사용과 관련하여 안전하게 사용할 수 있도록 지시사항을 충분히 숙지한 사람의 도움을 받아야 합니다 .
- 어린이가 제품을 가지고 놀지 않도록 보호자의 감독이 필요합니다 .
- 이 제품은 어린이가 사용해서는 안됩니다 . 제품과 전원 코드는 어린이의 손이 닿지 않는 곳에 보관하십시오 .
- 믹서기를 전원에 연결하기 전에 혼합기를 믹서기에 장착하십시오 .
- 제품의 전원을 켜기 전에 혼합기를 재료 속에 넣으십시오 .
- 액세서리를 교체하기 전 , 작동 중인 부품을 만지기 전 , 제품을 조립 , 분리 , 보관 또는 청소하기 전 또는 제품을 사용하지 않고 자리를 비울 때에는 제품 전원을 끄고 전원 코드를 뽑으십시오 .

#### 주의

- 다른 제조업체에서 만들었거나 필립스에서 권장하지 않은 액세서리 또는 부품은 절대 사용하지 마십시오 . 이러한 액세서리나 부품을 사용했을 경우에는 품질 보증이 무효화됩니다 .
- 본 제품은 가정용입니다 .
- 사용자 설명서에 표시된 용량 및 작동 시간을 초과하지 마십시오 .
- 연속으로 두 번 이상 사용하지 마십시오 . 제품이 식을 때까지 5 분 정도 기다렸다가 다시 사용하십시오 .

#### 참고

- 소음 수준 = 83dB[A]

#### EMF( 전자기장 )

이 필립스 제품은 EMF( 전자기장 ) 와 관련된 모든 기준을 준수합니다 . 이 사용 설명서의 지침에 따라 적절하게 취급할 경우 이 제품은 안전하게 사용할 수 있으며 이는 현재까지의 과학적 증거에 근거하고 있습니다 .

#### 재활용

이 기호는 이 제품을 일반 가정용 쓰레기와 함께 버리면 안된다는 것을 의미합니다 (2012/19/EU).

해당 국가의 전기 / 전자 제품 분리 수거 규칙에 따라 버리십시오. 올바른 제품 폐기를 통해 환경 및 인류의 건강을 유해한 영향으로부터 보호할 수 있습니다 .

### 2 소개

필립스 제품을 구입해 주셔서 감사합니다 ! 필립스에서 제공하는 지원 혜택을 받으시려면 www.philips.com/welcome 에서 제품을 등록해 주십시오 .

당시의 새로운 데일리 믹서를 활용하면 베이킹이 더욱 쉬워지므로 맛있는 음식을 언제나 빠르게 만들 수 있습니다 . 케이크 믹스와 반죽이 20% 더 빨라집니다 . 가볍고 인체공학적 디자인으로 어떤 믹싱도 쉽고 편안하게 할 수 있습니다 .

### 3 개요 ( 그림 1)

① 속도 조절
- **0**: 나선형 혼합기 / 거품기 / 반죽기의 전원을 끕니다 .
- **1 2 3 4 5** (HR3705/HR3706) / **1 2 3** (HR3700/HR3701/HR3702): 나선형 혼합기 / 거품기 / 반죽기의 전원을 켜고 적절한 속도를 선택합니다 .

② **터보 버튼** (HR3705/HR3706 전용 )
- 작업 시 더 강한 힘이 필요할 경우 버튼을 길게 눌러 속도를 높입니다 .

③ **분리 버튼 :** 누르면 장착된 나선형 혼합기 / 거품기 / 반죽기가 분리됩니다 .

④ 본체

⑤ 코드 보관

⑥ 코드 클립

⑦ 거품기 2 개 (HR3700/HR3705 에만 해당 )

⑧ 나선형 혼합기 2 개 (HR3701/HR3702/HR3706 에만 해당 )

⑨ 반죽기 2 개 (HR3705/HR3706 에는 동봉 , HR3700 에는 옵션으로 제공됨 )

### 4 제품 사용

#### 처음 사용 전

제품을 처음 사용하기 전에 음식과 닿는 부품은 깨끗이 세척하십시오 .

1 본체는 젖은 천으로 닦습니다 .
2 소량의 세제를 푼 뜨거운 물 또는 식기 세척기를 이용해 혼합기와 반죽기를 세척합니다 .

#### 나선형 반죽기 / 거품기 / 반죽기 ( 그림 2)

1 나선형 반죽기 / 거품기 또는 반죽기를 켜려면 적당한 속도를 선택합니다 . 재료가 튀지 않게 낮은 속도에서 작동을 시작한 후 속도를 높입니다 .
- 작업 시 더 강한 힘이 필요한 경우 , 작동 중에 터보 버튼을 길게 누릅니다 .

2 사용 후 속도 조절기를 **0**( 꺼짐 위치 ) 에 맞추고 제품의 전원 코드를 뽑습니다 .
3 분리 버튼을 눌러 나선형 혼합기 , 거품기 또는 반죽기를 분리합니다 .

### 5 레시피

#### 피자 반죽

**재료 :**
- 다용도 밀가루 500g
- 기름 50g
- 설탕 1 작은술
- 소금 1 작은술
- 인스턴트 이스트 1 봉
- 따뜻한 물 280ml

**요리법 :**
1 밀가루 , 설탕 , 소금 , 이스트를 용기에 담습니다 .
2 용기에 물과 기름을 붓습니다 .
3 속도 1 로 반죽을 시작하여 최대 속도까지 점차적으로 높입니다 .
4 재료가 공 모양으로 잘 뭉쳐질 때까지 반죽합니다 .

### 6 세척 ( 그림 4)

**주의**
- 제품을 세척하기 전에 액세서리를 분리하고 전원 코드를 뽑으십시오 .

1 본체는 젖은 천으로 닦습니다 .
2 소량의 세제를 푼 따뜻한 물 (60°C 이하 ) 또는 식기 세척기를 이용해 혼합기와 반죽기를 세척하십시오 .

### 7 액세서리 주문

본 제품의 액세서리를 주문하려면 필립스 웹사이트 (www.mall.philips.co.kr) 를 방문해 주십시오 . 본 제품의 액세서리를 구하기 어려운 경우에는 필립스 고객 상담실로 문의하십시오 . www.philips.com/support 에서 연락처 정보를 확인할 수 있습니다 .

### 8 품질 보증 및 서비스

서비스 또는 정보가 필요하거나 문제가 있으면 www.philips.com/support 를 참조하거나 현지 필립스 고객 상담실로 문의하십시오 . 전국 서비스 센터 안내는 제품 보증서를 참조하십시오 . 거주 지역에 서비스 센터가 없는 경우 필립스 대리점에 문의하십시오 .

## Bahasa Melayu

### 1 Penting

Baca risalah maklumat penting ini dengan teliti sebelum anda menggunakan perkakas dan simpan ia untuk rujukan masa depan.

#### Amaran

- Jangan rendam unit motor di dalam air atau membilasnya di bawah pili air.
- Sebelum anda menyambungkan perkakas ke kuasa, pastikan voltan yang dinyatakan di bahagian bawah perkakas sesuai dengan voltan kuasa setempat.
- Jika kord sesalur rosak, kord mesti digantikan oleh pengeluar, ejen servis atau pihak yang mempunyai kelayakan yang sama bagi mengelakkan bahaya.
- Perkakas boleh digunakan oleh orang yang kurang upaya dari segi fizikal, deria atau mental, atau kurang berpengalaman dan pengetahuan jika mereka diberi pengawasan dan arahan berkenaan penggunaan perkakas secara selamat dan jika mereka memahami bahaya yang mungkin berlaku.
- Kanak-kanak hendaklah diawasi untuk memastikan bahawa mereka tidak bermain dengan perkakas ini.
- Perkakas ini tidak seharusnya digunakan oleh kanak-kanak. Jauhkan perkakas dan kordnya dari capaian kanak-kanak.
- Sebelum anda sambungkan pengadun pada sesalur kuasa, masukkan pemukul ke dalam pengadun.
- Sebelum anda menghidupkan perkakas, turunkan pemukul ke dalam ramuan.
- Matikan perkakas dan cabut plag daripada sesalur kuasa jika anda membiarkannya tanpa dijaga dan sebelum anda memasang, menanggalkan bahagiannya dan membersihkannya dan sebelum menukar aksesori atau mendekati bahagian yang bergerak semasa penggunaan.

#### Awas

- Jangan sekali-kali gunakan aksesori atau barang-barang ganti daripada pengilang lain atau yang tidak disyorkan secara khusus oleh Philips. Jika anda menggunakan aksesori atau barang-barang ganti yang sedemikian, jaminan anda menjadi tidak sah.
- Perkakas ini dimaksudkan untuk penggunaan rumah tangga sahaja.
- Jangan melebihi kuantiti dan masa memproses yang ditunjukkan dalam manual pengguna.
- Jangan memproses lebih daripada satu kelompok tanpa henti. Biarkan perkakas menyejuk selama lima minit sebelum anda teruskan memproses.

#### Nota

- Aras hingar: = 83 dB [A]

#### Medan elektromagnet (EMF)

Perkakas Philips ini mematuhi semua piawai yang berkaitan dengan medan elektromagnet (EMF). Jika dikendalikan dengan betul dan menurut arahan dalam manual pengguna ini, perkakas ini selamat untuk digunakan berdasarkan bukti saintifik yang ada buat masa ini.

## Kitar semula

Simbol ini bermaksud bahawa produk ini tidak harus dibuang dengan sampah rumah biasa (2012/19/EU).

Ikut peraturan negara anda untuk pengumpulan berasingan produk elektrik dan elektronik. Cara membuang yang betul akan membantu mencegah akibat negatif terhadap alam sekitar dan kesihatan manusia.

## 2 Pengenalan

Tahniah atas pembelian anda dan selamat menggunakan Philips! Untuk mendapat manfaat sepenuhnya daripada sokongan yang ditawarkan oleh Philips, daftarkan produk anda di www.philips.com/welcome.

Pengadun Daily kami mempercepat persediaan makanan yang lazat. Menyediakan adunan kek dan mengadun 20% lebih pantas. Reka bentuk ringan dan ergonomik memudahkan pengadunan.

## 3 Gambaran keseluruhan (raj.1)

① **Kawalan kelajuan**
- **0**: Matikan pemukul wayar/pemukul jalur/cangkuk uli
- **1 2 3 4 5** (HR3705/HR3706) / **1 2 3** (HR3700/HR3701/HR3702): Hidupkan pemukul wayar/pemukul jalur/cangkuk penguli dan pilih kelajuan yang sesuai

② **Butang turbo** (HR3705/HR3706 sahaja)
- Tekan dan tahan untuk menambahkan kelajuan bagi kerja yang lebih berat.

③ **Butang keluar:** Tekan untuk mengeluarkan pemukul wayar/pemukul jalur/cangkuk uli yang dimasukkan.

④ **Unit motor**

⑤ **Penyimpanan kord**

⑥ **Klip kord**

⑦ **Dua pemukul jalur (HR3700/HR3705 sahaja)**

⑧ **Dua pemukul jalur (HR3701/HR3702/HR3706 sahaja)**

⑨ **Dua cangkuk uli (dibekalkan dengan HR3705/HR3706, pilihan untuk HR3700)**

## 4 Menggunakan perkakas

### Sebelum penggunaan pertama

Sebelum anda menggunakan perkakas buat kali pertama, bersihkan bahagian yang terkena makanan sebersih-bersihnya.

1 Bersihkan unit motor dengan kain yang lembap.
2 Bersihkan pemukul dan cangkuk uli dengan air suam dengan sedikit cecair pencuci atau di dalam mesin pencuci pinggan mangkuk.

### Pemukul wayar/pemukul jalur/cangkuk uli (raj.2)

1 Pilih kelajuan yang sesuai untuk menghidupkan pemukul wayar/jalur atau cangkuk uli. Untuk mengelakkan percikan, mulakan campuran pada kelajuan rendah, dan kemudian tukar ke kelajuan lebih tinggi.
- Untuk kerja yang berat, tekan dan tahan butang Turbo semasa pemprosesan.

2 Selepas penggunaan, putar pemilih kelajuan ke **0** ( kedudukan matikan), kemudian tanggalkan plag perkakas.
3 Tekan butang keluar untuk mengeluarkan pemukul wayar/jalur atau cangkuk uli.

## 5 Resipi

### Doh piza

**Ramuan**:
- 500 g tepung serba guna
- 50 g minyak
- 1 sudu teh gula
- 1 sudu teh garam
- 1 paket yis segera
- 280 ml air suam

**Arahan:**
1 Masukkan tepung, gula, garam dan yis ke dalam mangkuk.
2 Tuang air dan minyak ke dalam mangkuk.
3 Mulakan dengan kelajuan 1, kemudian tukar kepada kelajuan maksimum secara berperingkat.
4 Campur bahan sehingga bebola yang sebati terbentuk.

## 6 Pembersihan (raj.4)

**Awas**
- Sebelum anda membersihkan perkakas atau mengeluarkan mana-mana aksesori, cabut keluar plagnya.

1 Bersihkan unit motor dengan kain yang lembap.
2 Bersihkan pemukul dan cangkuk uli dengan air suam (<60°C) dengan sedikit cecair pencuci atau di dalam mesin pencuci pinggan mangkuk.

## 7 Pesan aksesori

Untuk membeli aksesori bagi perkakas ini, sila lawati laman web kami di www.philips.com/shop. Jika anda menghadapi kesukaran untuk mendapatkan aksesori bagi perkakas anda, sila hubungi Pusat Layanan Pelanggan Philips di negara anda. Anda boleh mendapatkan butiran hubungan di www.philips.com/support.

## 8 Jaminan dan servis

Jika anda mempunyai masalah, memerlukan servis, atau memerlukan maklumat, lihat www.philips.com/support atau hubungi Pusat Layanan Pelanggan Philips di negara anda. Nombor telefonnya terdapat dalam risalah jaminan sedunia. Jika tiada Pusat Layanan Pelanggan di negara anda, pergi ke pengedar Philips tempatan.

# ภาษาไทย

## 1 ข้อสำคัญ

โปรดอ่านข้อมูลที่สำคัญในแผ่นพับอย่างละเอียดก่อนใช้งานเครื่องและเก็บคู่มือไว้เพื่อใช้อ้างอิงในภายหลัง

### คำเตือน

- ห้ามจุ่มมอเตอร์ลงในน้ำ หรือล้างทำความสะอาดใต้ก๊อกน้ำ
- ก่อนที่จะเสียบปลั๊กเครื่อง ตรวจสอบให้แน่ใจว่าแรงดันไฟฟ้าที่ระบุไว้บนเครื่องตรงกับแรงดันไฟฟ้าในพื้นที่ใช้งาน
- หากสายไฟชำรุด ต้องทำการเปลี่ยนโดยผู้ผลิต ผู้ให้บริการ หรือผู้ที่ผ่านการฝึกอบรมเพื่อหลีกเลี่ยงอันตรายที่อาจเกิดขึ้น
- ผู้ที่มีสภาพร่างกายไม่สมบูรณ์ ประสาทสัมผัสไม่สมบูรณ์ หรือสภาพจิตใจไม่ปกติ หรือขาดประสบการณ์และความรู้ความเข้าใจ สามารถใช้เครื่องนี้ได้ หากอยู่ในการควบคุมดูแลหรือได้รับคำแนะนำในการใช้งานที่ปลอดภัยและเข้าใจถึงอันตรายที่เกี่ยวข้องในการใช้งาน
- เด็กเล็กควรได้รับการดูแลเพื่อป้องกันไม่ให้เด็กนำเครื่องนี้ไปเล่น
- ไม่ควรให้เด็กใช้เครื่องนี้ เก็บเครื่องและสายไฟให้พ้นมือเด็ก
- ก่อนเสียบปลั๊กไฟเครื่องผสมอาหาร ให้เสียบหัวตีในเครื่องผสมอาหาร
- ก่อนเปิดสวิตช์เครื่อง ให้ปรับหัวตีจมลงไปในส่วนผสม
- ให้ปิดเครื่องและถอดปลั๊กไฟออกจากเต้ารับเสมอหากคุณต้องปล่อยเครื่องไว้โดยไม่มีคนดูแล และก่อนประกอบ ถอดประกอบ และทำความสะอาด และก่อนทำการเปลี่ยนอุปกรณ์เสริมหรือเข้าใกล้ชิ้นส่วนที่หมุนขณะใช้งาน

### ข้อควรระวัง

- ห้ามใช้อุปกรณ์เสริมหรือชิ้นส่วนใดๆ ที่ผลิตจากผู้ผลิตอื่น หรือที่ไม่ได้รับการแนะนำจาก Philips หากคุณใช้อุปกรณ์เสริมหรือชิ้นส่วนจากผู้ผลิตอื่นหรือที่ไม่ได้รับการแนะนำจาก Philips การรับประกันของคุณจะไม่มีผลบังคับใช้
- เครื่องใช้ไฟฟ้านี้เหมาะสำหรับการใช้งานในครัวเรือนเท่านั้น
- ห้ามใส่ส่วนผสมในปริมาณมากกว่าที่กำหนดและใช้เวลาเกินกว่าที่ระบุไว้ในคู่มือผู้ใช้
- ห้ามปั่นส่วนผสมมากกว่าหนึ่งอย่างติดต่อกันโดยไม่ปิดพักเครื่อง ปล่อยให้เครื่องเย็นลงเป็นเวลา 5 นาทีก่อนใช้งานต่อ

### หมายเหตุ

- ระดับเสียง = 83 เดซิเบล [A]

### คลื่นแม่เหล็กไฟฟ้า (EMF)

เครื่องของ Philips รุ่นนี้ออกแบบตามมาตรฐานด้านคลื่นแม่เหล็กไฟฟ้า (EMF) หากมีการใช้งานอย่างเหมาะสมและตองตัวอย่างด้านแนะนำในคู่มือผู้ใช้นี้ คุณสามารถใช้เผลิตภัณฑ์ได้อย่างปลอดภัยตามข้อพิสูจน์ทางวิทยาศาสตร์ในปัจจุบัน

### การรีไซเคิล

สัญลักษณ์นี้หมายความว่าผลิตภัณฑ์นี้จะต้องไม่ถูกทิ้งรวมกับขยะจากครัวเรือนทั่วไป (2012/19/EU)

ปฏิบัติตามกฎระเบียบของประเทศของคุณสำหรับการแยกเก็บผลิตภัณฑ์ไฟฟ้าและอิเล็กทรอนิกส์ การกำจัดอย่างถูกต้องช่วยป้องกันผลเสียเนื่องทางสุขที่อาจเกิดขึ้นกับสิ่งแวดล้อมและสุขภาพของมนุษย์

## 2 ข้อมูลเบื้องต้น

ขอแสดงความยินดีกับผลิตภัณฑ์ใหม่และต้อนรับเข้าสู่โลกของ Philips! เพื่อให้คุณได้รับประโยชน์อย่างเต็มที่จากบริการที่ Philips มอบให้ โปรดลงทะเบียนผลิตภัณฑ์ของคุณที่ www.philips.com/welcome

เครื่องผสมอาหาร Daily รุ่นใหม่ทำให้การอบอาหารง่ายขึ้น เพื่อผลลัพธ์ที่รวดเร็วและอร่อยทุกครั้ง เครื่องส่วนผสมสะดวกและเป็นเครื่องใช้ที่ใช้งานง่าย 20% น้ำหนักบางและการออกแบบที่ทรงตามหลักสรีรศาสตร์คุณผสมอาหารได้อย่างง่ายดายและสะดวกสบาย

## 3 ภาพรวม (รูปที่ 1)

① **การควบคุมความเร็ว**
- **0**: ปิดสวิตช์หัวตีอาหารแบบตะกร้อ/หัวตีอาหารแบบตะขอ/ตะขอนวดแป้ง
- **1 2 3 4 5** (HR3705/HR3706) / **1 2 3** (HR3700/HR3701/HR3702): เปิดสวิตช์หัวตีอาหารแบบตะกร้อ/หัวตีอาหารแบบตะขอ/ตะขอนวดแป้ง และเลือกความเร็วที่เหมาะสม

② **ปุ่มเทอร์โบ** (เฉพาะรุ่น HR3705/HR3706 เท่านั้น)
- กดค้างไว้เพื่อเพิ่มความเร็วสำหรับงานที่หนักขึ้น

③ **ปุ่มปดออก :** กดเพื่อถอดหัวตีอาหารแบบตะกร้อ/หัวตีอาหารแบบตะขอ/ตะขอนวดแป้งที่ใส่อยู่

④ **แท่นมอเตอร์**

⑤ **ที่เก็บสายไฟ**

⑥ **ที่รัดสายไฟ**

⑦ **หัวตีอาหารแบบตะขอสองชิ้น (เฉพาะรุ่น HR3700/HR3705 เท่านั้น)**

⑧ **หัวตีอาหารแบบตะกร้อสองชิ้น (เฉพาะรุ่น HR3701/HR3702/HR3706 เท่านั้น)**

⑨ **ตะขอนวดแป้งสองชิ้น (มีมาให้พร้อมกับ HR3705/HR3706, อุปกรณ์เสริมสำหรับ HR3700)**

## 4 การใช้งาน

### ก่อนใช้งานครั้งแรก

ก่อนการใช้งานเครื่องในครั้งแรก ให้ทำความสะอาดอุปกรณ์ทุกส่วนที่สัมผัสกับอาหารอย่างทั่วถึง

1 ทำความสะอาดชุดผลมอดด้วยน้ำอุ่นผสมน้ำยาล้างจานเล็กน้อยหรือล้างในเครื่องล้างจาน
2 ทำความสะอาดหัวตีและตะขอนวดแป้งด้วยน้ำอุ่นผสมน้ำยาล้างจานเล็กน้อยหรือล้างในเครื่องล้างจาน

### หัวตีอาหารแบบตะกร้อ/หัวตีอาหารแบบตะขอ/ตัวนวดอาหาร (รูปที่ 2)

1 เลือกความเร็วที่เหมาะสมเพื่อเปิดสวิตช์หัวตีอาหารแบบตะกร้อ/ตะขอ/ตะขอนวดแป้ง เพื่อป้องกันการกระเด็น เริ่มใช้งานด้วยการตั้งค่าความเร็วระดับต่ำ แล้วค่อยเปลี่ยนไปเป็นระดับสูง
- สำหรับงานที่หนักมากขึ้น ให้กดค้างที่ปุ่มเทอร์โบขณะทำงานอยู่
2 หลังจากใช้งาน ให้หมุนตัวเลือกความเร็วไปที่ 0 (ตำแหน่งปิด) และถอดปลั๊กเครื่อง
3 กดปุ่มปดออกเพื่อถอดหัวตีอาหารแบบตะกร้อ/หัวตีอาหารแบบตะขอ หรือตะขอนวดแป้ง

## 5 สูตรอาหาร

### พิซซ่า

**ส่วนผสม:**
- แป้งอเนกประสงค์ 500 ก.
- น้ำมัน 50 ก.
- น้ำตาล 1 ช้อนชา
- เกลือ 1 ช้อนชา
- ยีสเร็วสำเร็จรูป 1 ห่อ
- น้ำอุ่น 280 มล.

**วิธีทำ:**
1 ใส่แป้ง น้ำตาล เกลือและยีสต์ลงในชาม
2 เทน้ำและน้ำมันลงในชาม
3 เริ่มการทำงานโดยใช้ความเร็วระดับ 1 แล้วค่อยๆ เปลี่ยนไปเป็นความเร็วสูงสุด
4 ผสมส่วนผสมให้เข้ากันจนเป็นก้อน

## 6 การทำความสะอาด (รูปที่ 4)

**ข้อควรระวัง**
- ให้ถอดปลั๊กก่อนจะทำความสะอาดเครื่องหรือถอดอุปกรณ์เสริมใดๆ

1 ทำความสะอาดชุดมอเตอร์ด้วยผ้าชุบน้ำบิดพอหมาด
2 ทำความสะอาดหัวตีและอุปกรณ์นวดในน้ำอุ่น (<60°C) โดยผสมน้ำยาล้างจานเล็กน้อยหรือล้างในเครื่องล้างจาน

## 7 สั่งซื้ออุปกรณ์เสริม

ในการซื้ออุปกรณ์เสริมสำหรับเครื่องนี้ โปรดเยี่ยมชมเว็บไซต์ของเรา www.philips.com/shop หาก คุณไม่สามารถหาซื้ออุปกรณ์เสริมสำหรับเครื่องของคุณ โปรดติดต่อศูนย์ดูแลลูกค้าของ Philips ในประเทศของคุณ คุรายละเอียดการติดต่อที่ www.philips.com/support

## 8 การรับประกันและบริการ

หากคุณมีปัญหาการใช้งาน ต้องการขอรับบริการ หรือต้องการข้อมูล โปรดดูที่ www.philips.com/support หรือติดต่อศูนย์บริการดูแลลูกค้าของ Philips ในประเทศของคุณ หมายเลขโทรศัพท์อยู่ในเอกสารแผ่นพับเรื่องรับประกันระดับโลก หากในประเทศของคุณไม่มีศูนย์บริการลูกค้า โปรดติดต่อตัวแทนจำหน่ายผลิตภัณฑ์ Philips ในประเทศ

# Tiếng Việt

## 1 Lưu ý quan trọng

Hãy đọc kỹ tài liệu thông tin quan trọng này trước khi sử dụng thiết bị và hãy cất giữ để tiện tham khảo sau này.

### Cảnh báo

- Không nhúng bộ phận động cơ vào nước hoặc rửa dưới vòi nước.
- Trước khi nối thiết bị với nguồn điện, đảm bảo rằng điện áp ghi ở đáy của thiết bị hợp với điện áp nguồn tại nơi sử dụng thiết bị.
- Nếu dây điện bị hỏng, bạn phải thay dây điện tại nhà sản xuất, trung tâm dịch vụ hoặc những nơi có khả năng và trình độ tương đương để tránh gây nguy hiểm.
- Những người bị suy giảm năng lực về thể chất, giác quan hoặc tâm thần, hoặc thiếu kiến thức và kinh nghiệm có thể sử dụng thiết bị nếu họ được giám sát hoặc hướng dẫn sử dụng thiết bị theo cách an toàn và hiểu được các mối nguy hiểm liên quan.
- Trẻ em phải được giám sát để đảm bảo rằng chúng không chơi đùa với thiết bị này.
- Trẻ em không được sử dụng thiết bị này. Để thiết bị và dây điện ngoài tầm với của trẻ em.
- Trước khi nối máy đánh trứng với nguồn điện, hãy lắp các que trộn vào máy đánh trứng.
- Trước khi bật thiết bị, hãy hạ que trộn xuống nguyên liệu.
- Tắt thiết bị và ngắt thiết bị ra khỏi nguồn điện nếu thiết bị không được giám sát và trước khi lắp ráp, tháo dỡ và làm vệ sinh thiết bị cũng như trước khi thay đổi phụ kiện hoặc tiếp xúc các bộ phận đang chuyển động trong khi sử dụng.

### Chú ý

- Không sử dụng bất kỳ phụ kiện hoặc bộ phận nào mà Philips không khuyên dùng. Nếu bạn sử dụng các phụ kiện hoặc bộ phận không phải của Philips, việc bảo hành sẽ bị mất hiệu lực.
- Thiết bị này được thiết kế chỉ để dùng trong gia đình.
- Không vượt quá số lượng và thời gian chế biến được nêu trong hướng dẫn sử dụng.
- Không chế biến liên tục nhiều mẻ. Để thiết bị nguội xuống trong năm phút trước khi tiếp tục chế biến.

### Ghi chú

- Mức độ ồn: Lc = 83 dB [A]

### Điện từ trường (EMF)

Thiết bị Philips này tuân thủ tất cả các tiêu chuẩn liên quan đến điện từ trường (EMF). Nếu được sử dụng đúng và tuân thủ các hướng dẫn trong hướng dẫn sử dụng này, theo các bằng chứng khoa học hiện nay, việc sử dụng các thiết bị này là an toàn.

### Tái chế

Biểu tượng này có nghĩa là sản phẩm này sẽ không được vứt bỏ cùng với rác thải gia đình thông thường (2012/19/EU).

Làm theo các quy định tại quốc gia của bạn đối với việc thu gom riêng các sản phẩm điện và điện tử. Việc vứt bỏ đúng cách sẽ giúp phòng tránh các hậu quả xấu cho môi trường và sức khỏe con người.

## 2 Giới thiệu

Chúc mừng bạn đã mua hàng và chào mừng bạn đến với Philips! Để có được lợi ích đầy đủ từ sự hỗ trợ do Philips cung cấp, hãy đăng ký sản phẩm tại www.philips.com/welcome.

Máy đánh trứng Daily mới của chúng tôi mang lại hiệu quả nhanh, bột xay nhuyễn mịn, thơm ngon, giúp bạn làm bánh dễ dàng hơn bao giờ hết. Đánh đều hỗn hợp bột làm bánh nhanh hơn tới 20%. Thiết kế nhỏ gọn, tiện dụng để bạn dễ dàng hàn bánh tắt cả phụ kiện trộn một cách dễ dàng.

## 3 Tổng quan (hình 1)

① **Điều khiển tốc độ**
- **0**: Tắt que lồng dây/que lồng mỏng/móc nhào
- **1 2 3 4 5** (HR3705/HR3706) / **1 2 3** (HR3700/HR3701/HR3702): Bật que lồng dây/que lồng mỏng/móc nhào và chọn tốc độ thích hợp

② **Nút Chế độ tăng cường** (chỉ có ở kiểu HR3705/HR3706)
- Nhấn và giữ để tăng tốc độ đối với loại nguyên liệu khó trộn hơn.

③ **Nút đẩy ra:** Nhấn để tháo que lồng dây/que lồng mỏng/móc nhào đã lắp vào.

④ **Bộ phận động cơ**

⑤ **Vị trí quấn dây điện**

⑥ **Kẹp dây**

⑦ **Hai que lồng dây (chỉ có ở kiểu HR3700/HR3705)**

⑧ **Hai que lồng mỏng (chỉ có ở kiểu HR3701/HR3702/HR3706)**

⑨ **Hai móc nhào (đi kèm HR3705/HR3706, mua thêm đối với HR3700)**

## 4 Sử dụng thiết bị

### Trước khi sử dụng lần đầu

Trước khi sử dụng thiết bị lần đầu, rửa thật kỹ các bộ phận tiếp xúc với thực phẩm.

1 Lâm sạch bộ phận động cơ bằng vải ẩm.
2 Rửa sạch que trộn và móc nhào bằng nước ấm cùng với một chút nước rửa chén hoặc rửa trong máy rửa chén.

### Que lồng dây/que lồng mỏng/móc nhào (hình 2)

1 Chọn tốc độ thích hợp, để bật que lồng dây/que lồng mỏng hoặc móc nhào. Để tránh bị bắn tung tóe, bắt đầu trộn ở tốc độ thấp, sau đó chuyển sang tốc độ cao hơn.
- Với loại nguyên liệu khó trộn hơn, hãy nhấn và giữ nút Chế độ tăng cường khi chế biến.

2 Sau khi sử dụng, xoay núm chọn tốc độ về **0** (vị trí off (Tắt)), sau đó rút phích cắm của thiết bị ra khỏi nguồn điện.
3 Nhấn nút đẩy ra để tháo que lồng dây/que lồng mỏng hoặc móc nhào.

## 5 Công thức chế biến

### Bột làm pizza

**Nguyên liệu:**
- 500 g bột mì đa dụng
- 50 g dầu ăn
- 1 muỗng cà phê đường
- 1 muỗng cà phê muối
- 1 gói men nở nhanh
- 280 ml nước ấm

**Hướng dẫn:**
1 Cho bột mì, đường, muối và men nở vào âu trộn bột.
2 Đổ nước và dầu ăn vào âu.
3 Bắt đầu đánh hỗn hợp ở tốc độ 1, sau đó tăng dần lên tốc độ tối đa.
4 Đánh cho đến khi hỗn hợp nguyên liệu bắt đầu bông lên.

## 6 Vệ sinh máy (hình 4)

**Chú ý**
- Trước khi lâm sạch thiết bị hoặc tháo bất kỳ phụ kiện nào, rút phích cắm ra khỏi nguồn điện.

1 Lâm sạch bộ phận động cơ bằng vải ẩm.
2 Rửa sạch que trộn và móc nhào bằng nước ấm (<60°C) cùng với một chút nước rửa chén hoặc rửa trong máy rửa chén.

## 7 Đặt mua các phụ kiện

Để mua các phụ kiện cho thiết bị này, vui lòng truy cập trang web của chúng tôi www.philips.com/shop. Nếu bạn gặp bất kỳ khó khăn nào trong việc đặt mua phụ kiện cho thiết bị, vui lòng liên hệ Trung Tâm Chăm Sóc Khách Hàng của Philips tại quốc gia của bạn. Bạn sẽ tìm thấy chi tiết liên hệ tại www.philips.com/support.

## 8 Bảo hành và dịch vụ

Nếu bạn gặp trục trặc, cần dịch vụ hoặc thông tin, vui lòng truy cập www.philips.com/support hoặc liên hệ với Trung Tâm Chăm Sóc Khách Hàng của Philips tại quốc gia của bạn. Số điện thoại của Trung tâm có ở tờ bảo hành toàn cầu. Nếu không có Trung Tâm Chăm Sóc Khách Hàng tại quốc gia của bạn, hãy liên hệ với đại lý Philips tại địa phương bạn.

# 简体中文

## 1 重要事项

使用产品之前，请仔细阅读本重要信息单页，并妥善保管以供日后参考。

### 警告

- 请勿将马达装置浸入水中，也不要在水龙头下冲洗。
- 在将产品连接到电源之前，确保产品底部上标示的电压与当地的电源电压相符。
- 如果电源线损坏，为避免危险，必须由制造商、其服务代理商或类似的专职人员进行更换。
- 本产品适合由肢体不健全、感觉或精神上有障碍或缺乏相关经验和知识的人士使用，但前提是有人对他们使用本产品进行监督或指导，以确保他们安全使用，并且让他们明白相关的危害。
- 应照看好儿童，确保他们不玩耍本器具。
- 儿童不得使用本产品。应将产品及其线缆置于儿童触及不到的地方。
- 在将混合器连接至电源之前，请先将搅拌器插入混合器。
- 在启动产品之前，请先将搅拌器浸入原料中。
- 如果产品无人看管或在拆装、清洁及更换附件之前或在接触使用时会活动的部件时，请关闭产品并断开电源。

### Chú ý

- Không sử dụng bất kỳ phụ kiện hoặc bộ phận nào mà Philips không khuyên dùng. Nếu bạn sử dụng các phụ kiện hoặc bộ phận không phải của Philips, việc bảo hành sẽ bị mất hiệu lực.
- Thiết bị này được thiết kế chỉ để dùng trong gia đình.
- Không vượt quá số lượng và thời gian chế biến được nêu trong hướng dẫn sử dụng.
- Không chế biến liên tục nhiều mẻ. Để thiết bị nguội xuống trong năm phút trước khi tiếp tục chế biến.

### Ghi chú

- Mức độ ồn: Lc = 83 dB [A]

### 电磁场 (EMF)

本飞利浦产品符合与电磁场 (EMF) 相关的所有标准 。目前的科学依据证明，如果正确使用并根据本用户手册中的说明进行操作，则本产品是安全的。

### 回收

此符号表示本产品不能与一般的生活垃圾一同弃置 (2012/19/EU)。

请遵循您所在国家 / 地区的电器及电子产品分类回收规定 。正确弃置产品有助于避免对环境和人类健康造成负面影响。

## 2 简介

恭喜您购买了您的产品，欢迎您来到 Philips 大家庭！ 为了能充分享受飞利浦提供的支持，请在 www.philips.com/welcome 上注册您的产品。

飞利浦新款 Daily 搅拌机让烘焙更轻松，每时每刻快速享受美味 。制作蛋糕混合料和蛋糕糊的速度加快 20% 。轻盈的人体工学设计使每次搅拌都变得简单而舒适。

## 3 概述 ( 图 1 )

① **速度控制**
- **0** : 关闭线状搅拌器 / 条状搅拌器 / 和面钩
- **1 2 3 4 5** (HR3705/HR3706) / **1 2 3** (HR3700/HR3701/HR3702) : 开启线状搅拌器 / 条状搅拌器 / 和面钩并选择适当的速度

② **高速按钮** ( 仅限于 HR3705/HR3706 )
- 按住可增大速度，处理更硬的原料。

③ **弹出按钮**：按下可释放线状搅拌器 / 条状搅拌器 / 和面钩。

④ **马达组件**

⑤ **电源线存储装置**

⑥ **线夹**

⑦ **两个条状搅拌器 ( 仅限于 HR3700/HR3705 )**

⑧ **两个线状搅拌器 ( 仅限于 HR3701/HR3702/HR3706 )**

⑨ **两个和面钩 ( HR3705/HR3706 随附，HR3700 可选 )**

## 4 使用产品

### 首次使用之前

首次使用本产品之前，请彻底清洁与食物接触的部件。

1 用湿布清洁马达装置。
2 在加少许洗涤液的温水中或洗碗机中清洁搅拌器和和面钩。

### 线状搅拌器 / 条状搅拌器 / 和面钩 ( 图 2 )

1 选择适当的速度，以打开线状 / 条状搅拌器或和面钩 。为避免飞溅，请以低速度开始混合，然后切换至较高的速度 。
- 对于较硬的原料，加工时按住高速按钮。

2 使用后，请将调速旋钮转至 0 ( 关闭位置 )，然后拔掉产品的电源插头。
3 按 Eject 按钮可释放线状 / 条状搅拌器或和面钩 。

## 5 食谱

### 比萨面团

**原料：**
- 500 克家用面粉
- 50 克油
- 1 茶匙糖
- 1 茶匙盐
- 1 小包快速酵母
- 280 毫升温水

**制作说明：**
1 将面粉、糖、盐和酵母放入碗中。
2 将水和油倒入碗内。
3 使用速度 1 开始处理，然後慢慢轉到最大速度。
4 搅拌食材，直到麵糰均勻形成球狀。

## 6 清潔 ( 圖 4 )

注意
- 清潔產品或取下任何配件前，請先拔掉電源插頭。

1 請用濕布清潔馬達座。
2 使用溫水 (<60°C) 添加少許洗碗精或使用洗碗機，清洗打蛋器和攪麵鈎。

## 7 訂購配件

如需購買本產品的配件，請造訪我們的網站：www.philips.com/shop。若您在購買產品配件上遭遇困難，請與您當地的飛利浦客戶服務中心聯絡。聯絡資訊請見 www.philips.com/support。

## 8 保固與服務

如果您有任何問題、需要維修或資訊，請參閱 www.philips.com/support 或聯絡您當地的飛利浦客戶服務中心。電話號碼可參閱全球保證書。若您所在國家 / 地區沒有客戶服務中心，請洽詢當地的飛利浦經銷商。

# 繁體中文

## 1 重要事項

使用本產品前，請先仔細閱讀此重要資訊手冊，並保留說明以供日後參考。

### 警告

- 請勿將馬達座浸在水中或用水龍頭沖洗。
- 在您連接產品電源之前，請確認產品底部所標示的電源電壓與當地電壓相符。
- 如果電線損壞，必須交由製造商、服務代理商或具備相同資格的技師進行更換，以免發生危險。
- 身體官能或心智能力退化者，或是經驗與使用知識缺乏者可在有人從旁監督或適當指示如何安全使用本產品，以及瞭解潛在危險的狀況下使用本產品。
- 請勿讓孩童將產品當成玩具。
- 請勿讓孩童使用本產品。 請勿讓孩童接觸產品與電源線。
- 插上食物攪拌器電源前，請先將攪拌棒裝入食物攪拌器。
- 開啟產品電源前，請先將攪拌棒浸入食材中。
- 在無人看顧的情況下、組裝、拆解與清洗的過程中，以及更換配件或觸碰使用時會動的零件時，請關閉產品電源並拔除電源線。

### 注意

- 請勿使用其他製造商的任何配件或零件，或非由飛利浦建議之配件或零件。如果您使用此類配件或零件，保固即會失效。
- 本產品僅供家用。
- 請勿超過使用手冊中註明的食材用量與處理時間。
- 請勿一次連續處理超過一批食材。繼續處理前請先讓產品降溫五分鐘。

### 備註

- 噪音等級 = 83 dB [A]

### 電磁場 (EMF)

本飛利浦產品符合電磁場 (EMF) 所有相關標準 。只要妥善使用並依照本使用手冊之說明進行操作，根據現有的科學研究資料，使用本產品並無安全顧慮 。

### 回收

此符號表示本產品不得與一般家用廢棄物一併丟棄 (2012/19/EU)。

請遵循您所在國家 / 地區對電氣與電子產品分類收集的規定 。正確處理廢棄產品有助於避免對環境和人類健康帶來負面影響 。

## 2 簡介

感謝您購買本產品。歡迎來到飛利浦的世界！ 請至 www.philips.com/welcome 註冊您的產品，以獲得飛利浦提供的完整支援。

全新的 Daily 食物攪拌器讓烘焙變得輕鬆，次次都能快速享用美味成品。調製蛋糕混合材料和麵糰的速度增快 20%。符合人體工學的輕巧設計，讓所有攪拌作業變得簡單又舒服。

## 3 概覽 ( 圖 1)

① 速度控制
- 0 : 關閉線狀打蛋器 / 條型打蛋器 / 攪麵鈎
- 1 2 3 4 5 (HR3705/HR3706) / 1 2 3 (HR3700/HR3701/HR3702) : 開啟線狀打蛋器 / 條型打蛋器 / 攪麵鈎並選擇適當的段速

② 加速按鈕 ( 僅 HR3705/HR3706)
- 按住不放可針對較難處理的食材增加速度。

③ 退出按鈕：按下可退出插入的線型打蛋器 / 條型打蛋器 / 攪麵鈎。

④ 馬達座

⑤ 電線收納處

⑥ 電線夾

⑦ 兩具條型打蛋器 ( 僅 HR3700/HR3705)

⑧ 兩具線型打蛋器 ( 僅 HR3701/HR3702/HR3706)

⑨ 兩具攪麵鈎 (HR3705/HR3706 有隨附：HR3700 可選購 )

## 4 使用產品

### 第一次使用前

在第一次使用產品前，請先徹底清洗接觸食物的部分。

1 請用濕布清潔馬達座。
2 使用溫水添加少許洗碗精或使用洗碗機，清洗打蛋器和攪麵鈎。

### 線型打蛋器 / 條型打蛋器 / 攪麵鈎 ( 圖 2)

1 選擇適當的段速，開啟線型 / 條型打蛋器或攪麵鈎。為避免飛濺，請先用低速開始攪拌，再切換至較高速。
- 對於較難處理的食材，處理時請按住加速按鈕。

2 使用後，將段速選擇器轉至 O ( 關閉位置 )，然後拔下產品電源插頭。
3 按下退出按鈕，可退出線型打蛋器 / 條型打蛋器或攪麵鈎。

## 5 食譜

### 披薩餅皮麵團

**食材：**
- 500 公克中筋麵粉
- 50 公克油
- 1 茶匙糖
- 1 茶匙鹽
- 1 包速發酵母
- 280 毫升溫水

**做法：**
1 將麵粉、糖、鹽和酵母放入碗中。
2 將水和油倒入碗內。
3 使用速度 1 開始處理，然後慢慢轉到最大速度。
4 攪拌食材，直到麵糰均勻形成球狀。

## 6 清潔 ( 圖 4)

注意
- 清潔產品或取下任何配件前，請先拔掉電源插頭。

1 請用濕布清潔馬達座。
2 使用溫水 (<60°C) 添加少許洗碗精或使用洗碗機，清洗打蛋器和攪麵鈎。

## 7 訂購配件

如需購買本產品的配件，請造訪我們的網站：www.philips.com/shop。若您在購買產品配件上遭遇困難，請與您當地的飛利浦客戶服務中心聯絡。聯絡資訊請見 www.philips.com/support。

## 8 保固與服務

如果您有任何問題、需要維修或資訊，請參閱 www.philips.com/support 或聯絡您當地的飛利浦客戶服務中心。電話號碼可參閱全球保證書。若您所在國家 / 地區沒有客戶服務中心，請洽詢當地的飛利浦經銷商。

# فارسی

## 1 اطلاعات مهم

قبل از استفاده از دستگاه این دفترچه اطلاعات مهم را به دقت بخوانید و آن برای مراجعات بعدی نزد خود نگه دارید.

### هشدار

- محفظه موتور را در آب وارد نکنید یا آن را زیر شیر آب نشویید.
- قبل از زدن دوشاخه دستگاه به پریز برق، مطمئن شوید که ولتاژ نشان داده شده در زیر دستگاه با ولتاژ محلی مطابقت داشته باشد.
- در صورتی که سیم برق آسیب دیده است، برای جلوگیری از بروز خطر، آن را نزد دستگاه، نمایندگی خدماتی یا اشخاص متخصص تعویض کنید.
- افرادی که از توانایی جسمی، حسی و ذهنی کافی برخوردار نیستند یا تجربه و آگاهی ندارند می توانند با نظارت بزرگترها یا آموختن استفاده ایمن از دستگاه و آگاهی از خطرات ممکن، از دستگاه استفاده کنند.
- کودکان را زیر نظر داشته باشید تا مطمئن شوید با دستگاه بازی نمی کنند.
- این دستگاه نباید توسط کودکان استفاده شود. دستگاه و سیم آن را دور از دسترس کودکان قرار دهید.
- قبل از اتصال میکسر به برق، همزن ها را در میکسر قرار دهید.
- قبل از روشن کردن دستگاه، همزن ها را وارد مواد کنید.
- هنگامی که از دستگاه استفاده نمی کنید و قبل از سوار کردن، باز کردن قطعات و تمیزکاری و قبل از تعویض لوازم جانبی یا قطعات ضمیمه که از هنگام استفاده و تمیز کردن تکان می خورند، دستگاه را خاموش کرده و دوشاخه را از برق بکشید.

### احتیاط

- هرگز از لوازم جانبی یا قطعات سازندگان دیگر یا لوازمی که Philips آن ها را توصیه نمی کند استفاده نکنید. اگر از چنین لوازم جانبی یا قطعاتی استفاده کنید، ضمانت نامه شما از درجه اعتبار ساقط می شود.
- این دستگاه فقط برای مصارف خانگی طراحی شده است.
- دفعات و زمان مجاز استفاده از دستگاه در دفترچه راهنما مشخص شده است، از این مقادیر فراتر نروید.
- بدون وقفه با دستگاه کار نکنید. بعد از هر بار استفاده بگذارید پنج دقیقه خنک شود.

### توجه

- میزان صدا = 83 دسی بل [A]

## 2 مقدمه

به دنیای محصولات Philips خوش آمدید! به شما برای خرید این محصول تبریک می گوییم! برای استفاده بهینه از خدمات پس از فروش Philips، دستگاه خود را در سایت www.philips.com/welcome ثبت نام کنید.

میکسر روزانه جدید ما پخت و پز را آسانتر کرده است و هر بار نتایج سریع و خوشمزه خواهید داشت. مخلوط و مایه کیک را تا 20 درصد سریعتر آماده کنید. طراحی ارگونومیک و سبک مخلوط کردن را آسان و راحت کرده است.

## 3 نمای کلی (شکل 1)

① **کنترل سرعت**
- **0**: همزن سیم/همزن نواری/چنگک های خمیرساز را خاموش کنید.
- **1 2 3 4 5** (HR3705/HR3706) / **1 2 3** (HR3700/HR3701/HR3702): همزن سیم/همزن نواری/چنگک های خمیرساز را روشن کرده و سرعت مناسب را انتخاب کنید

② **دکمه توربو (فقط در HR3705/HR3706)**
- برای کارهای سنگین تر دکمه را فشار داده و نگهدارید تا سرعت زیاد شود.

③ **دکمه رهاسازی:** فشار دهید تا همزن سیم/همزن نواری/چنگک های خمیرساز آزاد شوند.

④ **محفظه موتور**

⑤