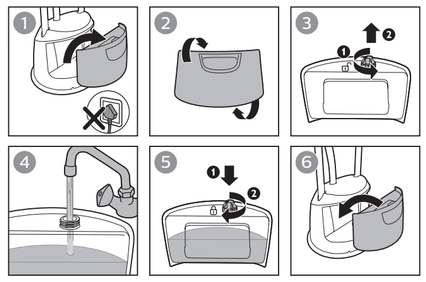

EN Your appliance has been designed to be used with tap water. In case you live in an area with hard water, fast scale build-up may occur. Therefore, it is recommended to use water without minerals such as distilled or purified water to prolong the lifetime of your appliance.

Note: Do not add perfume, vinegar, mineral water, starch, descaling agents, ironing aids, chemically descaled water or other chemicals as they may cause water spitting, brown staining, or damage to your appliance.

TC 本產品的設計是使用自來水。如果您居住的地區水質硬度高，可能快速堆積水垢。因此，建議您使用不含礦物質的水質 (例如蒸餾水或純水)，以延長產品的使用壽命。

備註：請勿加入香水、醋、礦泉水、燙衣漿、除垢劑、熨燙添加劑、經化學除垢的水或其他化學物質，否則可能造成水噴濺溢漏、產生棕色汙漬或產品損害。

SC 根据设计，您的产品适用自来水。如果您所居住的区域水质较硬，水垢积聚会非常快。因此，建议使用不含矿物质的水（如蒸馏水或纯净水）以延长产品的使用寿命。

注意：请勿加入香水、醋、矿泉水、淀粉、除垢剂、烫衣剂、化学除垢水或其他化学品，这些物质会造成喷水、留下棕色污渍或损坏产品。

VI Thiết bị của bạn đã được thiết kế để sử dụng nước máy.Trong trường hợp bạn sống tại khu vực có nước rất cứng, việc tích tụ cặn nhanh sẽ xảy ra.Vì vậy, chúng tôi khuyên bạn nên sử dụng nước không có khoáng chất, chẳng hạn như nước cất hoặc nước tinh khiết để kéo dài tuổi thọ của thiết bị.

Lưu ý: Không thêm nước hoa, giấm, nước khoáng, hồ vải, chất làm sạch cặn, chất phụ trợ ủi, nước đã được tẩy sạch bằng hóa chất hoặc các hóa chất khác, do các chất này có thể gây tình trạng phun nước, ố vàng hoặc làm hỏng thiết bị của bạn.

MS Perkakas anda telah direka bentuk untuk digunakan dengan air paip. Jika anda tinggal di kawasan yang mempunyai air liat, pembentukan kerak yang cepat mungkin akan berlaku. Maka, anda disyorkan untuk menggunakan air tanpa mineral seperti air suling atau air tulen untuk memanjangkan hayat perkakas anda.

Nota: Jangan tambahkan minyak wangi, cuka, air mineral, kanji, agen penanggal kerak, bahan bantu penyeterikaan, air yang dinyahkerak secara kimia atau bahan kimia lain kerana ini boleh menyebabkan air berdetus, kesan kotoran perang atau kerosakan pada perkakas anda.

TH เครื่องของคุณได้รับการออกแบบมาเพื่อใช้งานกับน้ำประปา หากคุณอาศัยอยู่ในพื้นที่ที่น้ำกระด้าง อาจเกิดตะกรันสะสมอย่างรวดเร็ว ดังนั้น ขอแนะนำให้ใช้น้ำที่ไม่มีเกลือแร่ เช่น น้ำกลั่นหรือน้ำที่กรองแล้วเพื่อยืดอายุการใช้งานของเครื่อง

หมายเหตุ: อย่าใส่น้ำหอม น้ำส้มสายชู น้ำแร่ แป้ง น้ำยาขจัดคราบตะกรัน น้ำยารีดผ้าเรียบ ผลิตภัณฑ์สำหรับการรีดผ้าหรือสารเคมีอื่นๆ เนื่องจากอาจทำให้น้ำกระเด็น เกิดคราบสีน้ำตาล หรือทำให้เครื่องเสียหายได้

KO 이 제품은 수돗물을 사용하도록 제작되었습니다. 사용 지역의 수돗물이 경수일 경우 석회질이 더 빨리 생성될 수 있습니다. 따라서 제품 수명 연장을 위해 증류수나 정수된 물과 같이 미네랄 성분이 없는 물을 사용하는 것이 좋습니다.

참고 : 향수, 식초, 생수, 풀, 석회질 제거제, 다림질 보조제, 이물질 제거용 화학 약품 또는 기타 화학 용품을 넣지 마십시오. 물이 튀거나 갈색 얼룩이 생기거나 제품이 손상될 수 있습니다.

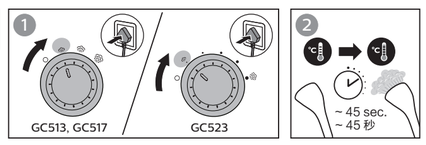

EN Multi steam settings are provided to save water and energy. You can increase the steam setting for more steam power at any point of time. The appliance is safe to use on all fabrics at any setting.

Note: The steam supply hose becomes warm during steaming. This is normal.

TC 多重蒸氣設定能夠節能省水。您可以隨時提高蒸氣設定以增加更多蒸氣。本產品在任何設定下皆適用各種布料。

備註：蒸氣膠管在供應蒸氣過程中溫度會升高。這是正常現象。

SC 本产品提供了多档蒸汽设置，便于节水和节能。您可以调高蒸汽设置档位，以便随时获得更强劲的蒸汽动力。本产品在任何档位下都可以安全用于所有可熨面料。

注意：蒸汽熨烫期间，蒸汽输送管会变热。这是正常的。

VI Nhiều cài đặt hơi nước được cung cấp để giúp tiết kiệm nước và năng lượng. Bạn có thể tăng cài đặt hơi nước lên để có thêm công suất hơi nước vào bất kỳ lúc nào.Thiết bị an toàn để sử dụng trên tất cả các loại vải ở mọi cài đặt.

Lưu ý:Vòi cung cấp hơi nước sẽ nóng lên trong khi ủi hơi. Đây là hiện tượng bình thường.

MS Berbilang tetapan stim disediakan untuk menjimatkan air dan tenaga. Anda boleh meningkatkan tetapan stim untuk mendapatkan lebih banyak kuasa stim pada bila-bila masa. Perkakas selamat untuk digunakan pada semua jenis kain dengan semua tetapan.

Nota: Hos bekalan stim menjadi panas semasa menstim. Ini perkara biasa.

TH มีการตั้งค่าไอน้ำหลากหลายให้เพื่อประหยัดน้ำและพลังงาน คุณสามารถเพิ่มการตั้งค่าพลังไอน้ำเพื่อให้ได้พลังไอน้ำมากขึ้นตลอดการใช้งาน อุปกรณ์มีความปลอดภัยสำหรับใช้งานกับเนื้อผ้าทุกประเภทตามการตั้งค่า

หมายเหตุ: สายไอน้ำจะร้อนขึ้นในขณะใช้งาน เป็นเหตุการณ์ปกติ

KO 물과 에너지를 절약하기 위해 다양한 스팀 설정이 제공됩니다. 언제든 더 많은 스팀량으로 스팀 설정을 조절할 수 있습니다. 이 제품은 어떠한 설정에서든 모든 섬유 소재에 안전하게 사용할 수 있습니다.

참고: 스팀을 분사하는 동안 스팀호스가 따뜻해집니다. 정상입니다.

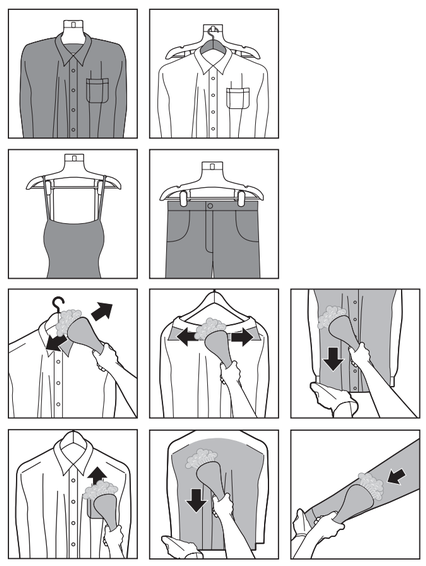

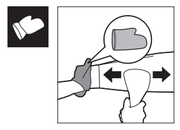

EN Put the glove on the hand you are using to hold a garment. The glove protects your hand against the steam from the steamer head.

TC 將手套穿戴在要固定衣物的那一隻手。手套可以保護您的手不被蒸氣噴頭的蒸氣燙傷。

SC 将防烫手套戴在拿着衣物的手上。防烫手套可保护您的手不被蒸汽喷头所喷出的蒸汽烫伤。

VI Đeo găng vào tay bạn định dùng để giữ quần áo. Găng tay bảo vệ bàn tay của bạn tránh khỏi hơi nước thoát ra từ đầu bàn ủi hơi.

MS Pakai sarung tangan pada tangan yang anda gunakan untuk memegang pakaian. Sarung tangan melindungi tangan anda daripada stim yang keluar daripada kepala penstim.

TH สวมถุงมือข้างที่คุณใช้จับผ้า ถุงมือจะปกป้องมือของคุณจากไอน้ำที่พ่นออกมาจากหัวพ่นไอน้ำ

KO 옷감을 잡는 손에는 장갑을 끼십시오. 장갑이 스티머 헤드에서 나오는 스팀으로부터 손을 보호해 줍니다.

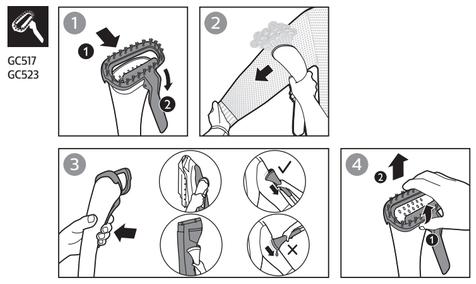

EN **Caution**: Do not attach or detach the brush/pleat maker while the steam is on or the steamer head is hot.

TC **注意**：釋出蒸氣或蒸氣噴頭很燙時，請勿安裝或拆下刷具/燙線夾。

SC **小心**：蒸汽已打开或蒸汽喷头很烫时，不要安装或拆卸毛刷/衣裤褶线夹。

VI **Chú ý**: Không gắn hoặc tháo bàn chải/dụng cụ xếp li khi đang có hơi nước hoặc đầu bàn ủi hơi còn nóng.

MS **Awas**: Jangan pasang atau tanggalkan pembuat lisu/berus sewaktu stim dihidupkan atau sewaktu kepala penstim panas.

TH **คำเตือน**: อย่าประกอบหรือถอดแปรงหรือชิ้นส่วนอุปกรณ์รีดจีบและแปรงในขณะที่ยังทำไอน้ำอยู่หรือในเวลาที่หัวพ่นไอน้ำยังร้อน

KO **주의**: 스팀이 켜졌거나 스티머 헤드가 뜨거운 상태일 경우 브러시/주름선 생성기를 탈부착하지 마십시오.

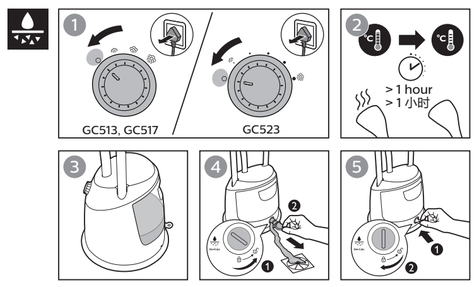

EN To maintain optimal steam performance and prolong the lifetime of the appliance, it is important to remove scales and impurities inside the appliance regularly. Therefore, it is recommended to perform the de-calc process at least once a month.

Before you start de-calc process, make sure there is some water in the water tank.

TC 為維持最佳蒸氣效能並延長產品使用壽命，請務必定期清除本產品內部的水垢和雜質。因此，我們建議您至少每月進行一次除垢程序。

請先確認水箱中有水，再開始除垢程序。

SC 为了保持良好的蒸汽熨烫性能并延长产品的使用寿命，定期去除产品内部的水垢和杂质是很有必要的。因此，建议您至少每月执行一次除垢流程。

开始执行除垢流程之前，请确保水箱中留有一些水。

VI Điều quan trọng là phải thường xuyên thực hiện việc tẩy cặn và các tạp chất bên trong thiết bị để duy trì hiệu suất ủi hơi tối ưu và kéo dài tuổi thọ của thiết bị. Do vậy, bạn nên thực hiện quy trình tẩy sạch cặn bám ít nhất một tháng một lần.

Trước khi bắt đầu quy trình tẩy sạch cặn bám, hãy đảm bảo có nước trong ngăn chứa nước.

MS Untuk mengekalkan prestasi stim yang optimum dan memanjangkan jangka hayat perkakas, anda perlu menanggalkan kerak dan kotoran di dalam perkakas dengan kerap. Oleh itu, anda disyorkan untuk melakukan proses pembersihan kerak sekurang-kurangnya sebulan sekali.

Sebelum memulakan fungsi pembersihan kerak, pastikan terdapat sedikit air di dalam tangki air.

TH เพื่อรักษาประสิทธิภาพไอน้ำและยืดอายุการใช้งานของเครื่อง จำเป็นที่จะต้องขจัดตะกรันและสิ่งสกปรกภายในเครื่องเป็นประจำ ดังนั้น จึงแนะนำให้ทำขั้นตอน De-Calc ด้วยการล้างอย่างน้อย อย่างน้อยเดือนละครั้ง

ก่อนที่คุณจะขั้นตอน De-Calc ตรวจสอบให้แน่ใจว่ามีน้ำอยู่ในแท้งค์

KO 최적의 스팀 성능을 유지하고 제품의 수명을 연장하기 위해서는 정기적으로 제품 내부의 석회질과 불순물을 제거하는 것이 중요합니다. 따라서, 최소한 한 달에 한 번 석회질 제거 작업을 하는 것이 좋습니다.

석회질 제거 과정을 시작하기 전에 물탱크에 물이 있는지 확인하십시오.

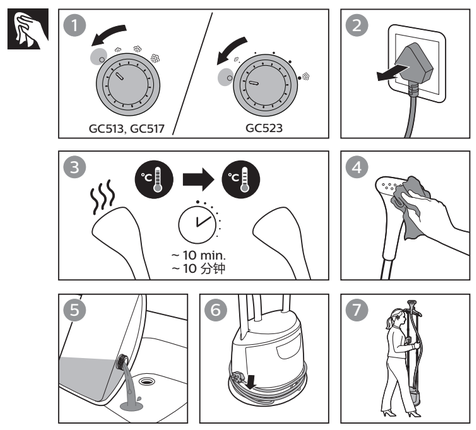

EN **Note**: Clean the appliance and wipe any deposits off the steamer head with a damp cloth and non-abrasive liquid cleaning agent.

Always empty the water tank after usage, to prevent calc build-up and maintain good steam performance.

TC **備註**：請使用濕布和非磨蝕性的液態清潔劑清潔產品，並擦掉蒸氣噴頭上所有的沉澱物。

每次使用後請務必清空水箱，以避免鈣質堆積並維持良好的蒸氣效能。

SC **注意**：用湿布和非腐蚀性液体清洁剂清洁本产品，并擦去蒸汽喷头中的沉积物。

使用后务必将水箱倒空，以防止水垢的形成并保持良好的蒸汽性能。

VI **Lưu ý**: Lau chùi thiết bị và lau sạch các bụi bẩn trên đầu bàn ủi bằng một miếng vải ẩm và chất tẩy rửa không mang tính ăn mòn.

Luôn đổ hết nước ra khỏi ngăn chứa nước sau khi sử dụng, để tránh tích tụ cặn và duy trì hiệu suất hơi nước thích hợp.

MS **Nota**: Bersihkan perkakas dan sapu mendapan daripada kepala penstim dengan kain lembap dan agen pencuci cecair tidak melelas.

Kosongkan tangki air setiap kali selepas penggunaan untuk menghindarkan penokokan kerak dan mengekalkan prestasi stim yang baik.

TH **Note**: ทำความสะอาดเครื่องและเช็ดคราบสกปรกออกจากหัวพ่นไอน้ำด้วยผ้าชุบน้ำหมาดและน้ำยาทำความสะอาดที่ไม่ทำให้เกิดการกัดกร่อน

เทน้ำออกจากแท้งค์เมื่อใช้งานเสร็จทุกครั้ง เพื่อป้องกันการสะสมตะกรันและคงประสิทธิภาพการทำงานของเครื่อง

KO **참고**: 제품을 세척하고 젖은 천에 비마모성 액체 세제를 묻혀 스티머 헤드에 묻은 불순물을 닦아내십시오.

사용 후에는 석회질 축적을 방지하고 스팀 성능을 최상으로 유지하기 위해 물탱크를 항상 비우십시오.

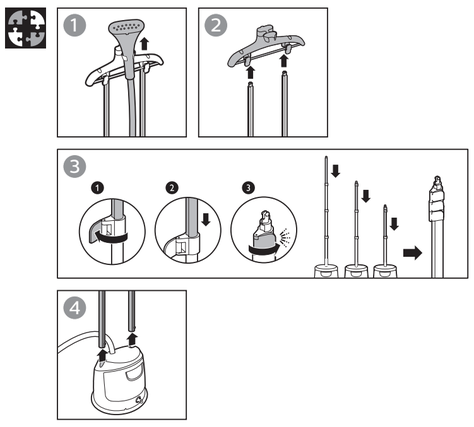

EN **Note:** Ensure that pole is closely collapsed without any gap in between pole lock clips to remove the pole from its base.

TC **備註**：確認掛桿收折妥當，掛桿與掛桿鎖固定夾之間沒有空隙，以便從底座取下。

SC **注意：将衣架杆从底座上取下时，请确保衣架杆紧密折叠，衣架杆锁夹间没有任何空隙。**

VI **Lưu ý**: Đảm bảo trụ đứng được thu sát vào nhau, không có khoảng hở giữa các kẹp khóa, để lấy trụ ra khỏi đế.

MS **Nota**: Pastikan dirian dilipat rapat tanpa ruang di antara klip pengunci dirian untuk mengeluarkan dirian dari tapak.

TH **หมายเหตุ**: ตรวจสอบให้แน่ใจว่าเสาหดปิดสนิทโดยไม่มีช่องว่างระหว่างคลิปล็อคเสาในขณะที่นำเสาออกจากฐาน

KO **참고**: 받침대에서 폴을 분리할 때는 폴 잠금 클립 사이에 틈이 없이 밀착된 상태로 폴을 수축합니다.

EN

Problem	Possible cause	Solution
The appliance produces no steam or irregular steam.	The steamer has not heated up sufficiently.	Let the appliance heat up for approximately 45 seconds.
	Steam has condensed in the hose.	Lift the steamer head to straighten the hose vertically. This allows any condensation to flow back.
	Low water level in the tank or the tank is not inserted properly.	Refill the water tank and insert it properly.
	Too much scale has built up in the appliance.	Perform calc-clean process. Refer to section.
Water droplets drip from the steamer head or the appliance produces a croaking sound.	You have left the steamer head and/or the steam supply hose in horizontal position for a long time.	Lift the steamer head to straighten the hose vertically. This allows any condensation to flow back.
	When the hose forms a U-shape, condensation in the hose cannot flow back into the water tank.	Lift the steamer head to straighten the hose vertically. This allows any condensation to flow back.
An excessive amount of water drips out of the steamer head when the appliance is heating up.	The water in the appliance is dirty or has been left inside the appliance for a long time.	Perform calc-clean process. Refer to section.
Water leaks out from the steamer base.	You have not closed the water tank cap or de-calc knob securely.	Close the water tank cap or de-calc knob securely.
	The water tank is not inserted properly.	Insert the tank properly.

TC

問題	可能原因	解決方法
產品無法產生蒸氣或蒸氣量不規律。	蒸氣機加熱溫度不夠。	待產品加熱約 45 秒。
	膠管中的蒸氣凝結。	拿起蒸氣噴頭，讓膠管以垂直方向伸直。這樣可讓凝結水珠流回水箱。
	水箱內的水位過低或水箱未正確裝入。	為水箱加水並正確裝入水箱。
	產品中累積太多水垢。	執行除鈣程序。請參閱 部分。
蒸氣噴頭會滴水，或本產品發出汲水聲。	蒸氣噴頭及/或蒸氣膠管長期水平放置。	拿起蒸氣噴頭，讓膠管以垂直方向伸直。這樣可讓凝結水珠流回水箱。
	若膠管呈 U 字型，膠管中凝結的水珠無法流回水箱。	拿起蒸氣噴頭，讓膠管以垂直方向伸直。這樣可讓凝結水珠流回水箱。
當產品加熱時，多餘的水從蒸氣噴頭中滴出。	產品中的水不乾淨，或已經在產品中很長一段時間。	執行除鈣程序。請參閱 部分。
蒸氣機底座漏水。	您沒有將水箱蓋或除鈣旋鈕關緊。 水箱沒有正確裝入。	關緊水箱蓋或除鈣旋鈕。 將水箱妥善裝入。

SC

问题	可能的原因	解决方法
产品无法产生蒸汽或产生的蒸汽不连贯。	蒸汽挂烫机未充分加热。	让产品加热约 45 秒钟。
	有蒸汽凝结在输送管内。	提起蒸汽喷头以垂直拉直蒸汽输送管。这样做可使冷凝水流回水箱中。
	水箱中的水位低或水箱未正确插入。	为水箱加水并正确装入。
	产品内积聚的水垢太多。	执行除垢过程。请参阅 部分。
水滴从蒸汽喷头上滴下或产品发出咕噜声。	蒸汽喷头和/或蒸汽输送管水平摆放了较长时间。	提起蒸汽喷头以垂直拉直蒸汽输送管。这样做可使冷凝水流回水箱中。
	当蒸汽输送管处于 U 形状态时，输送管内的冷凝水不能流回水箱中。	提起蒸汽喷头以垂直拉直蒸汽输送管。这样做可使冷凝水流回水箱中。
产品加热时有过多的水从蒸汽喷头中滴出。	产品中的水变脏或留在产品很长时间。	执行除垢过程。请参阅 部分。
蒸汽挂烫机底座漏水。	水箱盖未盖好或除垢旋钮未拧紧。 水箱未正确插入。	盖好水箱盖或拧紧除垢旋钮。 请正确插入水箱。

VI

Sự cố	Nguyên nhân có thể	Giải pháp
Thiết bị tạo hơi nước không đều hoặc không có hơi nước.	Bàn ủi hơi vẫn chưa đủ nóng.	Để thiết bị nóng lên trong khoảng 45 giây.
	Hơi nước ngưng tụ trong vòi.	Nhấc đầu bàn ủi để làm cho vòi thẳng lại theo hướng thẳng đứng.Việc này cho phép nước ngưng tụ chảy ngược lại.
	Nước trong ngăn chứa nước không đủ hoặc ngăn không được lắp đúng cách.	Châm lại nước vào ngăn chứa nước và lắp thiết bị đúng cách.
	Tích tụ quá nhiều cặn vôi trong thiết bị.	Thực hiện quy trình calc-clean (khử cặn bám). Tham khảo mục
Nước nhỏ giọt từ đầu bàn ủi hoặc thiết bị tạo tiếng xả khí.	Bạn đã để đầu bàn ủi và/hoặc vòi cung cấp hơi nước ở vị trí đứng trong một thời gian dài.	Nhấc đầu bàn ủi để làm cho vòi thẳng lại theo hướng thẳng đứng.Việc này cho phép nước ngưng tụ chảy ngược lại.
	Khi vòi xếp thành hình chữ U, nước ngưng tụ có trong vòi không thể chảy ngược lại ngăn chứa nước.	Nhấc đầu bàn ủi để làm cho vòi thẳng lại theo hướng thẳng đứng.Việc này cho phép nước ngưng tụ chảy ngược lại.
Lượng nước thừa rỉ ra từ đầu bàn ủi hơi khi thiết bị nóng lên.	Nước trong thiết bị bẩn hoặc đã có trong thiết bị từ rất lâu.	Thực hiện quy trình calc-clean (khử cặn bám). Tham khảo mục
Nước rỉ ra từ phía bên dưới đế.	Bạn không đóng kỹ nắp ngăn chứa nước hoặc núm de-calc. Ngăn chứa nước không được lắp đúng cách.	Đóng kỹ nắp ngăn chứa nước hoặc núm de-calc. Lắp ngăn đúng cách.

MS

Masalah	Penyebab yang mungkin	Penyelesaian
Perkakas tidak mengeluarkan stim atau mengeluarkan stim yang tidak sekata.	Penstim tidak memanas dengan secukupnya.	Biarkan perkakas menjadi panas selama kira-kira 45 saat.
	Stim telah terpeluwap di dalam hos.	Angkat kepala penstim untuk meluruskan hos secara menegak. Ini membolehkan sebarang pemeluwapan untuk mengalir semula.
	Air di dalam tangki tidak mencukupi atau tangki tidak dimasukkan dengan betul.	Isi semula tangki air dan masukkannya dengan betul.
	Terlalu banyak kerak telah menokok di dalam perkakas.	Lakukan proses pembersihan kerak. Rujuk bahagian
Titisan air menitis dari kepala penstim atau perkakas mengeluarkan bunyi menguak.	Anda telah membiarkan kepala penstim dan/atau hos bekalan stim dalam kedudukan mendatar dalam tempoh masa yang lama.	Angkat kepala penstim untuk meluruskan hos secara menegak. Ini membolehkan sebarang pemeluwapan untuk mengalir semula.
	Apabila hos membentuk bentuk U, pemeluwapan di dalam hos tidak dapat mengalir semula ke dalam tangki air.	Angkat kepala penstim untuk meluruskan hos secara menegak. Ini membolehkan sebarang pemeluwapan untuk mengalir semula.
Banyak air menitis daripada kepala penstim apabila perkakas mula memanas.	Air di dalam perkakas adalah kotor atau telah dibiarkan di dalam perkakas dalam tempoh yang lama.	Lakukan proses pembersihan kerak. Rujuk bahagian
Air keluar dari tapak penstim.	Anda tidak menutup tukup tangki air atau tombol pembersihan kerak dengan ketat. Tangki air tidak dimasukkan dengan betul.	Tutup tukup tangki air atau tombol pembersihan kerak dengan ketat. Masukkan tangki dengan betul.

TH

ปัญหา	สาเหตุที่เป็นไปได้	การแก้ปัญหา
ตัวเครื่องไม่มีพลังไอน้ำหรือพลังไอน้ำผิดปกติ	หัวพ่นไอน้ำยังร้อนไม่พอ	ปล่อยให้เครื่องทำความร้อนประมาณ 45 วินาที
	ไอน้ำควบแน่นเป็นหยดน้ำในสายไอน้ำ	ยกหัวพ่นไอน้ำขึ้นเพื่อให้สายอยู่ในแนวดิ่ง การทำเช่นนี้จะทำให้การกลั่นตัวเป็นหยดน้ำที่เกิดขึ้นไหลย้อนกลับไป
	ระดับน้ำในแท้งค์ต่ำหรือใส่แท้งค์น้ำไม่ถูกต้อง	เติมน้ำในแท้งค์น้ำแล้วใส่แท้งค์ให้ถูกต้อง
	มีตะกรันสะสมตัวอยู่ในเครื่องมากเกินไป	ทำตามขั้นตอน Calc - Clean ดูส่วน
น้ำหยดออกจากหัวพ่นไอน้ำหรือเครื่องมีเสียงดัง	คุณปล่อยให้หัวพ่นไอน้ำและ/หรือสายไอน้ำอยู่ในตำแหน่งแนวขวางเป็นเวลานาน	ยกหัวพ่นไอน้ำขึ้นเพื่อให้สายอยู่ในแนวดิ่ง การทำเช่นนี้จะทำให้การกลั่นตัวเป็นหยดน้ำที่เกิดขึ้นไหลย้อนกลับไป
	เมื่อสายไอน้ำม้วนเป็นรูปตัว U หยดน้ำที่เกิดจากการควบแน่นในสายไอน้ำจะไม่สามารถไหลย้อนกลับลงไปในแท้งค์น้ำได้	ยกหัวพ่นไอน้ำขึ้นเพื่อให้สายอยู่ในแนวดิ่ง การทำเช่นนี้จะทำให้การกลั่นตัวเป็นหยดน้ำที่เกิดขึ้นไหลย้อนกลับไป
มีน้ำหยดออกจากหัวพ่นไอน้ำมากเกินไปเมื่อเครื่องกำลังทำความร้อน	น้ำในแทงค์สกปรกหรือทิ้งไว้เป็นเวลานาน	ทำตามขั้นตอน Calc - Clean ดูส่วน

EN	User manual
TC	使用手冊
SC	用户手册
VI	Hướng dẫn sử dụng
MS	Manual pengguna
TH	คู่มือผู้ใช้
KO	사용 설명서

©2020 Koninklijke Philips N.V.
All rights reserved.

4239 001 15222

TH

ปัญหา	สาเหตุที่เป็นไปได้	การแก้ปัญหา
น้ำรั่วออกมาจากฐานเครื่องพ่นไอน้ำ	คุณไม่ได้ปิดฝาแท้งค์น้ำหรือปุ่ม De-Calc ปิดไม่แน่น ใส่น้ำในแท้งค์น้ำไม่ถูกต้อง	ปิดฝาแท้งค์น้ำหรือปุ่ม De-Calc ให้แน่น ประกอบแท้งค์ให้เข้าที่

KO

문제점	예상 원인	해결책
제품 스팀이 나오지 않거나 일정하게 나오지 않습니다.	다리미가 충분히 뜨거워지지 않았습니다.	제품이 예열될 때까지 45초간 기다리십시오.
	호스에 스팀이 고여 있습니다.	스티머 헤드를 올려 호스를 곧게 폅니다. 그러면 고인 스팀이 물탱크로 되돌아갑니다.
	탱크에 물이 부족하거나 탱크가 제대로 꽂혀 있지 않습니다.	물 탱크를 다시 채우고 제대로 꽂으십시오.
	제품 내부에 석회질이 너무 많이 축적되었습니다.	석회질 제거 과정을 수행합니다. 섹션을 참조하십시오.
스티머 헤드에서 물방울이 떨어지거나 다리미에서 끓는 소리가 납니다.	스티머 헤드 및 스팀호스를 긴 시간 동안 수평 위치로 두었습니다.	스티머 헤드를 올려 호스를 곧게 폅니다. 그러면 고인 스팀이 물탱크로 되돌아갑니다.
	호스가 U자 모양이 되면 호스에 고인 스팀이 물탱크로 되돌아갈 수 없게 됩니다.	스티머 헤드를 올려 호스를 곧게 폅니다. 그러면 고인 스팀이 물탱크로 되돌아갑니다.
제품이 가열되면서 과도한 양의 물이 스티머 헤드 밖으로 튑니다.	제품 안에 있는 물이 더럽거나 물이 오랫동안 제품 안에 있었습니다.	석회질 제거 과정을 수행합니다. 섹션을 참조하십시오.
스티머 받침대에서 물이 샙니다.	물탱크 뚜껑이나 간편한 석회질 제거 조절기를 꼭 닫지 않았습니다. 물탱크가 제대로 삽입되어 있지 않습니다.	물탱크 뚜껑이나 석회질 제거 조절기를 꼭 닫으십시오. 탱크를 제대로 끼우십시오.

제조번호 부여기준 : 본 제품의 제조번호는 4자리,5자리,6자리,9자리로 표기될 수 있습니다. **(1) 4자리일 경우** : 앞의 두 자리는 연도를,뒤의 두 자리는 생산된 주를 의미합니다. 예) 0632 ➔ 2006년 32번째 주에 생산 **(2) 5자리일 경우** : 앞의 두 자리는 연도를,다음 두 자리는 생산된 주를, 마지막 자리는 생산된 요일을 의미합니다.예)06243 ➔ 2006년 24번째 주의 수요일 생산 **(3) 6자리일 경우** : 앞의 두 자리는 연도를,다음 두 자리는 월을, 마지막 두 자리는 일을 의미합니다. 예)061125 ➔ 2006년 11월 25일 생산 **(4) 9자리일 경우** : 앞의 한 자리는 제조국을, 다음 두 자리는 연도를, 다음 두 자리는 생산된 주를, 다음 한 자리는 공장의 생산라인을, 마지막 3자리는 그 주에 생산된 제품의 일련번호를 의미합니다. 예)507402001 ➔ 네덜란드에서 2007년 40번째 주에 2번 생산라인에서 첫 번째 생산 **(5) 기타제조번호**에 대한 문의사항은 (02)709-1200 으로 연락바랍니다.

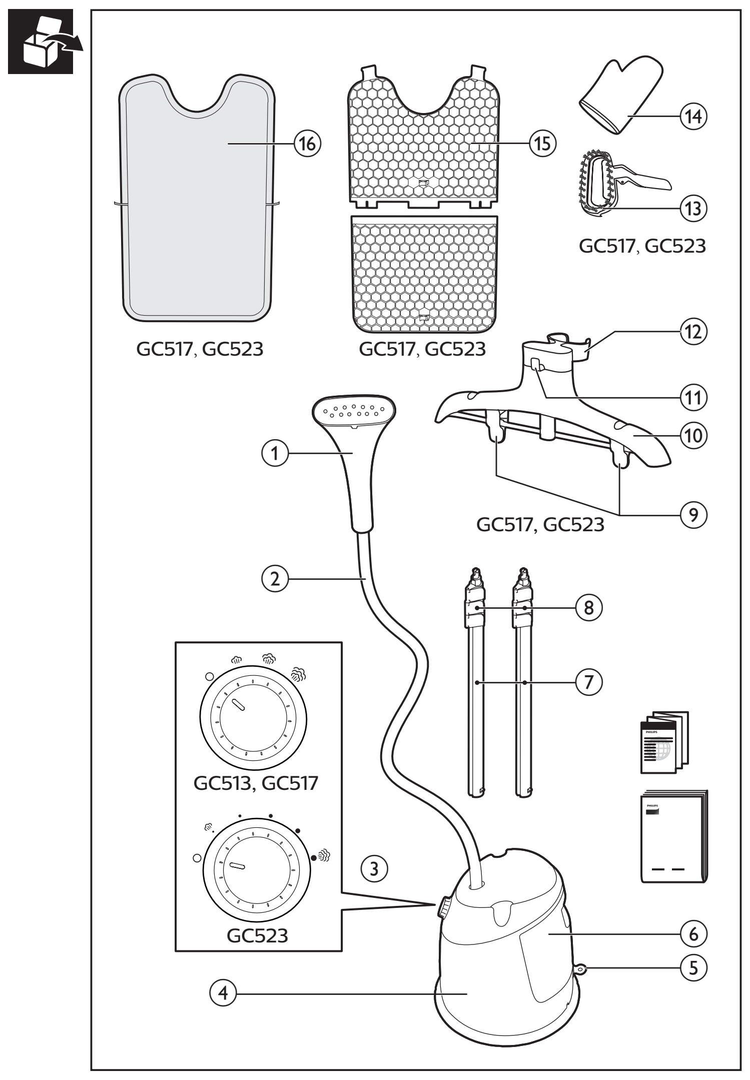

EN

1. Steamer head
2. Steam supply hose
3. Steam dial
4. Base
5. De-calc knob
6. Water tank
7. Pole
8. Pole lock clip
9. Pants clip (GC517, GC523)
10. Hanger
11. Hanger hook
12. Steamer head holder
13. Pleat maker and brush (GC517, GC523)
14. Glove
15. Board (GC517, GC523)
16. Board cover (GC517, GC523)

TC

1. 蒸氣噴頭
2. 蒸氣膠管
3. 蒸氣控制鈕
4. 底座
5. 除鈣旋鈕
6. 水箱
7. 掛桿
8. 掛桿鎖固定夾
9. 褲子固定夾 (GC518、GC523)
10. 衣架
11. 衣架掛鉤
12. 蒸氣噴頭放置架
13. 燙線夾和刷具 (GC517, GC523)
14. 手套
15. 熨燙板 (GC517, GC523)
16. 熨燙板套 (GC517, GC523)

SC

1. 蒸汽喷头
2. 蒸汽输送管
3. 蒸汽旋钮
4. 底座
5. 除垢旋钮
6. 水箱
7. 衣架杆
8. 衣架杆锁夹
9. 裤夹 (GC517, GC523)
10. 衣架
11. 衣架钩
12. 蒸汽喷头支架
13. 衣裤褶线夹和毛刷 (GC517, GC523)
14. 防烫手套
15. 熨衣板 (GC517, GC523)
16. 熨衣板罩 (GC517, GC523)

VI

1. Đầu bàn ủi hơi
2. Vòi cung cấp hơi nước
3. Núm chọn chế độ hơi nước
4. Đế
5. Núm de-calc
6. Ngăn chứa nước
7. Trụ đứng
8. Kẹp khóa
9. Kẹp quần áo (GC517, GC523)
10. Giá treo
11. Móc treo
12. Kẹp giữ đầu bàn ủi hơi
13. Dụng cụ xếp li và bàn chải (GC517, GC523)
14. Găng tay
15. Ván lót (GC517, GC523)
16. Vỏ bọc ván lót (GC517, GC523)

MS

1. Kepala penstim
2. Hos bekalan stim
3. Tombol stim
4. Tapak
5. Tombol pembersihan kerak
6. Tangki air
7. Dirian
8. Klip pengunci dirian
9. Klip seluar (GC517, GC523)
10. Penggantung
11. Cangkuk penggantung
12. Pemegang kepala penstim
13. Pembuat lisu dan berus (GC517, GC523)
14. Sarung tangan
15. Papan (GC517, GC523)
16. Alas papan (GC517, GC523)

TH

1. หัวพ่นไอน้ำ
2. สายไอน้ำ
3. ปุ่มควบคุมพลังไอน้ำ
4. ฐาน
5. ปุ่ม De-Calc
6. แท้งค์น้ำ
7. เสา
8. คลิปล็อคเสา
9. คลิปหนีบกางเกง (GC517, GC523)
10. ไม้แขวนเสื้อ
11. ตะขอที่แขวน
12. ที่ยึดหัวพ่นไอน้ำ
13. อุปกรณ์รีดจีบและแปรง (GC517, GC523)
14. ถุงมือ
15. แผ่นรองรีด (GC517, GC523)
16. ผ้ารองรีด (GC517, GC523)

KO

1. 스티머 헤드
2. 스팀 호스
3. 스팀량 조절기
4. 받침대
5. 석회질 제거 조절기
6. 물탱크
7. 폴
8. 폴 잠금 클립
9. 바지 클립 (GC517, GC523)
10. 옷걸이
11. 옷걸이 고리
12. 스티머 헤드 홀더
13. 주름선 생성기 및 브러시 (GC517, GC523)
14. 장갑
15. 다림판(GC517, GC523)
16. 다림판 덮개 (GC517, GC523)

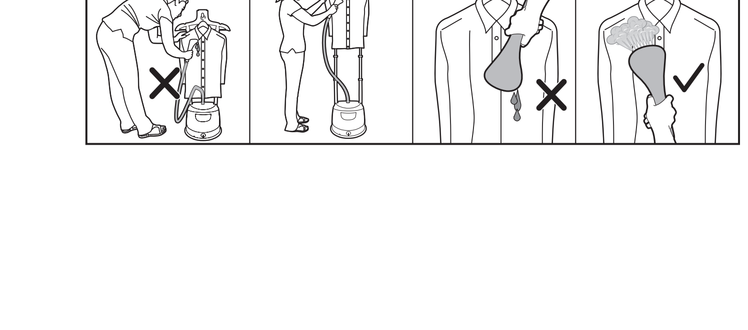

English

Introduction

Congratulations on your purchase and welcome to Philips! To fully benefit from the support that Philips offers, register your product at www.philips.com/welcome.

Important

Read the separate important information leaflet and the user manual carefully before you use the appliance. Save both documents for future reference.
This appliance has been designed for domestic use only. Any commercial use, inappropriate use or failure to comply with the instructions, the manufacturer accepts no responsibility and the guarantee will not apply.

Danger
- Never immerse the appliance in water or any other liquid, nor rinse it under the tap.

Warning
- Check if the voltage indicated on the type plate corresponds to the local mains voltage before you connect the appliance.
- The plug must be plugged to a power outlet of the same technical characteristics of the plug only.
- Do not use the appliance if the plug, the mains cord, the steam supply hose or the appliance itself shows visible damage or if the appliance has been dropped or leaks.
- If the mains cord or the steam supply hose is damaged, you must have it replaced by Philips, a service centre authorised by Philips or similarly qualified persons in order to avoid a hazard.
- The appliance must not be left unattended while it is connected to the supply mains.
- This appliance can be used by children aged from 8 years or above and by persons with reduced physical, sensory or mental capabilities or lack of experience and knowledge if they have been given supervision or instruction concerning use of the appliance in a safe way and understand the hazards involved.
- Children shall not play with the appliance.
- Cleaning and user maintenance shall not be made by children without supervision.
- Keep the appliance and its cord out of reach of children less than 8 years of age when the appliance is switched on or cooling down.
- Do not let the mains cord and steam supply hose come into contact with the hot steamer head.
- The appliance must be used and placed on a flat, stable, heat resistant surface.
- Steam may damage or cause discolouration of certain wall, door finishes or furniture.
- Care should be taken when using the appliance due to the emission of steam.
- Your appliance gives off steam which can cause burns. Handle your steamer carefully. Never direct the steam towards persons or animals.
- Do not use your bare hand as a supporting surface when you steam. Pull the sides of the garment to stretch it.
- If the appliance has a hot air outlet, it can be extremely hot and may cause burns when touched.

CAUTION: Hot surface (Fig. 1)
- Surfaces are liable to get hot during use (for steamer with hot symbol marked on the appliance).

Caution
- This appliance is intended for household use only.
- Only connect the appliance to an earthed wall socket.
- Check the mains cord and the supply hose regularly for possible damage
- Fully unwind the mains cord before you plug it in the wall socket.
- Do not use the appliance when the water tank is empty.
- Do not add perfumed water, water from the tumble dryer, vinegar, starch, descaling agents, ironing aids, chemically descaled water or other chemicals, as they may cause water leakage, brown staining or damage to your appliance.
- Do not place the steamer base on top of table or chair but rather keep the steamer base on the floor during usage duration. If the hose forms a U shape, steam condenses in the hose. This causes irregular steam or water droplets to come out of the steamer head.
- Unplug the appliance during filling and cleaning.
- When you have finished steaming, clean the appliance, fill or empty the water tank, perform cleaning and rinsing, attach or detach the brush attachment, or leave the appliance even for a short while, switch off the appliance and remove the mains plug from the wall socket.
- Make sure that the steamer has been unplugged for at least 1 hour and has completely cooled down, before you use De-Calc function (if the function is available).
- Do not pour water, vinegar, descaling agents or other chemicals into the opening of the De-Calc function (if the function is available).

Electromagnetic fields (EMF)
This Philips appliance complies with all applicable standards and regulations regarding exposure to electromagnetic fields.

Recycling

- Do not throw away the product with the normal household waste at the end of its life, but hand it in at an official collection point for recycling. By doing this, you help to preserve the environment.
- Follow your country's rules for the separate collection of electrical and electronic products. Correct disposal helps prevent negative consequences for the environment and human health.

Guarantee and support

If you need information or support, please visit www.philips.com/support or read the separate worldwide guarantee leaflet.

繁體中文

簡介

感謝您購買本產品。歡迎來到飛利浦的世界！請至 www.philips.com/welcome 註冊您的產品，以獲得飛利浦提供的完整支援。

重要事項

使用本產品前，請先詳閱個別的重要資訊手冊和使用手冊。請妥善保存這些文件，以供日後參考。
本產品設計僅供家用。對於任何商業用途、不當使用或未能遵循指示操作等行為，製造商概不負責，且不適用保固。

危險
- 請勿讓產品浸入水或其他液體中，也不要在水龍頭下沖洗。

警告
- 連接產品之前，請先檢查標籤上所標示的電壓是否與當地的電源系統電壓一致。
- 插頭必須插入採用相同技術規格的電源插座。
- 插頭、電源線、蒸氣膠管或產品本身受損時，或是產品曾摔落或漏電時，請勿使用。
- 如果電源線或蒸氣膠管損壞，必須交由飛利浦、飛利浦授權之服務中心，或是具備相同資格的技師更換，以免發生危險。
- 產品連接供應電源時，必須有人看顧。
- 本產品可供 8 歲以上孩童及身體、知覺或精神能力障礙者或經驗與知識缺乏者使用，但需向他們提供安全使用產品相關的監督或指示說明，且他們必須瞭解可能發生的危險。
- 請勿讓孩童把玩產品。
- 若無人在旁監督，不得讓孩童清潔與維護產品。
- 當產品的電源開啟或正在冷卻時，請將產品和其電源線放在 8 歲以下兒童無法取得之處。
- 請勿讓電源線和蒸氣膠管接觸到高溫蒸氣噴頭。
- 必須在穩定且耐熱的平面上使用及放置產品。
- 蒸氣可能會對某些牆壁、門板塗裝或家具造成損傷或褪色。
- 產品使用時會釋放蒸氣，因此請特別小心。
- 產品發出的蒸氣可能會造成燙傷。請小心持握蒸氣機。切勿將蒸氣直接朝向人或動物。
- 進行蒸氣熨燙時，請勿直接以未受保護的手作為支撐平面。拉扯衣物兩側，讓它展開攤平。
- 如產品有熱風出口，可能會變得很燙，碰到或有燙傷之虞。

注意：高溫表面 (圖 1)
- 產品表面溫度於使用期間可能會升高 (標有熱符號的蒸氣機產品)。

注意
- 本產品僅供家用。
- 僅可將產品連接到有接地的電源插座。
- 定期檢查電源線與膠管，看看是否有受損
- 將電源插頭插入電源插座之前，先將電源線完全拉出。
- 水箱沒水時請勿使用本產品。
- 請勿添加香水、滾筒式烘乾機的水、醋、燙衣漿、除垢劑、熨燙添加劑、經化學除垢的水或其他化學物質，否則可能造成水噴濺溢漏、產生棕色汙漬或損壞產品。
- 在使用期間，請勿將蒸氣機底座放在桌面或椅子上，請將其放在地板上。如果膠管彎曲成 U 型，會導致蒸氣凝結水滴停留在膠管中。這會造成蒸氣量不規律或蒸氣噴頭滴水的情況。
- 加水及清潔時，請拔除產品插頭。
- 蒸氣熨燙完畢、清潔產品、水箱裝水或倒水、進行清潔和沖洗、安裝或拆除毛刷配件，以及留置產品 (即使只是暫時留置) 時，都請關閉產品的電源，並從電源插座拔除主電源插頭。
- 使用 De-Calc 除鈣功能 (如有該功能) 之前，請確認蒸氣機插頭已經拔下至少 1 小時且蒸氣機已完全冷卻。
- 請勿從 De-Calc 除鈣功能 (如有該功能) 開口處注入清水、醋、除垢劑或其他化學物質。

電磁場 (EMF)
本飛利浦產品符合所有電磁場暴露的相關適用標準和法規。

回收

- 產品使用壽命結束時，請勿與一般家庭廢棄物一併丟棄。請將該產品送至政府指定的回收點進行回收。此舉能為環保盡一份心力。
- 請遵循您所在國家/地區對電氣與電子產品分類收集的規定。正確處理廢棄產品有助於避免對環境和人類健康帶來負面影響。

保固與支援

如需相關資訊或支援，請造訪 www.philips.com/support 或另行參閱全球保證書。

简体中文

产品简介

欢迎购买并使用飞利浦产品！为了您能充分享受飞利浦提供的支持，请在 www.philips.com/welcome 网站上注册您的产品。

重要信息

使用本产品前，请仔细阅读随附的重要信息单页和本用户手册。妥善保管两个文档，以供日后参考。
该款产品仅供家用。对于任何商用、不当使用或不遵照说明使用产品的情况，制造商均不承担任何责任且不提供保修服务。

危险
- 不要将本产品浸入水或其它液体中，也不要在水龙头下冲洗。

警告
- 连接产品电源前，请检查产品所标示的电压与当地电源电压是否一致。
- 必须将插头插入技术特性与插头相同的电源插座中。
- 如果插头、电源线、蒸汽输送管或产品本身已经明显损坏，或产品曾坠落或出现渗漏，请勿再使用产品。
- 如果电源线或蒸汽输送管损坏，为了避免危险，必须由飞利浦、飞利浦授权的服务中心或类似的专职人员来更换。
- 当产品连接到电源时，请勿将其置于无人看管的状态。
- 本产品适合由 8 岁或以上年龄的儿童以及肢体不健全、感觉或精神上有障碍或缺乏相关经验和知识的人士使用，但前提是有人对他们使用本产品进行监督或指导，以确保他们安全使用，并且让他们明白相关的危害。
- 不得让儿童玩耍本产品。
- 不要让儿童在无人监督的情况下进行清洁和保养。
- 产品已开启或者正在冷却时，应将产品及其线缆置于 8 周岁以下儿童触及不到的地方。
- 请勿让电源线和蒸汽输送管触及高温蒸汽喷头。
- 必须在平整、稳固且隔热的表面上使用和放置产品。
- 蒸汽可能损坏或导致某些墙体、门或家具褪色。
- 使用本产品时应当心蒸汽喷射。
- 产品会释放蒸汽，可能会造成烫伤。小心拿放蒸汽挂烫机。切勿让蒸汽喷向人或动物。
- 熨烫时请不要用手作为支撑面。拉紧衣物的侧边以将其展开。
- 如果产品有热出风口，它会变得很烫，如果触碰可能会被烫伤。

注意：表面很烫（图 1）
- 在使用中表面容易变得很烫（适用于产品上标有“注意防烫”符号的蒸汽挂烫机）。

警告
- 本产品仅限于家用。
- 产品只能使用带接地线的插座。
- 定期检查电源线和蒸汽输送管是否损坏。
- 将产品插入电源插座之前，请将电源线完全解开。
- 水箱为空时，请勿使用产品。
- 切勿使用香水、转筒式干燥机中的水、醋、淀粉、除垢剂、熨衣剂、化学除垢水或其他化学品，因为它们可能会导致漏水、留下褐色污垢或损坏产品。
- 切勿将蒸汽挂烫机底座放置在桌面或椅子上，使用过程中，请将蒸汽挂烫机底座放在地板上。如果蒸汽输送管处于 U 形状态，则蒸汽会在输送管内冷凝。从而导致蒸汽输出不连贯或蒸汽喷头中滴出水滴。
- 注水和清洁时，请先拔下电源插头。
- 当完成熨烫、清洁产品、为水箱加水或清空水箱、清洁和冲洗产品、安装或拆卸毛刷附件或短时间离开产品时，请关闭产品电源，并从电源插座上拔下电源插头。
- 使用除垢功能（如果有这个功能）之前，确保蒸汽挂烫机的电源插头已拔下至少 1 小时且完全冷却。
- 请勿将水、醋、除垢剂或其它化学品倒入除垢功能（如果有这个功能）的开口。

电磁场 (EMF)
本飞利浦产品符合所有有关暴露于电磁场的适用标准和法规。

回收

- 弃置产品时，请不要将它与一般生活垃圾一同丢弃，应将其交给官方指定的回收中心。这样做有利于环保。
- 请遵循您所在国家/地区的电器及电子产品分类回收规定。正确弃置本产品有助于避免对环境和人类健康造成负面影响。

保修和支持

如果您需要信息或支持，请访问 www.philips.com/support 或查看相应的全球保修卡。

Tiếng Việt

Giới thiệu

Chúc mừng đơn đặt hàng của bạn và chào mừng bạn đến với Philips! Để được hưởng lợi ích đầy đủ từ hỗ trợ do Philips cung cấp, hãy đăng ký sản phẩm tại **www.philips.com/welcome**.

Quan trọng

Hãy đọc kỹ tài liệu thông tin quan trọng riêng và tài liệu hướng dẫn sử dụng trước khi sử dụng thiết bị. Hãy cất giữ để tiện tham khảo sau này.
Thiết bị này đã được thiết kế để chỉ sử dụng trong nhà. Đối với bất kỳ hành vi sử dụng thương mại, không thích hợp nào hoặc không tuân thủ các hướng dẫn, nhà sản xuất sẽ không chịu trách nhiệm và bảo hành sẽ không được áp dụng.

Nguy hiểm
- Không nhúng thiết bị vào nước hay bất kỳ chất lỏng nào, hoặc rửa dưới vòi nước.

Cảnh báo
- Trước khi cắm điện, kiểm tra xem điện áp ghi trên bảng thông số có tương ứng với điện áp nguồn hay không.
- Chỉ được cắm phích điện vào ổ cắm có cùng đặc tính kỹ thuật như phích cắm.
- Không sử dụng thiết bị nếu phích cắm, dây điện, ống cấp hơi nước hoặc chính bản thân thiết bị có biểu hiện hư hỏng rõ ràng, hoặc nếu thiết bị đã bị rơi hoặc rò rỉ.
- Nếu dây điện hoặc ống cấp hơi nước bị hư hỏng, bạn nên thay dây điện hoặc ống cấp hơi nước tại trung tâm bảo hành của Philips, các trung tâm dịch vụ do Philips ủy quyền hoặc những nơi có khả năng và trình độ tương đương để tránh gây nguy hiểm.
- Phải luôn giám sát thiết bị nếu đang được kết nối với nguồn điện.
- Trẻ em từ 8 tuổi trở lên và những người bị suy giảm năng lực về thể chất, giác quan hoặc tâm thần, hoặc thiếu kiến thức và kinh nghiệm có thể sử dụng thiết bị này nếu họ được giám sát hoặc hướng dẫn sử dụng thiết bị theo cách an toàn và hiểu được các mối nguy hiểm liên quan.
- Không để trẻ em chơi đùa với thiết bị.
- Không để trẻ em thực hiện việc vệ sinh hoặc bảo dưỡng thiết bị trừ khi chúng được giám sát.
- Để thiết bị và dây điện nguồn ngoài tầm với của trẻ em dưới 8 tuổi khi thiết bị đang bật hoặc đang nguội xuống.
- Không để dây điện nguồn và ống cấp hơi nước tiếp xúc với đầu bàn ủi đang nóng.
- Thiết bị phải được sử dụng và đặt trên bề mặt bằng phẳng, chắc chắn và chịu được nhiệt.
- Hơi phun có thể gây hư hỏng hoặc làm phai màu một số bề mặt tường, cửa hoặc đồ đạc nhất định.
- Cần cẩn trọng khi sử dụng thiết bị do có hơi phun thoát ra.
- Thiết bị của bạn bốc ra hơi nước có thể gây bỏng. Cẩn thận khi cầm bàn ủi hơi nước. Không được hướng dòng hơi nước về phía người khác hoặc động vật.
- Không dùng tay trần của bạn làm bề mặt đỡ khi ủi hơi. Kéo căng vải ở góc.
- Nếu thiết bị có lỗ thoát hơi nóng, lỗ này có thể rất nóng và gây ra bỏng khi chạm vào.

CHÚ Ý: Bề mặt nóng (Hình 1)
- Bề mặt có khả năng bị nóng trong khi sử dụng (với bàn ủi hơi nước có ký hiệu nóng trên thiết bị).

Chú ý
- Thiết bị này được thiết kế chỉ để dùng trong gia đình.
- Chỉ nối thiết bị vào ổ cắm điện có dây tiếp đất.
- Kiểm tra dây điện và ống cấp thường xuyên xem có bị hư hỏng gì không
- Kéo hoàn toàn dây điện ra trước khi cắm phích cắm vào ổ điện.
- Không sử dụng thiết bị khi ngăn chứa nước hết nước.
- Không thêm nước hoa, nước từ máy sấy đảo, giấm, hồ vải, chất làm sạch cặn, chất phụ trợ ủi, nước đã được tẩy sạch bằng hóa chất hoặc các hóa chất khác, do các chất này có thể gây tình trạng rỉ nước, ố vàng hoặc làm hỏng thiết bị của bạn.
- Không đặt đế bàn ủi hơi nước lên mặt bàn hoặc ghế mà nên đặt trên sàn trong khi đang sử dụng. Khi ống cấp gập thành hình chữ U, hơi phun sẽ ngưng tụ trong ống. Việc này khiến hơi phun không đều hoặc có nước nhỏ giọt từ đầu bàn ủi.
- Rút phích cắm điện của thiết bị trong khi châm nước và lau chùi.
- Tắt thiết bị và rút phích cắm điện ra khỏi ổ điện sau khi ủi xong, khi lau chùi thiết bị, châm nước hoặc đổ hết nước trong ngăn chứa nước, tẩy cặn và rửa sạch, tháo hoặc lắp phụ kiện bàn chải, hoặc khi không ủi dù chỉ trong chốc lát.
- Đảm bảo đã rút phích cắm bàn ủi hơi nước trong ít nhất là 1 giờ và bàn ủi đã hoàn toàn nguội xuống trước khi sử dụng chức năng De-Calc (nếu có sẵn chức năng này).
- Không được đổ nước, giấm, chất tẩy cặn hoặc các hóa chất khác vào trong lỗ hở của chức năng De-Calc (nếu có sẵn chức năng này).

Điện từ trường (EMF)
Thiết bị Philips này tuân thủ tất cả các tiêu chuẩn và quy định hiện hành liên quan đến mức phơi nhiễm điện từ trường.

Tái chế

- Không vứt sản phẩm cùng chung với rác thải gia đình thông thường khi ngừng sử dụng nó, mà hãy đem sản phẩm đến điểm thu gom chính thức để tái chế. Làm như vậy sẽ giúp bảo vệ môi trường.
- Làm theo các quy định tại quốc gia của bạn đối với việc thu gom riêng các sản phẩm điện và điện tử. Việc vứt bỏ đúng cách sẽ giúp phòng tránh các hậu quả xấu cho môi trường và sức khỏe con người.

Bảo hành và hỗ trợ

Nếu bạn cần hỗ trợ hay để biết thông tin, vui lòng truy cập **www.philips.com/support** hoặc đọc tờ bảo hành toàn cầu riêng lẻ.

Bahasa Melayu

Pengenalan

Tahniah atas pembelian anda dan selamat menggunakan Philips! Untuk memanfaatkan sepenuhnya sokongan yang ditawarkan oleh Philips, daftarkan produk anda di **www.philips.com/welcome.**

Penting

Baca risalah maklumat penting yang berasingan dan manual pengguna sebelum menggunakan perkakas ini. Simpan kedua-dua dokumen untuk rujukan masa hadapan.
Perkakas ini direka bentuk untuk penggunaan di rumah sahaja. Pengeluar tidak akan bertanggungjawab atas apa jua masalah dan jaminan tidak akan terpakai jika perkakas digunakan secara komersial, terdapat penggunaan tidak sesuai atau kegagalan mematuhi arahan.

Bahaya
- Jangan sekali-kali merendam perkakas di dalam air atau sebarang cecair lain, ataupun membilasnya di bawah paip.

Amaran
- Periksa sama ada voltan yang ditandakan di atas plat jenis sepadan dengan voltan sesalur kuasa setempat sebelum anda menyambungkan perkakas.
- Palam perlu dipasang pada salur keluar kuasa dengan ciri teknikal yang sama dengan palam sahaja.
- Jangan gunakan perkakas jika palam, kord sesalur kuasa, hos bekalan stim atau perkakas itu sendiri menunjukkan kerosakan yang nyata, atau jika perkakas telah terjatuh atau bocor.
- Jika kord sesalur atau hos bekalan stim rosak, item tersebut mestilah digantikan oleh Philips, pusat servis yang dibenarkan oleh Philips atau pihak berkelayakan yang serupa untuk mengelakkan bahaya.
- Perkakas tidak boleh dibiarkan tanpa dijaga semasa disambungkan pada sesalur kuasa.
- Perkakas ini boleh digunakan oleh kanak-kanak berumur 8 tahun ke atas dan orang yang kurang keupayaan fizikal, deria atau mental atau kekurangan pengalaman dan pengetahuan jika mereka diberikan pengawasan dan arahan berkaitan penggunaan perkakas secara selamat dan memahami bahaya yang mungkin berlaku.
- Kanak-kanak tidak seharusnya bermain dengan perkakas ini.
- Pembersihan dan penyelenggaraan tidak boleh dilakukan oleh kanak-kanak tanpa pengawasan.
- Simpan perkakas dan kord jauh dari jangkauan kanak-kanak yang berumur di bawah 8 tahun apabila perkakas dihidupkan atau sedang disejukkan.
- Jangan biarkan kord sesalur kuasa dan hos bekalan stim bersentuhan dengan kepala penstim yang panas.
- Perkakas mestilah digunakan dan diletakkan pada permukaan rata, stabil dan tahan panas.
- Stim mungkin merosakkan atau menyebabkan perubahan warna pada kemasan dinding, pintu tertentu atau perabot.
- Hati-hati sewaktu menggunakan perkakas kerana terdapat stim yang keluar.
- Perkakas akan mengeluarkan wap yang boleh menyebabkan kelecuran. Kendalikan penstim anda dengan berhati-hati. Jangan sekali-kali arahkan stim kepada orang atau haiwan.
- Jangan gunakan tangan anda sebagai permukaan sokongan semasa anda menstim pakaian. Tarik sisi pakaian untuk menegangkannya.
- Jika perkakas mengandungi salur keluar udara panas, bahagian tersebut mungkin menjadi sangat panas dan mengakibatkan kelecuran apabila disentuh.

AWAS: Permukaan panas (Raj. 1)
- Permukaan boleh menjadi panas semasa penggunaan (untuk penstim dengan simbol panas ditandakan pada perkakas tersebut).

Awas
- Perkakas ini dimaksudkan untuk penggunaan di rumah sahaja.
- Sambungkan perkakas hanya kepada soket dinding yang dibumikan.
- Periksa sesalur kuasa dan hos bekalan dengan kerap untuk mencari apa-apa kerosakan
- Buka lilitan kord sesalur kuasa sepenuhnya sebelum anda masukkan palam ke dalam soket dinding.
- Jangan gunakan perkakas apabila tangki air kosong.
- Jangan gunakan air berwangian, air dari mesin pengering pakaian, cuka, kanji, agen penyahkerakan, bahan bantu penyeterikaan, air yang dinyahkerak secara kimia atau bahan kimia lain, kerana ini boleh menyebabkan air bocor, kesan kotoran perang atau kerosakan pada perkakas anda.
- Jangan letakkan tapak penstim di atas meja atau kerusi tetapi lebih baik meletakkan tapak penstim di atas lantai semasa digunakan. Jika hos membentuk bentuk-U, stim akan memeluwap dalam hos. Ini akan menyebabkan stim atau titisan air yang tidak sekata keluar daripada kepala penstim.
- Cabut palam perkakas sewaktu diisi dan dibersihkan.
- Apabila anda selesai menstim, membersihkan perkakas, mengisi atau mengosongkan tangki air, membersihkan atau membilas, memasang atau menanggalkan alat tambahan berus atau meninggalkan perkakas walau untuk seketika, matikan perkakas dan cabut palam sesalur kuasa daripada soket dinding.
- Pastikan palam penstim telah dicabut sekurang-kurangnya 1 jam dan telah sejuk sepenuhnya sebelum anda menggunakan fungsi De-Calc (jika fungsi ini tersedia).
- Jangan tuang air, cuka, agen penyahkerakan atau kimia lain ke dalam bukaan fungsi De-Calc (jika fungsi ini tersedia).

Medan elektromagnet (EMF)
Perkakas Philips mematuhi semua piawaian dan peraturan berkaitan dengan pendedahan kepada medan elektromagnet.

Mengitar semula

- Jangan buang produk dengan sampah rumah biasa di akhir hayatnya. Sebaliknya, bawa perkakas ke pusat pungutan rasmi atau kitar semula. Dengan melakukan ini, anda membantu memelihara alam sekitar.
- Ikut peraturan negara anda untuk pengumpulan berasingan produk elektrik dan elektronik. Cara membuang yang betul akan membantu mencegah akibat negatif terhadap alam sekitar dan kesihatan manusia.

Jaminan dan sokongan

Jika anda memerlukan maklumat atau sokongan, sila lawati www.philips.com/support atau baca atau baca risalah jaminan sedunia yang berasingan.

ภาษาไทย

ข้อมูลเบื้องต้น

ขอแสดงความยินดีที่คุณเลือกซื้อผลิตภัณฑ์ของเรา และยินดีต้อนรับสู่ Philips เพื่อให้คุณได้รับประโยชน์อย่างเต็มที่จากบริการที่ Philips มอบให้ โปรดลงทะเบียนผลิตภัณฑ์ของคุณที่**www.philips.com/welcome**

ข้อสำคัญ

อ่านข้อมูลที่สำคัญในแผ่นพับที่แยกต่างหาก และคู่มือการใช้งานอย่างละเอียดก่อนใช้งานเตารีด เก็บเอกสารทั้งสองฉบับไว้อ้างอิงต่อไป
เครื่องใช้ไฟฟ้านี้ออกแบบมาเพื่อการใช้งานในครัวเรือนเท่านั้น ผู้ผลิตจะไม่ยอมรับความรับผิดชอบใดๆ และไม่สามารถบังคับใช้การรับประกันได้หากมีการใช้งานในเชิงพาณิชย์ใดๆ หรือการใช้งานที่ไม่เหมาะสมหรือความล้มเหลวในการปฏิบัติตามคำแนะนำ

อันตราย
- ห้ามจุ่มตัวเครื่องลงในน้ำหรือของเหลวใดๆ หรือเปิดน้ำก๊อกไหลผ่านตัวเครื่อง

คำเตือน
- ก่อนใช้งานโปรดตรวจสอบแรงดันไฟฟ้าที่ระบุบนผลิตภัณฑ์ว่าตรงกับแรงดันไฟฟ้าที่ใช้ภายในบ้านหรือไม่
- ปลั๊กไฟต้องเสียบกับเต้ารับที่มีคุณลักษณะทางเทคนิคเหมือนเดิมกับปลั๊กไฟเท่านั้น
- ห้ามใช้งานเครื่องหากพบว่าปลั๊กไฟ สายไฟ ท่อส่งน้ำหรือตัวเครื่องเกิดชำรุดเสียหาย มีรอยรั่ว หรือเครื่องตกกระแทก
- ในกรณีที่สายไฟหรือสายไอน้ำเกิดชำรุดเสียหาย ให้ดำเนินการเปลี่ยนชิ้นส่วนดังกล่าวที่ Philips หรือศูนย์บริการที่ได้รับการแต่งตั้ง หรือบุคคลที่ได้รับการแต่งตั้งโดย Philips เพื่อหลีกเลี่ยงอันตรายที่อาจเกิดขึ้นได้
- ห้ามปล่อยเครื่องทิ้งไว้โดยไม่มีการดูแล หากเสียบปลั๊กไฟอยู่
- เด็กอายุ 8 ปีหรือมากกว่า และผู้ที่มีสภาพร่างกายไม่สมบูรณ์หรือสภาพจิตใจไม่ปกติ หรือขาดประสบการณ์และความรู้ความเข้าใจสามารถใช้งานเครื่องนี้ได้ โดยต้องอยู่ในการควบคุมดูแล หรือได้รับคำแนะนำในการใช้งานที่ปลอดภัยและเข้าใจถึงอันตรายที่เกี่ยวข้องในการใช้งาน
- ห้ามเด็กเล่นเครื่อง
- ห้ามไม่ให้เด็กทำความสะอาดและดูแลรักษาเครื่องโดยปราศจากการควบคุมดูแล
- เก็บเครื่องและสายไฟให้พ้นมือเด็กอายุต่ำกว่า 8 ปี เมื่อเปิดสวิตช์เครื่องหรือเมื่อเครื่องกำลังเย็นลง
- อย่าให้สายไฟและสายไอน้ำสัมผัสโดนหัวพ่นไอน้ำที่ร้อน
- ต้องใช้และวางเครื่องบนพื้นผิวแบนราบ มั่นคง และทนความร้อน
- ไอน้ำอาจทำให้กำแพง ประตู หรือเฟอร์นิเจอร์เกิดความเสียหายหรือทำให้สีซีดจาง
- ควรใช้ความระมัดระวังในการใช้งานอุปกรณ์ เนื่องจากมีการปล่อยไอน้ำ
- เครื่องของคุณปล่อยไอน้ำที่อาจลวกผิวหนังได้ ถือเครื่องรีดไอน้ำอย่างระมัดระวัง ห้ามหันไอน้ำเข้าหาตัวบุคคลหรือสัตว์
- อย่าใช้มือเปล่าในการรองพื้นผิวเมื่อคุณใช้ไอน้ำ ดึงด้านข้างของเสื้อผ้าเพื่อยืดให้ตึง
- หากช่องเปิดอากาศออกของเครื่องมีความร้อน อาจทำให้ตัวเครื่องมีความร้อนสูงและอาจทำให้ผิวหนังไหม้พองได้หากสัมผัส

ข้อควรระวัง: พื้นผิวมีความร้อน (รูปที่ 1)
- พื้นผิวอาจเกิดความร้อนระหว่างการใช้งาน (สำหรับเครื่องรีดไอน้ำที่มีสัญลักษณ์ร้อนบนเครื่อง)

ข้อควรระวัง
- เครื่องใช้ไฟฟ้านี้เหมาะสำหรับการใช้งานในครัวเรือนเท่านั้น
- เสียบปลั๊กไฟเข้ากับเต้ารับที่ต่อสายดินไว้เรียบร้อยแล้วเท่านั้น
- ตรวจดูสายไฟและสายไอน้ำอยู่เสมอว่าเกิดการชำรุดหรือไม่
- ให้คลายสายไฟออกทั้งเส้นก่อนที่จะเสียบปลั๊กเข้ากับเต้ารับ
- ห้ามใช้เครื่องเมื่อน้ำในแท้งค์หมด
- ห้ามใช้น้ำหอม น้ำจากเครื่องอบผ้า น้ำส้มสายชู แป้ง น้ำยาขจัดคราบตะกรัน น้ำยารีดผ้าเรียบ ผลิตภัณฑ์สำหรับการรีดผ้า น้ำที่ขจัดคราบตะกรันด้วยวิธีการทางเคมี หรือสารเคมีอื่นๆ เนื่องจากอาจทำให้เกิดการรั่วซึม เกิดคราบสีน้ำตาล หรือทำให้เครื่องเสียหายได้
- อย่าวางฐานเครื่องพ่นไอน้ำบนโต๊ะ หรือเก้าอี้แต่ให้วางฐานเครื่องพ่นไอน้ำไว้ที่พื้นในระหว่างการใช้งาน หากท่อยางเป็นรูปตัว U ไอน้ำจะกักเก็บอยู่ในท่อยาง เป็นสาเหตุทำให้เกิดไอน้ำผิดปกติ หรือมีหยดน้ำออกมาจากหัวพ่นไอน้ำ
- ถอดปลั๊กเครื่องระหว่างการเติมน้ำและทำความสะอาด
- เมื่อเสร็จสิ้นการใช้ไอน้ำ ให้ทำความสะอาดเครื่อง เติมน้ำหรือเทน้ำออกจากแท้งค์น้ำ ทำความสะอาดเครื่องและล้าง ติดตั้งหรือถอดอุปกรณ์แปรง หรือวางเครื่องทิ้งไว้ในช่วงเวลาสั้นๆ ปิดเครื่องและถอดปลั๊กออกจากเต้ารับบนผนัง
- ตรวจสอบให้แน่ใจว่าได้ถอดปลั๊กเครื่องพ่นไอน้ำออกเป็นเวลาอย่างน้อย 1 ชั่วโมง และเตารีดได้เย็นลงแล้วทุกส่วนก่อนที่คุณจะใช้ฟังก์ชันขจัดตะกรัน (หากมีฟังก์ชันนี้)
- อย่าเทน้ำ น้ำส้มสายชู สารขจัดตะกรัน หรือสารเคมีอื่นๆ ลงในช่องของฟังก์ชันขจัดตะกรัน (หากมีฟังก์ชันนี้)

สนามแม่เหล็กไฟฟ้า (EMF)
ผลิตภัณฑ์ของ Philips นี้เป็นไปตามมาตรฐานและกฎข้อบังคับด้านคลื่นแม่เหล็กไฟฟ้าที่มีทุกประการ

การรีไซเคิล

- เมื่อหมดอายุการใช้งานแล้ว ห้ามทิ้งผลิตภัณฑ์นี้รวมกับขยะในครัวเรือนทั่วไป แต่ควรนำไปทิ้งที่จุดรวบรวมขยะเพื่อนำไปรีไซเคิล เพื่อช่วยรักษาสภาวะสิ่งแวดล้อมที่ดี
- ปฏิบัติตามกฎระเบียบของประเทศของคุณสำหรับการแยกเก็บผลิตภัณฑ์ไฟฟ้าและอิเล็กทรอนิกส์ การกำจัดอย่างถูกต้องช่วยป้องกันผลสืบเนื่องทางลบที่อาจเกิดขึ้นกับสิ่งแวดล้อมและสุขภาพของมนุษย์

การรับประกันและสนับสนุน

หากคุณต้องการข้อมูลหรือการสนับสนุน โปรดเข้าชมเว็บไซต์ **www.philips.com/support** หรืออ่านข้อมูลจากเอกสารแผ่นพับที่แยกเฉพาะ เกี่ยวกับการรับประกันทั่วโลก

한국어

소개

필립스 제품을 구입해 주셔서 감사합니다! 필립스가 드리는 지원 혜택을 받으실 수 있도록 www.philips.com/welcome에서 제품을 등록하여 주십시오.

주의 사항

제품을 사용하기 전에 중요 정보 책자 및 사용 설명서를 주의 깊게 읽으십시오. 향후 참조할 수 있도록 두 책자를 잘 보관해 두십시오.
본 제품은 가정 전용으로 설계되었습니다. 상업용으로 또는 부적절하게 사용했거나 지침을 준수하지 않았을 경우, 제조사는 어떠한 책임도 지지 않으며 보증이 적용되지 않습니다.

위험
- 제품을 물 또는 다른 액체에 절대 담그거나 헹구지 마십시오.

경고
- 제품에 전원을 연결하기 전에 제품에 표시된 전압과 사용 지역의 전압이 일치하는지 확인하십시오.
- 플러그와 같은 기술적 특성을 가진 전원 콘센트에만 플러그를 꽂아야 합니다.
- 플러그, 전원 코드, 스팀 호스, 제품 본체에 눈에 띄는 손상이 있거나, 제품을 떨어뜨렸거나, 물이 새는 경우 제품을 사용하지 마십시오.
- 전원 코드나 스팀 호스에 손상 부위가 있으면 위험할 수 있으므로 필립스 서비스 센터 또는 필립스 서비스 지정점에 의뢰하여 교체하십시오.
- 제품이 전원에 연결된 상태에서는 자리를 절대 비워서는 안됩니다.
- 8세 이상의 아이들과 신체적인 감각 및 정식적인 능력이 떨어지거나 경험과 지식이 풍부하지 않은 성인이 이 제품을 사용하려면 제품 사용과 관련하여 안전하게 사용할 수 있도록 지시사항을 충분히 숙지한 사람의 도움을 받아야 합니다.
- 어린이가 제품을 가지고 놀지 않도록 하십시오.
- 어린이가 혼자 제품 청소나 정비를 하지 않도록 하십시오.
- 제품 전원이 켜져 있거나 식히는 동안에는 제품 및 전원 코드를 8세 이하 어린이의 손이 닿지 않는 곳에 보관하십시오.
- 다리미 열판이 가열되어 있을 때는 전원 코드와 스팀 호스가 뜨거운 스티머 헤드에 닿지 않도록 주의하십시오.
- 제품은 평평하고 안정적인 내열 표면에 놓고 사용해야 합니다.
- 스팀으로 인해 특정 벽, 도어 마감 또는 가구가 손상되거나 변색될 수 있습니다.
- 스팀이 방출되므로 제품 사용 시에는 주의해야 합니다.
- 제품에서 화상을 유발할 수 있는 증기가 나옵니다. 다리미를 조심해서 다루십시오. 사람이나 동물을 직접 향해 스팀을 분사하지 마십시오.
- 스팀 다리미를 사용할 때는 맨손으로 옷감을 잡지 마십시오. 옷감의 끝을 잡아당겨 펴십시오.
- 뜨거운 공기 배출구가 있는 제품은 매우 뜨거울 수 있으며 직접 만질 경우 화상을 입을 수 있습니다.

주의: 뜨거운 표면(그림 1)
- 다리미를 사용하는 동안 표면이 뜨거워질 수 있습니다(‘고온’ 표시가 있는 다리미의 경우).

주의
- 본 제품은 가정용입니다.
- 제품은 반드시 접지된 벽면 콘센트에 연결하십시오.
- 전원 코드와 스팀 호스에 손상 부위가 있는지 정기적으로 확인하십시오.
- 플러그를 벽면 콘센트에 꽂기 전에 전원 코드를 완전히 푸십시오.
- 물탱크가 비어 있을 때는 제품을 사용하지 마십시오.
- 향수, 회전식 건조기의 물, 식초, 풀, 석회질 제거제, 다림질 보조제, 이물질 제거용 화학 약품이나 기타 화학 약품을 추가하지 마십시오. 물이 새거나 갈색 얼룩이 생기거나 제품이 손상될 수 있습니다.
- 사용 시 스티머를 테이블이나 의자 위에 두지 말고 바닥에 두십시오. 호스가 U자 형태로 구부러지면 호스 안쪽에 스팀이 응결되어 고이게 됩니다. 이로 인해 스티머 헤드에서 스팀이 고르게 분사되지 않거나 물방울이 떨어질 수 있습니다.
- 주입 및 세척 중에는 제품의 전원을 뽑으십시오.
- 스팀 분사를 마쳤을 때, 제품을 세척할 때, 물탱크에 물을 채우거나 버릴 때, 제품을 청소하거나 헹굴 때, 브러시 액세서리를 탈부착할 때, 제품을 사용하다가 잠시라도 자리를 비울 때는 제품의 전원을 끄고 벽면 콘센트에서 전원 플러그를 뽑으십시오.
- (해당하는 모델의 경우) 석회질 제거 기능을 사용하기 전, 최소 1시간 동안 다리미의 전원 플러그가 분리되어 있었고 제품이 완전히 식었는지 확인하십시오.
- (해당하는 모델의 경우) 석회질 제거 기능부 입구에 물, 식초, 석회질 제거제, 기타 화학 약품을 넣지 마십시오.

EMF(전자기장)
이 필립스 제품은 EMF(전자기장)와 관련된 모든 기준 및 규정을 준수합니다.

재활용

- 수명이 다 된 제품은 일반 가정용 쓰레기와 함께 버리지 마시고 지정된 재활용품 수거 장소에 버리십시오. 이런 방법으로 환경 보호에 동참하실 수 있습니다.
- 해당 국가의 전기/전자 제품 분리 수거 규칙에 따라 버리십시오. 올바른 제품 폐기를 통해 환경 및 인류의 건강을 유해한 영향으로부터 보호할 수 있습니다.

보증 및 지원

보다 자세한 정보나 지원이 필요한 경우에는 www.philips.com/support 를 방문하시거나 제품 보증서를 참조하십시오.

1

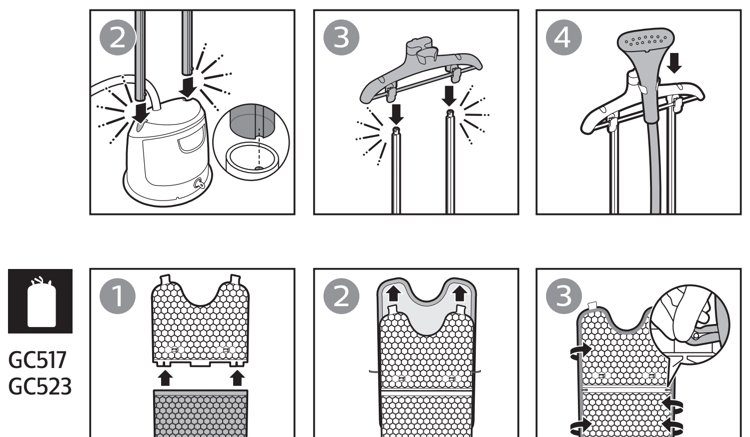

GC517
GC523

EN The board provides backing support to enhance the steaming performance.
Note: Do not wash the board cover as it may damage the foam material

TC 熨燙板能提供輔助支撐，讓蒸氣熨燙的效果更好。
備註：請勿清洗熨燙板套，泡棉材質可能因此受損

SC 熨衣板可以提供支撑以增强熨烫效果。
注意：不要清洗熨衣板罩，因为这可能会损坏泡沫材料

VI Ván lót để đỡ phía sau giúp tăng cường hiệu suất ủi hơi.
Lưu ý: Không giặt vỏ bọc ván lót vì có thể làm hỏng chất liệu xốp

MS Papan menyediakan sokongan menegak untuk meningkatkan prestasi penstiman.
Nota: Jangan cuci alas papan kerana ini boleh merosakkan bahan busa

TH แผ่นรองรีดช่วยรองรับด้านหลังเพื่อเพิ่มประสิทธิภาพของการปล่อยไอน้ำ
หมายเหตุ: ห้ามล้างทำความสะอาดผ้ารองรีด เนื่องจากอาจทำให้โฟมเกิดความเสียหาย

KO 다림판은 뒷면을 지지해주므로 다림질 성능이 개선됩니다.
참고: 폼 소재를 손상시킬 수 있으므로 다림판 덮개를 세척하지 마십시오.