© 2020 Koninklijke Philips N.V.
All rights reserved.

AC2958_AC2959_UM_v1.0

PHILIPS

AC2958
AC2959

ET	Kasutusjuhend	1
LT	Vartotojo vadovas	11
LV	Lietotāja rokasgrāmata	21

1

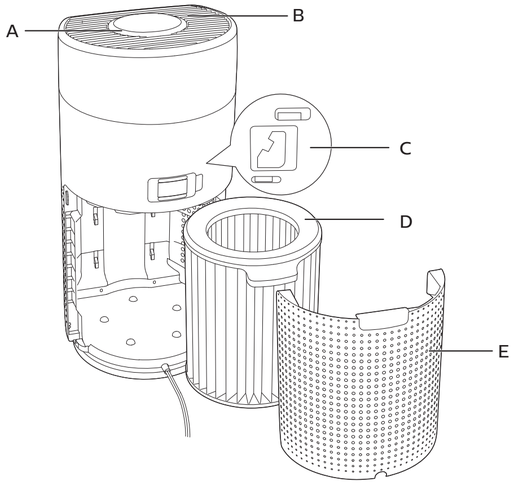

2

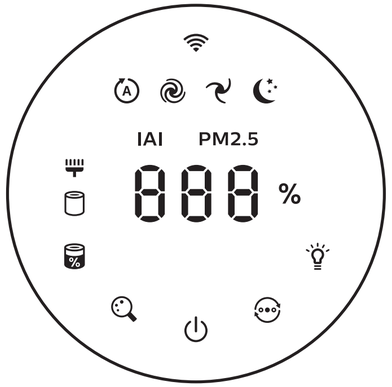

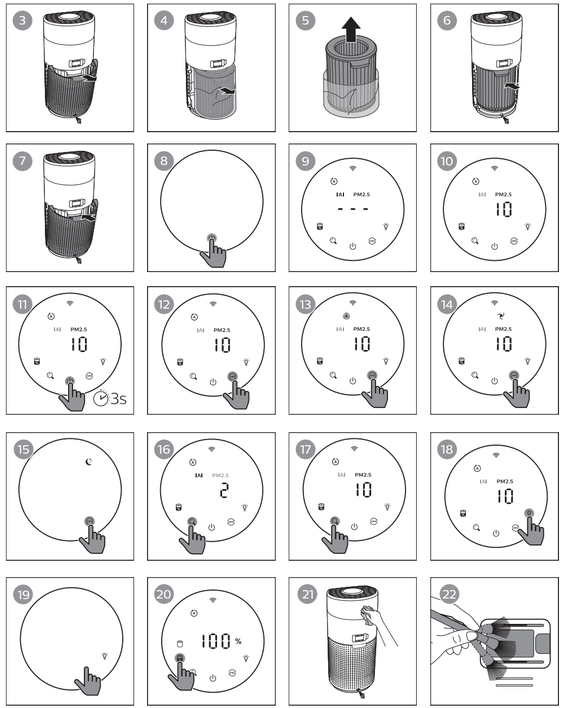
3
4
5
6
7
8
9
EAI PM2.5
- - -
10
EAI PM2.5
10
11
EAI PM2.5
10
3s
12
EAI PM2.5
10
13
EAI PM2.5
10
14
EAI PM2.5
10
15
16
EAI PM2.5
2
17
EAI PM2.5
10
18
EAI PM2.5
10
19
20
100 %
21
22

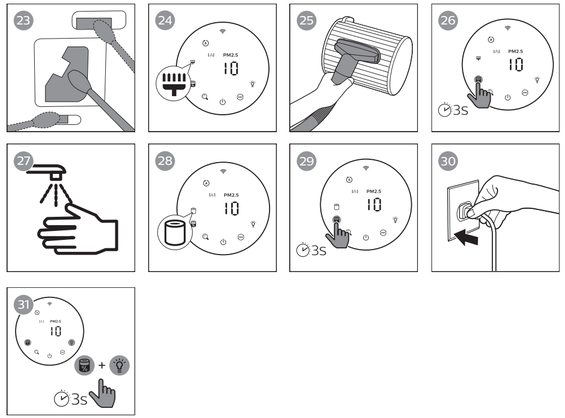
23
24
EAI PM2.5
10
25
26
EAI PM2.5
10
3s
27
28
EAI PM2.5
10
29
EAI PM2.5
10
3s
30
31
EAI PM2.5
10
+
3s

Sisu

1 Teie õhupuhasti 2
Toote ülevaade (jn 1) 2
Nuppude tutvustus(jn 2) 2

2 Alustamine 3
Filtri paigaldamine 3
Wi-Fi näidik 3
Wi-Fi-ühendus 3

3 Õhupuhasti kasutamine 4
Õhukvaliteedi märgutuli 4
Sisse- ja väljalülitamine 4
Režiimi sätete muutmine. 5
Kuva näidiku muutmine 5
Märgutulede sisse-/väljalülitamise funktsiooni kasutamine 5
Filtri oleku kontrollimine 5

4 Puhastamine ja hooldus 6
Õhupuhasti korpuse puhastamine 6
Osakeste anduri puhastamine 6
Filtri pinna puhastamine 6
Filtri vahetamine 7
Filtri lähtestamine 7

5 Hoiustamine 7

6 Veaotsing 8

1 Teie õhupuhasti

Õnnitleme ostu puhul ja tervitame Philipsi poolt!

Philipsi pakutava tugiteenuse maksimaalseks kasutamiseks registreerige oma toode veebisaidil www.philips.com/welcome.

Toote ülevaade (jn 1)

A	Juhtpaneel
B	Õhu väljavoolu ava
C	Osakeste andur
D	NanoProtect filter, seeria 3 (FY2180/30)
E	Tagakaas

Nuppude tutvustus(jn 2)

	Filtri puhastamise meeldetuletus		Toitenupp
	Filtri asendamise meeldetuletus		Režiimi lülitamise nupp
	Filtri oleku/lähtestamise nupp		Märgutule sisse-/väljalülitamise nupp
	Näidiku vahetamise nupp		Režiimi kuva: automaatne ( ), Turbo ( ), Õrn ( ), Uni ( )

2 Alustamine

Filtri paigaldamine

Märkus. Veenduge, et õhupuhasti on enne filtri paigaldamist elektripistikust lahti ühendatud.

1 Tõmmake tagakaant ja eemaldage see seadmelt (jn ③).
2 Tõmmake filter seadmelt (jn ④).
3 Eemaldage õhupuhasti filtri kõik pakkematerjalid (jn ⑤).
4 Pange filter tagasi seadmesse (jn ⑥).
5 Paigaldage tagakaas uuesti (jn ⑦).

Wi-Fi näidik

Wi-Fi ikooni olek	Wi-Fi ühenduse olek
Oranžina vilkumine	Ühendamine nutitelefoniga
Valgena vilkumine	Ruuteri ühendamine
Valgena põlemine	Ruuteriga ühendatud
Väljas	Wi-Fi funktsioon keelatud

Wi-Fi-ühendus

Esmakordne ühendamine

1 Laadige alla ja installige Philips'i „**Puhas kodu+**“ rakendus veebilehelt **App Store** või **Google Play**.
2 Ühendage nutitelefon või tahvelarvuti WiFi-võrguga.
3 Käivitage „**Puhas kodu+**“ ja klõpsake nuppu „**Ühendage uus seade**“ või vajutage nuppu „+“ ekraani ülaservas. Järgige õhupuhasti võrku ühendamiseks ekraanil kuvatavaid juhiseid.

Wi-Fi-ühenduse lähtestamine

1 Hoidke nuppe ja all 3 sekundit, kuni kõlab piiks.
↳ Wi-Fi näidik vilgub oranžilt.
2 Järgige samme 3 jaotises „**Esmakordne ühendamine**“.

Märkus. Toetatud operatsioonisüsteemide ja seadmete uusimat teavet vaadake veebilehelt www.philips.com/cleanhome.

3 Õhupuhasti kasutamine

Õhukvaliteedi märgutuli

Ligikaudu 30 sekundi pärast valib osakeste andur värvi, mis vastab õhus lendlevate osakeste ümbritseva õhu kvaliteedile.

Märkus. Õhukvaliteedi värv määratakse PM2.5, IAI ja gaasinäitude seast kõrgeima riskiindeksi järgi.

PM2.5 õhuosakeste saasteained on väiksemad kui 2,5 mikromeetrit.

PM2.5 tase	Õhukvaliteedi märgutule värv	Õhukvaliteedi tase
≤12	Sinine	Hea
13–35	Sinakas-lilla	Rahuldav
36-55	Lillakas-punane	Nõrk
>55	Punane	Väga kehv

IAI viitab siseõhu allergeeni tasemele.

IAI tase	Õhukvaliteedi märgutule värv	Õhukvaliteedi tase
1–3	Sinine	Hea
4–6	Sinakas-lilla	Rahuldav
7–9	Lillakas-punane	Nõrk
10-12	Punane	Väga kehv

Sisse- ja väljalülitamine

Märkus.
- Pange õhupuhasti pistik pistikupessa.
- Kui õhupuhasti jääb pärast VÄLJALÜLITAMIST elektrivõrku, töötab see uuesti SISSELÜLITAMISEL samade sätetega.

1 Puudutage ⏻ õhupuhasti sisselülitamiseks (jn 8).

2 Ekraanil kuvatakse soojenemise ajal „---“. Seejärel kuvab õhupuhasti pärast õhukvaliteedi mõõtmist PM2.5/IAI gaasitaset (jn 9).

3 Õhupuhasti töötab automaatrežiimil ja ekraanil kuvatakse PM2.5 (jn 10).

4 Õhupuhasti väljalülitamiseks vajutage ja hoidke nuppu ⏻ 3 sekundit (jn 11).

Režiimi sätete muutmine.

Saate nupu puudutamisel valida automaatrežiimi, turborežiimi, õrna režiimi või puhkerežiimi.

1 **Automaatne režiim ( ):** õhupuhasti reguleerib ventilaatori kiirust automaatselt vastavalt välisõhu kvaliteedile (jn 12).

2 **Turborežiim ( ):** õhupuhasti töötab suurimal kiirusel (jn 13).

3 **Õrn režiim ( ):** õhupuhasti töötab madala kiirusega (jn 14).

4 **Puhkerežiim ( ):** puhkerežiimil töötab õhupuhasti vaikselt madalal kiirusel. 3 sekundi möödudes kuva valgustub (jn 15).

Kuva näidiku muutmine

Märkus.
- Seade kuvab vaikimisi PM2.5 taset (jn 16 ja jn 17).

Märgutulede sisse-/väljalülitamise funktsiooni kasutamine

Saate puudutada märgutule sisse-/väljalülitamise nuppu käsitsi, et kõik tuled juhtpaneelil välja lülitada. Puudutage kõikide tulede äratamiseks mis tahes nuppu (jn 18 ja jn 19).

Valgussensoriga:
- Juhtpaneel saab sõltuvalt ümbritsevast valgusest automaatselt sisse lülituda, välja lülituda või pimeneda.
- Juhtpaneel lülitub välja või pimeneb, kui ümbritsev valgus on tume.

Saate kõikide tulede äratamiseks puudutada mis tahes nuppu. Kui tegevusega ei jätkata, lülitatakse kõik valgused taas välja või pimendatakse, et need vastaksid ümbritsevale valgusele.

Filtri oleku kontrollimine

- Puudutage filtri oleku kontrollimise/lähtestamise nuppu %, et kontrollida filtri kasutusea olekut (jn 20).

Ikooni värv	Ekraan (%)
Sinine	16–100
Sinakas-lilla	9–15
Lillakas-punane	4–8
Punane	0–3

Märkus. Seade naaseb tavaekraanile, kui 3 sekundi jooksul ei tehta ühtegi toimingut.

4 Puhastamine ja hooldus

Märkus.
- ärge püüdke osakeste andurit puhastada tolmuimejaga.
- Lülitage enne järgmist toimingut õhupuhasti välja ja eemaldage pistik pistikupesast.

Õhupuhasti korpuse puhastamine

Kasutage õhupuhasti seest, väljast ja õhu väljavoolu ava puhastamiseks pehmet kuiva lappi (jn 21).

Osakeste anduri puhastamine

Seadme optimaalseks toimimiseks puhastage osakeste andurit iga 2 kuu järel.

1 Puhastage osakeste anduri sisse- ja väljalaskeava pehme harjaga (jn 22).
2 Puhastage osakeste andurit niiske vatitampooniga. Kuivatage kõik osad kuiva vatitampooniga. (jn 23).

Filtri pinna puhastamine

Puhastage filtri pinda tolmuimejaga, kui filtri puhastamise hoiatus kuvatakse ekraanil (jn 24).

1 Tõmmake tagakaant ja eemaldage see seadmelt (jn 3).
2 Tõmmake filter seadmelt (jn 4).
3 Puhastage filtri pinda tolmuimejaga (jn 25).
4 Pange filter tagasi seadmesse (jn 6).
5 Paigaldage tagakaas uuesti (jn 7).
6 Puudutage seadme sisselülitamiseks nuppu (jn 8).
7 Puudutage ja hoidke filtri puhastusaja lähtestamiseks filtri oleku kontrollimise/lähtestamise nuppu 3 sekundit (jn 26).
8 Peske pärast filtri puhastamist põhjalikult käsi. (jn 27).

Filtri vahetamine

Märkus.
- Filter ei ole pestav ega taaskasutatav.
- Ärge nuusutage filtrit, kuna see on kogunud õhust saasteaineid.

Kui filter tuleb välja vahetada, süttib filtri asendamise meeldetuletuse märgutuli punaselt (jn 28).

1 Asendage filter Philips NanoProtect seeria 3 filtriga (**FY2180/30**) peatüki „Filtri paigaldamine“ kohaselt.
2 Puudutage seadme sisselülitamiseks nuppu (jn 8).
3 Filtri vahetamise aja lähtestamiseks vajutage ja hoidke 3 sekundit all nuppu (jn 29).
4 Peske pärast filtri vaheamist põhjalikult käed (jn 27).

Filtri lähtestamine

Saate vahetada filtri veel enne kui ekraanil kuvatakse filtri asendamise meeldetuletus ( ). Pärast filtri vahetamist tuleb käsitsi lähtestada filtri kasutusea loendur.

1 Hoidke seadme väljalülitamiseks toitenuppu 3 sekundit all ja lahutage see elektripistikust (jn 8).
2 Sisestage toitepistik pistikupessa. (jn 30).
3 Puudutage ja hoidke filtri kasutusea loenduri lähtestamiseks 15 sekundi jooksul pärast sisselülitamist nuppe ja 3 sekundit (jn 31).

5 Hoiustamine

1 Lülitage õhupuhasti välja ja eemaldage pistik pistikupesast.
2 Puhastage õhupuhasti, osakeste andur ja filtri pind (vt ptk „Puhastamine ja hooldus“).
3 Laske kõikidel osadel enne hoiustamist õhu käes kuivada.
4 Pakkige filter õhukindlaltesse kilekottidesse.
5 Hoidke õhupuhasti filtrit jahedas ja kuivas kohas.
6 Peske alati pärast filtrite käsitlemist põhjalikult käsi.

6 Veaotsing

See peatükk annab ülevaate üldistest probleemidest, mis võivad selle seadmega seoses tekkida. Kui te ei suuda probleemi alltoodud teabe abil lahendada, võtke ühendust oma riigi klienditeeninduskeskusega.

Probleem	Võimalik lahendus
Seade ei tööta korralikult.	• Kontrollige, kas tagakate on nõuetekohaselt paigaldatud. • Filtri asendamise häire märgutuli on pidevalt põlenud, kuid te ei ole vastavat filtrit välja vahetanud. Selle tulemusel on seade nüüd lukustatud. Sellisel juhul vahetage filter välja ja hoidke filtri tööea loenduri lähtestamiseks nuppu %.
Õhu väljalaskest väljuv õhuvool on oluliselt nõrgem kui varem.	• Filtri pind on määrdunud. Puhastage filtri pinda (vt ptk „Puhastamine ja hooldus“).
Õhukvaliteet ei parane, kuigi seade on pikalt töötanud.	• Kontrollige, kas filtri pakkematerjalid on eemaldatud. • Filter pole seadmesse sisestatud. Veenduge, et filter (FY2180/30) on nõuetekohaselt paigaldatud. • Osakeste andur on märg. Teie ruumi niiskustase on kõrge ja põhjustab kondensatsiooni. Veenduge, et osakeste andur on puhas ja kuiv (vt jaotis „Puhastamine ja hooldus“). • Ruum on suur või välisõhu kvaliteet on kehv. Optimaalseks puhastustõhususe tagamiseks sulgege õhupuhasti käitamisel uksed ja aknad. • Esinevad siseruumide saasteallikad. Näiteks suitsetamine, küpsetamine, viiruk, parfüüm või alkohol. • Filtri kasutusaeg saab läbi. Asendage filter uuega.
Õhukvaliteedi märgutuli on pidevalt sama.	• Osakeste andur on määrdunud. Puhastage osakeste andurit (vt ptk „Puhastamine ja hooldus“).

Probleem	Võimalik lahendus
Seadmest tuleb imelikku lõhna.	• Esimestel kasutuskordadel võib seade eritada plastmassi lõhna. See on normaalne. Kuid kui seade eraldab kõrbenud lõhna isegi pärast filtrite eemaldamist, pöörduge Philipsi edasimüüja või volitatud Philipsi teeninduskeskuse poole. Filter võib eraldada lõhna pärast mõneajast kasutamist siseõhu gaaside neeldumise tõttu. Soovitatav on filter reaktiveerida, asetades selle korduvkasutamiseks otsese päikesevalguse kätte. Kui lõhn ei kao, vahetage filter välja.
Seade on eriti vali.	• See on tavaline, kui seade töötab turborežiimil. • Kui seade on automaatrežiimil liiga vali töötab seade kiiremini kas halveneva õhukvaliteedi tõttu või käivitavad teie isiklikud sätted rakenduses suurema ventilaatori kiiruse. Saate valida puhkerežiimi või muuta rakenduses seadistusi. • Kui midagi kukub õhu väljavoolu avasse, võib see samuti ebaharilikku heli tekitada. Lülitage seade kohe välja ja keerake see võõrkehade seadmest välja saamiseks tagurpidi. • Ebahariliku heli kõlamisel pöörduge oma riigi klienditeeninduskeskusesse.
Seade näitab endiselt, et pean filtri välja vahetama, kuigi juba vahetasin.	• Filtri kasutusea loendur võis jääda lähtestamata. Lülitage seade sisse. Seejärel vajutage ja hoidke 3 sekundit lähtestamisnuppu ( ).
Ekraanil kuvatakse veakood „E1“.	• Mootoril on talitlushäired. Pöörduge oma riigi klienditeeninduskeskusesse.

Probleem	Võimalik lahendus
Wi-Fi-seadistus ei õnnestunud.	• Kui ruuter, millega teie puhasti on ühendatud, on kahe sagedusega ja on praegu ühendatud 2,4GHz võrku, lülituge sama ruuteri teisele sagedusele (2,4GHz) ja proovige oma puhastit uuesti siduda. 5GHz võrke ei toetata. Kui teie õhupuhasti on ühendatud kahesüsteemse ruuteriga, siis lülitage sisse ruuteri 2,4 GHz võrk ja proovige puhastit uuesti paarida. • Veebi autentimisvõrke ei toetata. Avalikku WiFi-d, näiteks kontori- või hotellivõrke, ei toetata. • Kontrollige, kas puhasti on Wi-Fi ruuteri ulatusalas. Võite proovida õhupuhasti Wi-Fi ruuterile lähemale toomist. • Kontrollige, kas Wi-Fi parool on õige. Parool on tõstutundlik. • Proovige seadistust uuesti jaotises „WiFi-ühenduse lähtestamine“ toodud juhiste abil. • Hoidke seade eemal muudest elektriseadmetest, mis võivad ühendust häirida. • Kontrollige, kas mobiilseade on lennurežiimil. Veenduge, et Wi-Figa ühendamisel oleks lennurežiim inaktiveeritud. • Kui Wi-Fi paarimine ebaõnnestub mitu korda, siis lülitage mobiilandmeside seadete alt välja ja alustage paarimist uuesti. • Kui õhupuhasti ekraanil olev Wi-Fi ikoon põleb püsivalt valgena, kuid te ei näe oma puhastit rakenduses, siis klõpsake valikul „Ühenda uus seade“ ja leidke oma õhupuhasti lehe „Alusta seadistamist“ loendist. • Vaadake rakenduse spikrist põhjalikke ja asjakohaseid tõrkeotsingu näpunäiteid.

Turinys

1 Oro valytuvas 12
Gaminio apžvalga (1 pav.) 12
Valdymo peržiūra (2 pav.) 12

2 Pradžia 13
Filtro įdėjimas 13
„Wi-Fi“ indikatorius 13
„Wi-Fi“ ryšys 13

3 Oro valytuvo naudojimas 14
Oro kokybės lemputė 14
Įjungimas ir išjungimas 14
Režimo nustatymo keitimas 15
Ekrano indikatoriaus perjungimas 15
Apšvietimo įjungimo / išjungimo funkcija 15
Filtro būsenos tikrinimas 15

4 Valymas ir priežiūra 16
Oro valytuvo korpuso valymas 16
Dalelių jutiklio valymas 16
Filtro paviršiaus valymas 16
Filtro pakeitimas 17
Filtro nustatymas iš naujo 17

5 Laikymas 17

6 Trikčių diagnostika 18

1 Oro valytuvas

Sveikiname įsigijus „Philips“ gaminį ir sveiki atvykę!

Kad galėtumėte pasinaudoti visais „Philips“ pagalbos tarnybos teikiamais privalumais, užregistruokite savo gaminį adresu www.philips.com/welcome.

Gaminio apžvalga (1 pav.)

A	Valdymo pultas
B	Oro išleidimas
C	Dalelių jutiklis
D	„NanoProtect“ filtras, trečios serijos (FY2180/30)
E	Galinis dangtelis

Valdymo peržiūra (2 pav.)

	Filtro valymo įspėjamasis signalas		Maitinimo įjungimo / išjungimo mygtukas
	Filtro keitimo įspėjamasis signalas		Režimo jungiklio mygtukas
	Filtro būsena/nustatymo iš naujo mygtukas		Apšvietimo įjungimo / išjungimo mygtukas
	Ekrano jungiklio mygtukas		Režimo rodymas: Automatinis ( ), Turbo ( ), Švelnus ( ), Miego( )

2 Pradžia

Filtro įdėjimas

Pastaba: prieš įdėdami filtrą įsitikinkite, kad oro valytuvas yra atjungtas nuo elektros lizdo.

1 Patraukite galinį dangtelį ir nuimkite jį nuo prietaiso (3 pav.).
2 Ištraukite filtrą iš prietaiso (4 pav.).
3 Nuimkite visas pakuotes nuo oro valymo filtro (5 pav.).
4 Įstatykite filtrą atgal į prietaisą (6 pav.).
5 Uždėkite galinį dangtelį (7 pav.).

Lietuviškai

„Wi-Fi“ indikatorius

„Wi-Fi“ piktogramos būsena	„Wi-Fi“ ryšio būsena
Mirksi oranžine spalva	Jungiama prie išmaniojo telefono
Miksi baltai	Prisijungiama prie maršruto parinktuvo
Nuolat šviečia baltai	Prisijungęs prie maršruto parinktuvo
Išjungta	„Wi-Fi“ funkcija išjungta

„Wi-Fi“ ryšys

Prisijungimas pirmą kartą

1 Atsisiųskite ir įdiekite „Philips“ **„Clean Home+“** programą iš **„App Store“** ar **„Google Play“**.
2 Prijunkite savo išmanųjį telefoną ar planšetę prie savo bevielio interneto tinklo.
3 Paleiskite **„Clean Home+“** programą ir paspauskite **„Prijungti naują prietaisą“** ar paspauskite **„+“** mygtuką ekrano viršuje Norėdami prijungti oro valytuvą prie tinklo, vykdykite ekrane pateikiamus nurodymus.

„Wi-Fi“ ryšio nustatymas iš naujo

1 Vienu metu 3 sek. palaikykite palietę, kol išgirsite pyptelėjimą.
↳ „Wi-Fi“ indikatorius mirksi oranžine spalva.
2 Atlikite tris žingsnius **„Prisijungimas pirmą kartą“** skyriuje.

Pastaba: Prašome patikrinti www.philips.com/cleanhome dėl naujausių palaikomų operacinių sistemų ir prietaisų atnaujinimų.

3 Oro valytuvo naudojimas

Oro kokybės lemputė

Po maždaug 30 sek. dalelių jutiklis parenka spalvą, kuri atitinka aplinkos oro, kuriame sklando dalelės, kokybę.

Pastaba: Oro kokybės lemputės spalva nustatoma pagal didžiausio pavojaus rodiklį tarp PM2,5 ir IAI nuskaitymų.

PM2.5 reiškia taršias kietąsias daleles mažesnes nei 2,5 mikrometro.

PM2,5 lygis	Oro kokybės lemputės spalva	Oro kokybės lygis
≤ 12	Mėlyna	Gera kokybė
13–35	Mėlynai violetinė	Vidutinė kokybė
36–55	Violetiniai raudona	Prasta kokybė
> 55	Raudona	Labai prasta kokybė

IAI reiškia vidaus oro alergenų kiekį.

POA lygis	Oro kokybės lemputės spalva	Oro kokybės lygis
1–3	Mėlyna	Gera kokybė
4–6	Mėlynai violetinė	Vidutinė kokybė
7–9	Violetiniai raudona	Prasta kokybė
10–12	Raudona	Labai prasta kokybė

Įjungimas ir išjungimas

Pastaba:
- Įjunkite oro valytuvo kištuką į sieninį elektros lizdą.
- Jei oro valytuvą paliksite prijungtą prie elektros lizdo po to, kai jį IŠJUNGSITE, oro valytuvas veiks pagal ankstesnius nustatymus, kai jį vėl ĮJUNGSITE.

1 Palieskite ⏻ perjungti į oro valytuvą (8 pav.).

2 Pašildymo metu ekrane bus rodoma „---“. Tuomet oro valytuvas pamatuos oro kokybę ir parodys PM2,5 / dujų lygį (9 pav.).

3 Oro valytuvas veikia automatiniu režimu ir ekrane rodomas kietųjų dalelių PM2,5 kiekis (10 pav.).

4 Palieskite ir 3 sek. palaikykite ⏻ mygtuką, norėdami išjungti oro valytuvą (11 pav.).

Režimo nustatymo keitimas

Paliesdami mygtuką galite rinktis automatinį režimą, „Turbo“ režimą švelnų režimą ar miego režimą.

1 **Automatinis režimas ( ):** Oro valytuvas automatiškai reguliuos ventiliatoriaus greitį pagal aplinkos oro kokybę (⑫ pav.).
2 **„Turbo“ režimas ( ):** Oro valytuvas veikia didžiausiu greičiu (⑬ pav.).
3 **Švelnus režimas ( ):** Oro valytuvas veikia lėtu režimu (⑭ pav.).
4 **Miego režimas ( )**: Oro valytuvas veikia tyliai mažu greičiu. Po 3 sek., ekrano lemputės užgęsta (⑮ pav.).

Ekrano indikatoriaus perjungimas

Pastaba:
- Prietaisas rodo PM2.5 lygį pagal nustatytuosius parametrus (⑯ pav. ir ⑰ pav.).

Apšvietimo įjungimo / išjungimo funkcija

Galite paliesti apšvietimo įjungimo / išjungimo mygtuką , norėdami rankiniu būdu įjungti visas lemputes ir valdymo skydelį. Palieskite bet kurį mygtuką, kad prikeltumėte visas šviesas (⑱ pav. ir (⑲ pav.).

Su šviesos jutikliu:
- Valdymo skydelis automatiškai įsijungia, išsijungia arba patamsėja pagal aplinkos apšvietimą.
- Jei aplinkos apšvietimas tamsus, valdymo skydelis išsijungs arba bus tamsus.

Norėdami įjungti visas lemputes, palieskite bet kurį mygtuką. Tuomet, jei neatliekamas joks veiksmas, visos lemputės išsijungs arba patamsės, kad derėtų prie aplinkos apšvietimo.

Filtro būsenos tikrinimas

- Palieskite filtro būsenos tikrinimo / nustatymo iš naujo mygtuką, norėdami patikrinti filtro naudojimo trukmės būseną (⑳ pav.).

Piktogramos spalva	Rodmuo ekrane (%)
Mėlyna	16–100
Mėlynai violetinė	9–15
Violetiniai raudona	4–8
Raudona	0–3

Pastaba: prietaiso ekrane rodomi įprasti rodmenys, jei joks veiksmas neatliekamas per 3 sek.

4 Valymas ir priežiūra

Pastaba:
- Nebandykite valyti dalelių jutiklio dulkių siurbliu.
- Išjunkite oro valytuvą ir atjunkite jį nuo elektros lizdo prieš toliau aprašytą veiksmą.

Oro valytuvo korpuso valymas

Naudokite minkštą, sausą šluostę oro valytuvo vidui ir išorei bei oro išleidimo angai valyti (21 pav.).

Dalelių jutiklio valymas

Valykite dalelių jutiklį kas 2 mėnesius, kad prietaisas veiktų optimaliai.

1 Valykite dalelių jutiklio įvesties ir išvesties angas minkštu šepečiu (22 pav.).
2 Nuvalykite dalelių jutiklį naudodami drėgną vatos tamponą. Kruopščiai nusausinkite visas dalis sausu vatos tamponu (23 pav.).

Filtro paviršiaus valymas

Nuvalykite filtro paviršių dulkių siurbliu, kai filtro valymo pranešimas rodomas ekrane (24 pav.).

1 Patraukite galinį dangtelį ir nuimkite jį nuo prietaiso (3 pav.).
2 Ištraukite filtrą iš prietaiso (4 pav.).
3 Nuvalykite filtro paviršių dulkių siurbliu (21 pav.).
4 Įstatykite filtrą atgal į prietaisą (6 pav.).
5 Uždėkite galinį dangtelį (7 pav.).
6 Palieskite mygtuką, norėdami įjungti prietaisą (8 pav.).
7 Palieskite ir 3 sek. palaikykite filtro būsenos tikrinimo / nustatymo iš naujo mygtuką, norėdami iš naujo nustatyti filtro valymo laiką (26 pav.).
8 Išvalę filtrą kruopščiai nusiplaukite rankas (27 pav.).

Filtro pakeitimas

Pastaba:
- Filtras neplaunamas ir pakartotinai nenaudojamas.
- Neuostykite filtro, nes jame susikaupę oro teršalai.

Kai filtrą reikia pakeisti, filtro keitimo įspėjimo signalas pradeda šviesti raudonai (28 pav.).

1 Pakeiskite filtrą „Philips NanoProtect“ 3 serijos filtru(**FY2180/30**), prašome laikytis „Filtro įdėjimo“ skyriuje pateiktų instrukcijų.
2 Palieskite mygtuką, norėdami įjungti prietaisą (8 pav.).
3 Palieskite ir 3 sek. palaikykite mygtuką, kad iš naujo nustatytumėte filtro keitimo laiką (29 pav.).
4 Pakeitę filtrą kruopščiai nusiplaukite rankas (27 pav.).

Filtro nustatymas iš naujo

Filtrą galite pakeisti net anksčiau, nei ekrane parodomas filtro keitimo įspėjamasis signalas ( ). Pakeitę filtrą turite iš naujo rankiniu būdu nustatyti filtro naudojimo trukmės skaitliuką.

1 Palieskite ir 3 sek. palaikykite maitinimo mygtuką, norėdami išjungti prietaisą, ir atjunkite jį nuo elektros lizdo (8 pav.).
2 Įkiškite kištuką į maitinimo lizdą (30 pav.).
3 Įjungę maitinimą po 15 sek. palieskite ir 3 sek. palaikykite ir mygtukus, norėdami iš naujo nustatyti filtro naudojimo trukmės skaitliuką (31 pav.).

5 Laikymas

1 Išjunkite oro valytuvą ir atjunkite jį nuo elektros lizdo.
2 Išvalykite oro valytuvą, dalelių jutiklį ir filtro paviršių (žr. skyrių „Valymas ir priežiūra“).
3 Prieš padėdami laikyti palikite visas dalis gerai išdžiūti.
4 Įvyniokite filtrą į orui nelaidžius plastikinius maišus.
5 Laikykite oro valytuvą ir filtrą vėsioje, sausoje vietoje.
6 Sutvarkę filtrus visada kruopščiai nusiplaukite rankas.

6 Trikčių diagnostika

Šiame skyriuje trumpai aprašomos dažniausios problemos, kurių kyla naudojantis šiuo prietaisu. Jei negalite išspręsti problemos naudodamiesi toliau pateikta informacija, kreipkitės į savo šalies klientų aptarnavimo centrą.

Problema	Galimas sprendimas
Prietaisas tinkamai neveikia.	• Patikrinkite, ar tinkamai sumontuotas galinis dangtelis. • Filtro keitimo įspėjimas nuolat švietė, tačiau nepakeitėte atitinkamo filtro. Todėl dabar prietaisas yra užrakintas. Tokiu atveju pakeiskite filtrą ir iš naujo nustatykite filtro naudojimo trukmės skaitliuką ilgai spausdami %.
Iš oro išėjimo angos išpučiamas oro srautas gerokai silpnesnis nei anksčiau.	• Nešvarus filtro paviršius. Nuvalykite filtro paviršių (žr. skyrių „Valymas ir priežiūra“).
Oro kokybė negerėja, nors prietaisas veikia jau ilgą laiką.	• Patikrinkite, ar nuo filtro nuimta pakavimo medžiaga. • Filtras nebuvo įdėtas į prietaisą. Įsitikinkite, kad filtras (FY2180/30) tinkamai įdėtas. • Dalelių jutiklis drėgnas. Patalpos drėgmės lygis aukštas ir dėl to susidaro kondensatas. Įsitikinkite, kad dalelių jutiklis švarus ir sausas (žr. skyrių „Valymas ir priežiūra“). • Didelis kambario plotas arba prasta lauko oro kokybė. Kad valytų optimaliai, oro valytuvui veikiant uždarykite duris ir langus. • Yra patalpos oro taršos šaltinių. Pvz., rūkymas, valgio gaminimas, smilkalai, kvepalai ar alkoholis. • Filtro naudojimo laikas beveik baigėsi. Pakeiskite filtrą nauju.
Oro kokybės lemputės spalva išlieka tokia pati.	• Dalelių jutiklis nešvarus. Nuvalykite dalelių jutiklį (žr. skyrių „Valymas ir priežiūra“).

Problema	Galimas sprendimas
Iš prietaiso sklinda keistas kvapas.	• Prietaisą naudojant pirmus kelis kartus gali sklisti plastiko kvapas. Tai normalu. Tačiau, jei iš prietaiso sklinda degėsių kvapas, net išimant filtrus, kreipkitės į savo „Philips“ pardavėją arba „Philips“ įgaliotąjį techninės priežiūros centrą. Iš filtro gali sklisti kvapas, jei jis buvo kurį laiką naudojamas, dėl absorbuotų patalpoje esančių dujų. Rekomenduojama iš naujo aktyvuoti filtrą padedant jį tiesioginėje saulės šviesoje, kad galėtumėte naudoti pakartotinai. Jei kvapas išlieka, pakeiskite filtrą.
Prietaisas ypač garsiai veikia.	• Tai normalu, jei prietaisas veikia „Turbo“ režimu. • Jei prietaisas per garsiai veikia automatiniu režimu, galbūt, jis veikia dideliu greičiu, nes suprastėjo oro kokybė arba jūsų asmeninis nustatymas programoje paleidžia ventiliatorių didesniu greičiu. Galite pasirinkti laukimo režimą arba pakeisti nustatymą programoje. • Kam nors įkritus į oro išleidimo angą garsas taip pat gali tapti neįprastai didelis. Nedelsdami išjunkite prietaisą, apverskite jį, kad iškristų nepageidaujami daiktai. • Jei girdite neįprastą garsą, kreipkitės į savo šalies klientų aptarnavimo centrą.
Prietaisas vis dar rodo, kad reikia pakeisti filtrą, bet aš jau jį pakeičiau.	• Galbūt iš naujo nenustatėte filtro naudojimo trukmės skaitliuko. Įjunkite prietaisą. Tuomet palieskite ir 3 sek. palaikykite nustatymo iš naujo mygtuką ( ).
Ekrane rodomas klaidos kodas „E1“.	• Variklio darbas sutrikęs. Kreipkitės į savo šalies „Philips“ klientų aptarnavimo centrą.

Problema	Galimas sprendimas
Nesėkmingas „Wi-Fi“ nustatymas.	• Jei maršruto parinktuvas, prie kurio prijungtas valytuvas, yra dvigubos juostos ir šiuo metu neprisijungia prie 2,4 GHz tinklo, perjunkite į kitą to paties maršruto parinktuvo juostą (2,4 GHz) ir bandykite dar kartą susieti valytuvą. 5 GHz tinklai nepalaikomi. Jei jūsų valytuvas yra sujungtas su dviejų linijų maršruto parinktuvu, prašome perjungti į 2.4Ghz maršruto parinktuvo tinklą ir pabandyti prijungti jūsų valytuvą dar kartą. • Žiniatinklio patvirtinimo tinklai yra nepalaikomi. Viešai prieinamas bevielio interneto ryšys, toks kaip biuro ar viešbučio tinklų, yra nepalaikomas. • Patikrinkite, ar valytuvas veikia „Wi-Fi“ maršruto parinktuvo diapazono ribose. Galite bandyti pastatyti oro valytuvą arčiau „Wi-Fi“ maršruto parinktuvo. • Patikrinkite, ar „Wi-Fi“ ryšio slaptažodis teisingas. Slaptažodyje svarbios didžiosios ir mažosios raidės. • Pabandykite iš naujo nustatyti pagal instrukcijas, pateiktas skyriuje „Bevielio interneto ryšio nustatymas iš naujo“. • Laikykite prietaisą atokiai nuo kitų elektroninių prietaisų, kurie gali sukelti trikdžius. • Patikrinkite, ar mobilusis prietaisas veikia skrydžio režimu. Įsitikinkite, kad skrydžio režimas išjungtas, kai jungiate prie „Wi-Fi“ tinklo. • Jei prisijungimas prie bevielio interneto nepavyksta pabandžius kelis kartus, prašome įjungti išmaniojo telefono ryšio duomenų nustatymų skyriuje ir pabandyti prijungti dar kartą. • Jei bevielio interneto piktograma jūsų valytuvo ekrane nuolatos yra baltos spalvos, tačiau valytuvo jūsų programoje nesimato, spustelėkite „Prijungti naują prietaisą“ ir įtraukite valytuvą iš vietinio sąrašo „Pradėti nustatymą“ puslapyje. • Norėdami sužinoti išsamesnių ir naujausių trikčių šalinimo patarimų, skaitykite pagalbos skyrių programoje.

Saturs

1 Gaisa attīrītājs 22
Produkta pārskats (1 att.) 22
Vadības elementu pārskats (2 att.) 22

2 Lietošanas sākšana 23
Filtra uzstādīšana 23
Wi-Fi indikators 23
Wi-Fi savienojums 23

3 Gaisa attīrītāja lietošana 24
Gaisa kvalitātes indikators 24
Ieslēgšana un izslēgšana 25
Režīma iestatījuma maiņa 25
Displeja rādījuma pārslēgšana 25
Gaismas ieslēgšanas/izslēgšanas funkcijas lietošana 25
Filtra statusa pārbaude 26

4 Tīrīšana un apkope 26
Gaisa attīrītāja korpusa tīrīšana 26
Daļiņu sensora tīrīšana 26
Filtra virsmas notīrīšana 27
Filtra nomaiņa 27
Filtra atiestatīšana 27

5 Glabāšana 28

6 Traucējummeklēšana 28

1 Gaisa attīrītājs

Apsveicam ar pirkumu un laipni lūdzam Philips!

Lai pilnvērtīgi izmantotu Philips nodrošināto atbalstu, reģistrējiet savu produktu vietnē www.philips.com/welcome.

Produkta pārskats (1 att.)

A	Vadības panelis
B	Gaisa izplūde
C	Daļiņu sensors
D	NanoProtect filtra 3. sērija (FY2180/30)
E	Aizmugures pārsegs

Vadības elementu pārskats (2 att.)

	Brīdinājums par nepieciešamo filtra tīrīšanu		Ieslēgšanas/izslēgšanas poga
	Brīdinājums par nepieciešamo filtra nomaiņu		Režīma pārslēgšanas poga
	Filtra statuss / atiestatīšanas poga		Gaismas ieslēgšanas/izslēgšanas poga
	Displeja pārslēgšanas poga		Režīma parādīšana: automātiskais ( ), turbo ( ), lēnais ( ), snaudas ( )

2 Lietošanas sākšana

Filtra uzstādīšana

Piezīme. Pirms filtra ievietošanas pārliecinieties, ka gaisa attīrītājs ir atvienots no elektrotīkla kontaktligzdas.

1 Pavelciet aizmugures pārsegu un noņemiet to no ierīces (3 att.).
2 Izvelciet filtru no ierīces (4 att.).
3 Noņemiet visus iepakojuma materiālus no gaisa attīrīšanas filtra (6 att.).
4 Ievietojiet filtru atpakaļ ierīcē (8 att.).
5 Uzlieciet atpakaļ aizmugures pārsegu (7 att.).

Latviešu

Wi-Fi indikators

Wi-Fi ikonas statuss	Wi-Fi savienojuma statuss
Mirgo oranžā krāsā	Veido savienojumu ar viedtālruni
Mirgo baltā krāsā	Notiek pievienošana pie maršrutētāja
Vienmērīgi deg baltā krāsā	Pievienots pie maršrutētāja
Nedeg	Wi-Fi funkcija atspējota

Wi-Fi savienojums

Pirmā savienojuma izveidošanas reize

1 Lejupielādējiet un instalējiet Philips lietotni “**Clean Home+**” no **App Store** vai **Google Play**.
2 Pievienojiet viedtālruni vai planšetdatoru Wi-Fi tīklam.
3 Palaidiet lietotni “**Clean Home+**” un noklikšķiniet uz “**Connect a New Device**” (Pievienot jaunu ierīci) vai piespiediet “**+**” pogu ekrāna augšpusē. Izpildiet ekrānā redzamos norādījumus, lai izveidotu gaisa attīrītāja savienojumu ar tīklu.

Wi-Fi savienojuma atiestatīšana

1 Pieskarieties pie ⊙ un 💡 pogas un 3 sekundes tās turiet, līdz atskan pīkstiens.
   ↳ Wi-Fi indikators 📶 mirgo oranžā krāsā.

2 Izpildiet 3 darbības, kas norādītas sadaļā “**Pirmā savienojuma izveidošanas reize**”.

Piezīme. Lūdzu, skatiet jaunāko informāciju par atbalstīto operētājsistēmu un ierīcēm vietnē www.philips.com/cleanhome.

3 Gaisa attīrītāja lietošana

Gaisa kvalitātes indikators

Aptuveni pēc 30 sekundēm daļiņu sensors izvēlas krāsu, kas atbilst gaisā esošo daļiņu apkārtējā gaisa kvalitātei.

Piezīme. Gaisa kvalitātes indikatora krāsu nosaka augstākais riska indekss no PM2.5 un IAI rādījumiem.

PM2.5 attiecas uz gaisu piesārņojošu vielu daļiņām, kas ir mazākas par 2,5 mikrometriem.

PM2.5 līmenis	Gaisa kvalitātes indikatora krāsa	Gaisa kvalitātes līmenis
≤12	Zila	Labs
13-35	Zila-violeta	Normāls
36-55	Violeta-sarkana	Slikts
>55	Sarkana	Ļoti slikts

IAI attiecas uz alergēnu līmeni iekštelpu gaisā.

IAI līmenis	Gaisa kvalitātes indikatora krāsa	Gaisa kvalitātes līmenis
1-3	Zila	Labs
4-6	Zila-violeta	Normāls
7-9	Violeta-sarkana	Slikts
10–12	Sarkana	Ļoti slikts

Ieslēgšana un izslēgšana

Piezīme.
- Iespraudiet gaisa attīrītāja kontaktdakšu kontaktligzdā.
- Ja gaisa attīrītājs pēc izslēgšanas paliek pievienots elektrotīkla kontaktligzdai, to atkal ieslēdzot, gaisa attīrītājs darbojas ar iepriekšējiem iestatījumiem.

1 Pieskarieties pogai ⏻, lai ieslēgtu gaisa attīrītāju (8 att.).

2 Ekrānā ierīces uzsilšanas laikā ir redzams rādījums "---" Pēc tam gaisa attīrītājs izmēra gaisa kvalitāti un parāda PM2.5/IAI līmeni (9 att.).

3 Gaisa attīrītājs darbojas automātiskā režīmā, un ekrānā ir redzama norāde PM2.5 (10 att.).

4 Lai izslēgtu gaisa attīrītāju, pieskarieties un 3 sekundes turiet nospiestu pogu ⏻ (9 att.).

Latviešu

Režīma iestatījuma maiņa

Pieskaroties pogai, var izvēlēties automātisko režīmu, turbo režīmu, lēno režīmu vai snaudas režīmu.

1 **Automātiskais režīms (Ⓐ):** gaisa attīrītājs automātiski noregulē ventilatora ātrumu atbilstoši apkārtējā gaisa kvalitātei (12 att.).

2 **Turbo režīms ( ):** gaisa attīrītājs darbojas ar vislielāko ātrumu (13 att.).

3 **Lēnais režīms ( ):** gaisa attīrītājs darbojas ar mazu ātrumu (14 att.).

4 **Snaudas režīms ( ):** gaisa attīrītājs darbojas klusi ar mazu ātrumu. Pēc 3 sekundēm ekrāna apgaismojums nodziest (15 att.).

Displeja rādījuma pārslēgšana

Piezīme.
- Pēc noklusējuma ierīce parāda PM2.5 līmeni (16 att. un 17 att.).

Gaismas ieslēgšanas/izslēgšanas funkcijas lietošana

Lai manuāli izslēgtu visus indikatorus un vadības paneli, jūs varat pieskarties apgaismojuma ieslēgšanas/izslēgšanas pogai. Pieskarieties jebkurai pogai, lai aktivizētu visus indikatorus (18 att. un 19 att.).

Ar gaismas sensoru:
- vadības paneli var automātiski ieslēgt, izslēgt vai aptumšot atbilstoši apkārtējam apgaismojumam.
- Ja apkārtējais apgaismojums ir tumšs, vadības panelis būs izslēdzies vai aptumšots.

Lai aktivizētu visas gaismas, jūs varat pieskarties jebkurai pogai. Ja pēc tam netiks veikta neviena turpmākā darbība, visi indikatori tiks atkal izslēgti vai aptumšoti, lai pieskaņotos apkārtējam apgaismojumam.

Filtra statusa pārbaude

- Pieskarieties filtra statusa pārbaudes/atiestatīšanas pogai %, lai pārbaudītu filtra kalpošanas laika statusu (20 att.).

Ikonas krāsa	Rādījums (%)
Zila	16-100
Zila-violeta	9-15
Violeta-sarkana	4-8
Sarkana	0-3

Piezīme. Ierīces displejs atgriežas parastajā rādījumā pēc 3 sekundēm, ja netiek veikta neviena darbība.

4 Tīrīšana un apkope

Piezīme.
- Nemēģiniet tīrīt daļiņu sensoru ar putekļsūcēju.
- Pirms tālāk aprakstītās darbības veikšanas izslēdziet gaisa attīrītāju un atvienojiet no kontaktligzdas.

Gaisa attīrītāja korpusa tīrīšana

Gan gaisa attīrītāja iekšpuses un ārpuses, gan gaisa izplūdes atveres tīrīšanai izmantojiet mīkstu un sausu drāniņu (21 att.).

Daļiņu sensora tīrīšana

Lai nodrošinātu optimālu ierīces darbību, tīriet daļiņu sensoru ik pēc 2 mēnešiem.

1 Notīriet daļiņu sensora ieplūdes un izplūdes atveri ar mīkstu suku (22 att.).

2 Notīriet daļiņu sensoru ar mitru kokvilnas tamponu. Visas daļas rūpīgi nosusiniet ar sausu kokvilnas tamponu (23 att.).

Filtra virsmas notīrīšana

Notīriet filtra virsmu ar putekļsūcēju, kad ekrānā redzams brīdinājums par nepieciešamo filtra tīrīšanu (24 att.).

1 Pavelciet aizmugures pārsegu un noņemiet to no ierīces (3 att.).
2 Izvelciet filtru no ierīces (4 att.).
3 Notīriet filtra virsmu ar putekļsūcēju (25 att.).
4 Ievietojiet filtru atpakaļ ierīcē (8 att.).
5 Uzlieciet atpakaļ aizmugures pārsegu (7 att.).
6 Pieskarieties pogai ⏻, lai ieslēgtu ierīci (8 att.).
7 Pieskarieties un 3 sekundes turiet filtra statusa pārbaudes/atiestatīšanas pogu %, lai atiestatītu filtra tīrīšanas laiku (26 att.).
8 Pēc filtra tīrīšanas rūpīgi nomazgājiet rokas (27 att.).

Filtra nomaiņa

Piezīme.
- Filtru nevar mazgāt vai izmantot atkārtoti.
- Neostiet filtru, jo tajā ir uzkrājušies gaisa piesārņotāji.

Kad nepieciešams nomainīt filtru, iedegas sarkans indikators, brīdinot par to, ka nepieciešama filtra nomainīšana (28 att.).

1 Nomainiet filtru ar Philips NanoProtect filtra 3. Sērijas filtru (**FY2180/30**). Lūdzu, rīkojieties, kā aprakstīts sadaļā “Filtra ievietošana”.
2 Pieskarieties pogai ⏻, lai ieslēgtu ierīci (8 att.).
3 Pieskarieties pogai % un turiet to nospiestu 3 sekundes, lai atiestatītu filtra nomaiņas laiku (29 att.).
4 Pēc filtra nomaiņas rūpīgi nomazgājiet rokas (27 att.).

Filtra atiestatīšana

Filtru var arī nomainīt, kamēr ekrānā vēl nav parādījies brīdinājums par to, ka nepieciešama filtra nomaiņa ( ). Pēc filtra nomaiņas filtra kalpošanas laika skaitītāju nepieciešams atiestatīt manuāli.

1 Piespiediet strāvas pogu ⏻ un 3 sekundes turiet, lai izslēgtu ierīci, un atvienojiet to no elektrotīkla (8 att.).
2 Iespraudiet strāvas spraudkontaktu kontaktligzdā (30 att.).
3 Pēc ieslēgšanas 15 sekunžu laikā piespiediet un 3 sekundes turiet pogas % un 💡, lai atiestatītu filtra kalpošanas laika skaitītāju (31 att.).

5 Glabāšana

1 Izslēdziet gaisa attīrītāju un atvienojiet no kontaktligzdas.
2 Notīriet gaisa attīrītāju, daļiņu sensoru un filtra virsmu (skatiet nodaļu “Tīrīšana un apkope”).
3 Pirms novietošanas glabāšanai ļaujiet visām daļām gaisā nožūt.
4 Ietiniet filtru gaisu necaurlaidīgos plastmasas maisiņos.
5 Glabājiet gaisa attīrītāju un filtru vēsā, sausā vietā.
6 Pēc rīkošanās ar filtriem vienmēr rūpīgi nomazgājiet rokas.

6 Traucējummeklēšana

Šajā nodaļā apkopota informācija par izplatītām problēmām, kas var rasties ierīcei. Ja nevarat novērst problēmu, izmantojot tālāk sniegto informāciju, sazinieties ar savas valsts klientu apkalpošanas centru.

Problēma	Iespējamais risinājums
Ierīce pareizi nedarbojas.	• Pārbaudiet, vai aizmugures pārsegs ir pareizi uzstādīts. • Ir nepārtraukti dedzis filtru nomaiņas brīdinājums, bet jūs neesat nomainījis atbilstošo filtru. Tāpēc ierīce tagad ir bloķēta. Tādā gadījumā nomainiet filtru un ilgstoši spiediet pogu , lai atiestatītu filtra kalpošanas laika skaitītāju.
Gaisa plūsma no gaisa izplūdes ir ievērojami vājāka nekā agrāk.	• Filtra virsma ir netīra. Notīriet filtra virsmu (skatiet nodaļu “Tīrīšana un apkope”).

Problēma	Iespējamais risinājums
Gaisa kvalitāte neuzlabojas, lai gan ierīce darbojas ilgu laiku.	• Pārbaudiet, vai no filtra ir noņemti iepakojuma materiāli. • Filtrs nav ievietots ierīcē. Pārliecinieties, vai filtrs (FY2180/30) ir pareizi ievietots. • Daļiņu sensors ir slapjš. Mitruma līmenis telpā ir augsts un izraisa kondensāta veidošanos. Pārliecinieties, vai gaisa daļiņu filtrs ir tīrs un sauss (skatiet nodaļu “Tīrīšana un apkope”). • Telpai ir liela platība, vai āra gaisa kvalitāte ir zema. Lai attīrīšanas veiktspēja būtu optimāla, lūdzu, aizveriet durvis un logus, kad darbināt gaisa attīrītāju. • Iekštelpās ir gaisa piesārņotāji. Piemēram, smēķēšana, ēdiena gatavošana, vīraks, parfīms vai alkohols. • Filtra kalpošanas laiks beidzas. Nomainiet filtru ar jaunu.
Gaisa kvalitātes indikatora krāsa nekad nemainās.	• Daļiņu sensors ir netīrs. Notīriet daļiņu sensoru (skatiet nodaļu “Tīrīšana un apkope”).
Ierīce izdala dīvainu smaku.	• Dažās pirmajās ierīces lietošanas reizēs tā var izdalīt plastmasas smaku. Tas ir normāli. Taču, ja ierīce izdala deguma smaku pat pēc filtru izņemšanas, sazinieties ar Philips izplatītāju vai pilnvarotu Philips servisa centru. Filtrs var izdalīt smagu pēc ilgākas lietošanas iekštelpu gāzu absorbcijas dēļ. Ieteicams atkārtoti aktivizēt filtru, novietojot tiešā saules gaismā, lai izmantotu to atkārtoti. Ja aromāts saglabājas, nomainiet filtru.

Problēma	Iespējamais risinājums
Ierīce darbojas ļoti skaļi.	• Tas ir normāli, ja ierīce darbojas paātrinātā režīmā. • Ja ierīce ir pārāk skaļa automātiskajā režīmā, iespējams, ierīce darbojas lielā ātrumā, jo gaisa kvalitāte pasliktinās, vai arī jūsu personalizētie iestatījumi lietotnē aktivizē lielāku ventilatora ātrumu. Jūs varat izvēlēties snaudas režīmu vai nomainīt iestatījumus lietotnē. • Ja gaisa izplūdē iekrīt svešķermenis, tas arī var izraisīt neparasti skaļu skaņu. Nekavējoties izslēdziet ierīci, apgrieziet to otrādi, lai svešķermeņus izņemtu no ierīces. • Ja dzirdama neparasta skaņa, sazinieties ar klientu apkalpošanas centru savā valstī.
Ierīce joprojām rāda, ka jāmaina filtrs, lai gan es tikko nomainīju filtru.	• Iespējams, jūs neatiestatījāt filtra kalpošanas laika skaitītāju. Ieslēdziet ierīci. Pēc tam pieskarieties un 3 sekundes turiet nospiestu atiestatīšanas pogu ( ).
Ekrānā ir redzams kļūdas kods “E1”.	• Ir radušies motora darbības traucējumi. Sazinieties ar klientu apkalpošanas centru savā valstī.

Problēma	Iespējamais risinājums
Wi-Fi iestatīšana neizdevās.	• Ja gaisa attīrītājs ir pievienots divjoslu maršrutētājam un maršrutētājam šobrīd nav savienojuma ar 2,4 GHz tīklu, lūdzu, pārslēdzieties uz tā paša maršrutētāja otru joslu (2,4 GHz) un vēlreiz mēģiniet izveidot pāra savienojumu ar gaisa attīrītāju. 5 GHz tīkli netiek atbalstīti. Ja gaisa attīrītājs ir pievienots divjoslu maršrutētājam, pārslēdziet uz maršrutētāja 2,4 GHz tīklu un mēģiniet gaisa attīrītāju savienot pārī vēlreiz. • Tīmekļa autentifikācijas tīkli nav atbalstīti. Publiski pieejamie Wi-Fi tīkli, piemēram, biroju un viesnīcu tīkli, nav atbalstīti. • Pārbaudiet, vai gaisa attīrītājs atrodas maršrutētāja Wi-Fi diapazonā. Mēģiniet novietot gaisa attīrītāju tuvāk Wi-Fi maršrutētājam. • Pārbaudiet, vai Wi-Fi parole ir pareiza. Parole ir reģistrjutīga. • Mēģiniet vēlreiz veikt iestatīšanu, izpildot norādījumus, kas doti sadaļā “Wi-Fi savienojuma atiestatīšana”. • Turiet ierīci nost no citām elektroniskām ierīcēm, kas var radīt traucējumus. • Pārbaudiet, vai mobilā ierīce nav lidmašīnas režīmā. Veidojot savienojumu ar Wi-Fi tīklu, lidmašīnas režīmam jābūt izslēgtam. • Ja Wi-Fi savienošana pārī neizdodas arī pēc vairākiem mēģinājumiem, izslēdziet viedtālruņa mobilos datus sadaļā Iestatījumi un sāciet savienošanu pārī vēlreiz. • Ja Wi-Fi ikona gaisa attīrītāja displejā ir pastāvīgi redzama, bet nav redzams gaisa attīrītājs lietotnē, noklikšķiniet uz opcijas “Connect a New Device” (Pievienot jaunu ierīci) un pievienojiet gaisa attīrītāju no vietējā saraksta lapā “Begin setup” (Iestatīšanas sākšana). • Izvērstus un atjauninātus padomus problēmu novēršanai skatiet lietotnes palīdzības sadaļā.