Register your product and get support at
www.philips.com/welcome

HR1810

EN	User manual
DA	Brugervejledning
DE	Benutzerhandbuch
EL	Εγχειρίδιο χρήσης
ES	Manual del usuario
FI	Käyttöopas
FR	Mode d'emploi
IT	Manuale utente
NL	Gebruiksaanwijzing
NO	Brukerhåndbok
PT	Manual do utilizador
SV	Användarhandbok
TR	Kullanım kılavuzu
AR	دليل المستخدم
FA	راهنمای کاربر

PHILIPS

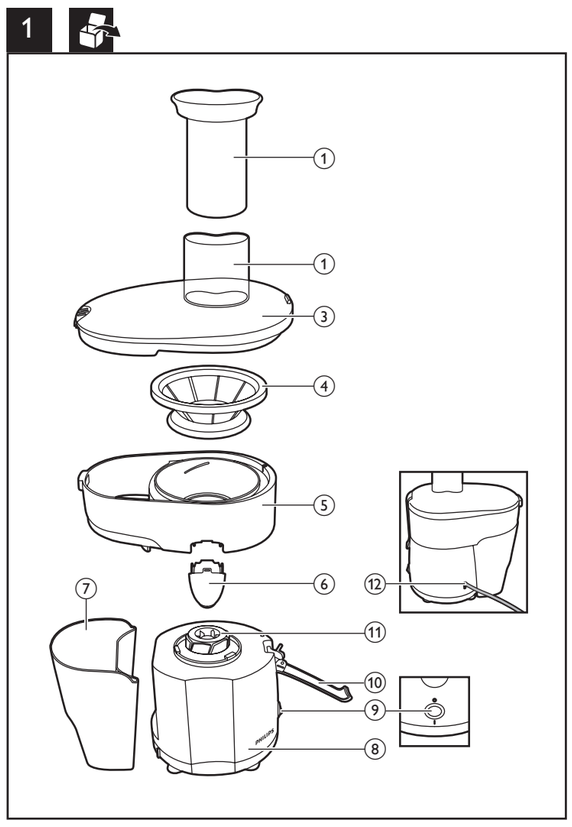

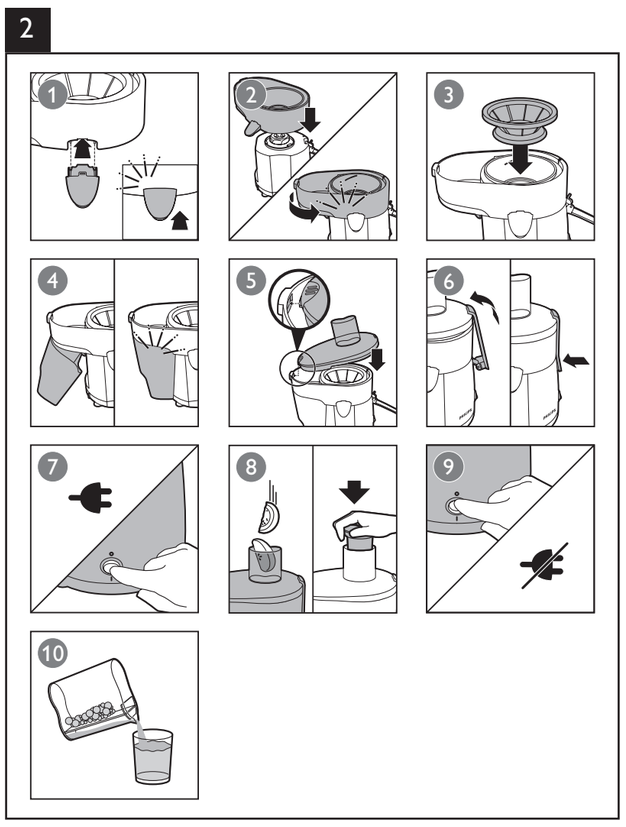

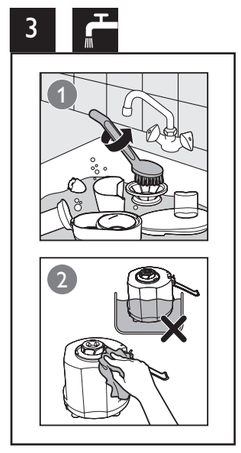

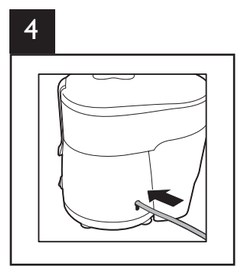

Specifications are subject to change without notice
© 2013 Koninklijke Philips Electronics N.V.
All rights reserved.

HR1810_WEU_UM_V1.0

3140 035 37041

English

1 Introduction

Congratulations on your purchase and welcome to Philips! To fully benefit from the support that Philips offers, register your product at www.philips.com/welcome.
The appliance only works when all parts are properly assembled and the lid is properly locked in place with the clamp.
For recipes, go to www.philips.com/kitchen.

2 Important

Read this user manual carefully before you use the appliance and save it for future reference.

Danger

- Never immerse the motor unit in water or any other liquid, nor rinse it under the tap.
- Do not clean the motor unit in the dishwasher.

Warning

- Check if the voltage indicated on the base of the appliance corresponds to the local mains voltage before you connect the appliance.
- Do not use the appliance if the plug, the mains cord or other components are damaged.
- If the mains cord is damaged, you must have it replaced by Philips, a service center authorised by Philips or similarly qualified persons in order to avoid a hazard.
- This appliance shall not be used by children. Keep the appliance and its cord out of reach of children.
- This appliance can be used by persons with reduced physical, sensory or metal capabilities or lack of experience and knowledge if they have been given supervision or instruction concerning use of the appliance in a safe way and if they understand the hazards involved.
- Children should be supervised to ensure that they do not play with the appliance.
- Never let the appliance operate unattended.
- Do not use the appliance if the rotating sieve or the protecting cover is damaged or has visible cracks and contact the nearest Philips service center.
- Never reach into the feeding tube with your fingers or an object while the appliance is running. Only use the pusher for this purpose.
- Do not touch the small blades in the base of the sieve. They are very sharp.
- To ensure that the appliance stands stably, keep the surface on which the appliance stands and the bottom of the appliance clean.
- Do not reach into the sieve through the pulp outlet of the pulp collector.
- Switch off the appliance and disconnect from power supply before changing accessories or approaching parts that move in use. Always disconnect the appliance from the power supply if it is left unattended and before assembling, disassembling or cleaning.

Caution

- This appliance is intended for household use only.
- Never use any accessories or parts from other manufacturers or that Philips does not specifically recommend. If you use such accessories or parts, your guarantee becomes invalid.
- Make sure all parts are correctly mounted before you switch on the appliance.
- Only use the appliance when the clamp is locked.
- Only unlock the clamp after you have switched off the appliance and the sieve has stopped rotating.
- Do not remove the pulp container when the appliance is in operation.
- Do not let the appliance run for more than 2 minutes without interruption. If you have not finished extracting juice, switch off the appliance and let it cool down for 2 minutes before you continue.
- Always unplug the appliance after use.
- Noise level = 78 dB [A]

Electromagnetic fields (EMF)

This Philips appliance complies with all applicable standards and regulations regarding exposure to electromagnetic fields.

Recycling

Your product is designed and manufactured with high quality materials and components, which can be recycled and reused.
When you see the crossed-out wheel bin symbol attached to a product, it means the product is covered by the European Directive 2002/96/EC:

Never dispose of your product with other household waste. Please inform yourself about the local rules on the separate collection of electrical and electronic products. The correct disposal of your old product helps prevent potentially negative consequences on the environment and human health.

3 Overview (fig.1)

1	Pusher	7	Pulp container
2	Feeding tube	8	Motor unit
3	Lid	9	On/off switch
4	Sieve	10	Clamp
5	Pulp collector	11	Driving shaft
6	Spout	12	Cord storage facility

4 Preparing for use

Thoroughly clean the parts that come into contact with food before you use the appliance for the first time (see chapter 'Cleaning').

Note

- Always check the sieve before use. If you detect any cracks or damage, do not use the appliance and contact the nearest Philips service center or take the appliance to your dealer.
- Make sure that the hook on the lid fits into the hole of the juice collector.
- Make sure to snap the clamp onto the lid to lock the lid and the juice collector into place ('click').
- Place a glass under the spout before you start juicing.

5 Using the juicer (fig.2)

Before you start, make sure that you assemble according to fig. 2.
You can use the juicer for fruit and vegetable juice.

Tip

- Drink the juice immediately after you have extracted it. If it is exposed to air for some time, the juice loses its taste and nutritional value.
- To keep your juice fresh longer, put a cover on the glass after juicing.
- To extract the maximum amount of juice, always press down the pusher slowly.

Note

- This appliance only functions if all parts have been properly mounted and the lid has been properly locked in place with the clamp.
- Do not let the appliance run for more than 2 minutes without interruption. If you have not finished extracting juice, switch off the appliance and allow it to cool down for 2 minutes before you continue.
- Do not exert too much pressure on the pusher, as this could affect the quality of the end result. It could even cause the sieve to come to a halt.
- Never insert your fingers or an object into the feeding tube.
- After you have processed all ingredients and the juice flow has stopped, switch off the appliance and wait until the sieve has stopped rotating.
- If the pulp container becomes full during use, switch off the appliance, carefully remove the pulp container and empty it. Reassemble the empty pulp container before you continue juicing.

6 Tips for juicing

Tip

- Use fresh fruit and vegetables, as they contain more juice. Pineapples, beetroots, celery stalks, apples, cucumbers, carrots, spinach, melons, tomatoes and grapes are particularly suitable for processing in the juice extractor.
- You do not have to remove thin peels or skins. Only remove thick peels, e.g. those of oranges, pineapples and uncooked beetroots.
- If you want to juice fruits with stones, remove the stone before juicing.
- Apple juice turns brown very quickly. To slow down this process, add a few drops of lemon juice.
- Fruits that contain starch, such as bananas, papayas, avocados, figs and mangoes are not suitable for processing in the juice extractor. Use a food processor, blender or hand blender to process these fruits.
- Leaves and leaf stalks of e.g. lettuce can also be processed in the juice extractor.
- The juicer is not suitable for processing very hard and/or fibrous or starchy fruits or vegetables such as sugar cane.

7 Healthy recipe

Ginger juice

Juice 60g ginger for 10 seconds. You have to exert a higher pressing force (of up to 2kg) on the pusher.

Tip

- If you want to use ginger juice more often to flavor your home-made juices, you can prepare it in advance. You can store the ginger juice in a sealed jar in the refrigerator for up to one week.

8 Cleaning (fig.3)

Warning

- Never use scouring pads, abrasive cleaning agents or aggressive liquids such as petrol or acetone to clean the appliance.
- Never immerse the motor unit in water or any other liquid, nor rinse it under the tap.

Cleaning is easier immediately after use.

1 Switch off the appliance, remove the plug from the wall socket and wait until the sieve has stopped rotating.
2 Remove the detachable parts from the motor unit.
3 Clean these parts with a cleaning brush in warm water with some washing-up liquid and rinse them under the tap.
4 Clean the motor unit with a damp cloth.

Note

- Use a soft brush to clean the sieve.
- You can also clean all parts except the motor unit in the dishwasher.

9 Storage (fig.4)

Store the mains cord in the cord storage facility by pushing the mains cord into the cord storage facility.

Caution

- Do not hold the appliance by the clamp or spout when you carry it.

10 Guarantee & service

If you need service or information or if you have a problem, please visit the Philips website at www.philips.com or contact the Philips Consumer Care Center in your country (you can find its phone number in the worldwide guarantee leaflet). If there is no Consumer Care Center in your country, go to your local Philips dealer.

Dansk

1 Indledning

Tillykke med dit køb, og velkommen til Philips! Hvis du vil have fuldt udbytte af den support, som Philips tilbyder, kan du registrere dit produkt på www.philips.com/welcome.
Apparatet virker kun, når alle dele er korrekt samlet, og låget er korrekt fastlåst med låseklemmen.
Du kan finde opskrifter på www.philips.com/kitchen.

2 Vigtigt

Læs denne brugsvejledning omhyggeligt igennem, inden apparatet tages i brug, og gem den til eventuelt senere brug.

Fare

- Motorenheden må aldrig kommes ned i vand eller andre væsker eller skylles under vandhanen.
- Rengør ikke motorenheden i opvaskemaskinen.

Advarsel

- Før der sluttes strøm til apparatet, kontrolleres det, om den indikerede netspænding på apparatets basisenhed svarer til den lokale netspænding.
- Brug ikke apparatet, hvis stik, netledning eller andre dele er beskadigede.
- Hvis netledningen beskadiges, må den kun udskiftes af Philips, et autoriseret Philips-serviceværksted eller en tilsvarende kvalificeret fagmand for at undgå enhver risiko.
- Dette apparat må ikke bruges af børn. Hold apparatet og ledningen uden for børns rækkevidde.
- Dette apparat kan bruges af personer med reducerede fysiske, sensoriske eller mentale evner eller manglende erfaring og viden, hvis de er blevet instrueret i sikker brug af apparatet og forstår de medfølgende risici.
- Apparatet bør holdes uden for børns rækkevidde for at sikre, at de ikke kan komme til at lege med det.
- Lad aldrig apparatet køre uden opsyn.
- Brug ikke apparatet, hvis den roterende si eller beskyttelsesdækslet er beskadiget eller har synlige revner. Kontakt det nærmeste Philips-servicecenter.
- Stik aldrig fingre eller køkkenredskaber ned i påfyldningstragten, mens apparatet kører. Brug kun nedstopperen til dette formål.
- Undlad at berøre de små skær i bunden af sien. De er meget skarpe.
- For at sikre at apparatet står stabilt, skal du holde overfladen, hvor apparatet står, og bunden af apparatet rent.
- Stik aldrig hånden ned i sien gennem frugtkødsopsamlerens udgang til frugtkød.
- Sluk for apparatet, og tag stikket ud af stikkontakten, før du skifter tilbehør eller kommer i nærheden af dele, der bevæger sig under brug. Tag altid stikket ud af stikkontakten, hvis det efterlades uden opsyn, og før samling, adskillelse eller rengøring.

NB!

- Dette apparat er kun beregnet til almindelig husholdningsbrug.
- Brug aldrig tilbehør eller dele fra andre fabrikanter eller tilbehør/dele, som ikke specifikt er anbefalet af Philips. Hvis du anvender en sådan type tilbehør eller dele, annulleres garantien.
- Kontrollér, at alle dele er sat korrekt på, inden juiceren tændes.
- Brug kun apparatet, når låseklemmen er låst.
- Låseklemmen må først løsnes, når du har slukket for apparatet, og sien er holdt op med at rotere.
- Fjern ikke beholderen til frugtkødet, mens juiceren kører.
- Lad ikke apparatet køre i mere end 2 minutter ad gangen. Skal du presse mere juice, skal du slukke for apparatet og lade det køle af i 2 minutter, inden du fortsætter.
- Tag altid stikket ud, efter du har brugt apparatet.
- Støjniveau = 78 dB [A].

Elektromagnetiske felter (EMF)

Dette Philips-apparat overholder alle branchens gældende standarder og regler angående eksponering for elektromagnetiske felter.

Genanvendelse

Dit produkt er udviklet og fremstillet med materialer og komponenter af høj kvalitet, som kan genbruges.
Når et produkt bærer et affaldsspandssymbol med et kryds på, betyder det, at produktet er underlagt det europæiske direktiv 2002/96/EC:

Bortskaf aldrig produktet sammen med andet husholdningsaffald. Sørg for at kende de lokale regler om separat indsamling af elektriske og elektroniske produkter. Korrekt bortskaffelse af udtjente produkter er med til at forhindre negativ påvirkning af miljøet og menneskers helbred.

3 Oversigt (fig. 1)

1	Nedstopper	7	Frugtkødsbeholder
2	Påfyldningsrør	8	Motorenhed
3	Låg	9	On/off-kontakt (tænd/sluk)
4	Si	10	Låseklemme
5	Frugtkødsopsamler	11	Drivaksel
6	Udløbstud	12	Ledningsopbevaring

4 Klargøring

Sørg for at rengøre de dele, der kommer i berøring med mad, inden du bruger apparatet første gang (se afsnittet "Rengøring").

Bemærk

- Kontroller altid sien før brug. Hvis du konstaterer nogen former for revner eller skader, må apparatet ikke anvendes. Kontakt det nærmeste Philips-servicecenter, eller tag apparatet med hen til din forhandler.
- Sørg for, at krogen på låget sættes ind i hullet i juicebeholderen.
- Sørg for at klikke låseklemmen fast på låget for at låse låget og juicebeholderen på plads ("klik").
- Sæt et glas under udløbstuden, før du begynder at presse juice.

5 Brug af juiceren (fig. 2)

Før du starter, skal du sørge for at samle apparatet som vist i Fig. 2.
Du kan bruge juiceren til frugt- og grøntsagsjuice.

Tip

- Drik juicen umiddelbart efter, at den er presset. Hvis juicen kommer i kontakt med luft i et stykke tid, forringes smagen, og en del af vitaminerne går tabt.
- For at holde juicen frisk i længere tid kan du lægge et låg på glasset efter presning af juice.
- Du får mest mulig saft ud af presningen ved at trykke nedstopperen langsomt ned.

Bemærk

- Dette apparat fungerer kun, hvis alle dele er samlet korrekt, og låget er låst rigtigt på plads med låseklemmen.
- Lad ikke apparatet køre i mere end 2 minutter ad gangen. Skal du presse mere juice, skal du slukke for apparatet og lade det køle af i 2 minutter, inden du fortsætter.
- Læg ikke for meget pres på nedstopperen, da dette kan påvirke kvaliteten af det endelige resultat. Du kan også risikere, at sien går i stå.
- Stik aldrig fingre eller genstande ned i påfyldningsrøret.
- Når du har presset alle ingredienserne, og juicestrømmen er stoppet, skal du slukke for apparatet og vente, indtil sien holder op med at rotere.
- Hvis frugtkødsbeholderen bliver fyldt op under brug, skal du slukke for apparatet og forsigtigt tage beholderen ud og tømme den. Sæt den tomme frugtkødsbeholder på plads, før du tænder for juiceren igen.

6 Tip til presning

Tip

- Brug frisk frugt og grønt, da det indeholder mere saft. Ananas, rødbeder, bladselleri, æbler, agurker, gulerødder, spinat, meloner, tomater og vindruer er særligt velegnede til at presse i juiceren.
- Det er ikke nødvendigt at fjerne tynde skræller. Fjern kun tykke skræller som f.eks. på appelsiner, ananas og rå rødbeder.
- Hvis du skal presse frugt med sten i, skal stenene fjernes først.
- Æblejuice bliver hurtigt brunlig. Processen kan forsinkes ved at tilsætte et par dråber citronsaft.
- Frugt, der indeholder stivelse, som f.eks. bananer, papayaer, avocadoer, figner og mangoer, er ikke velegnede til presning i juiceren. Anvend i stedet en foodprocessor, blender eller stavblender til at presse disse frugter.
- Blade og stængler fra f.eks. salat kan også presses i saftpresseren.
- Juiceren egner sig ikke til presning af meget hårde og/eller fiber- eller stivelsesholdige frugter eller grøntsager som f.eks. sukkerrør.

7 Sund opskrift

Ingefærjuice

Pres 60 g ingefær i 10 sekunder. Du skal trykke hårdere på nedstopperen end normalt (med en pressekraft på op til 2 kg).

Tip

- Hvis du ofte bruger ingefærjuice til at give smag til din hjemmepressede juice, kan du presse det i forvejen. Det kan opbevares i et tætsluttende glas i køleskabet i op til en uge.

8 Rengøring (fig. 3)

Advarsel

- Brug aldrig skuresvampe eller skrappe rengøringsmidler som f.eks. benzin, acetone eller lignende til rengøring af apparatet.
- Motorenheden må aldrig kommes ned i vand eller andre væsker eller skylles under vandhanen.

Rengøring er lettest straks efter brug.

1 Sluk for apparatet, tag stikket ud af stikkontakten, og vent, indtil sien holder op med at rotere.
2 Fjern de aftagelige dele fra motorenheden.
3 Vask disse dele med en opvaskebørste i varmt vand tilsat lidt opvaskemiddel, og skyl dem under vandhanen.
4 Rengør motorenheden med en fugtig klud.

Bemærk

- Brug en blød børste til rengøring af sien.
- Du kan også rengøre alle dele undtagen motorenheden i opvaskemaskinen.

9 Opbevaring (fig. 4)

Opbevar netledningen i ledningsopbevaringsrummet ved at skubbe netledningen ind i ledningsopbevaringsrummet.

Advarsel

- Hold ikke apparatet i låseklemmen eller udløbstuden, når du løfter apparatet.

10 Reklamationsret og service

Hvis du har behov for service eller har et problem, kan du besøge Philips' websted på www.philips.com eller kontakte Philips Kundecenter i dit land (telefonnummeret findes i folderen "World-Wide Guarantee"). Hvis der ikke findes et kundecenter i dit land, bedes du kontakte din lokale Philips-forhandler.

Deutsch

1 Einführung

Herzlichen Glückwunsch zu Ihrem Kauf und willkommen bei Philips. Um das Kundendienstangebot von Philips vollständig nutzen zu können, sollten Sie Ihr Produkt unter www.philips.com/welcome registrieren.
Das Gerät funktioniert nur, wenn alle Teile richtig montiert sind und der Deckel mit der Klemme fest verriegelt ist.
Rezepte finden Sie unter www.philips.com/kitchen.

2 Wichtig

Lesen Sie diese Bedienungsanleitung vor dem Gebrauch des Geräts aufmerksam durch, und bewahren Sie sie für eine spätere Verwendung auf.

Gefahr

- Tauchen Sie die Motoreinheit niemals in Wasser oder andere Flüssigkeiten; spülen Sie sie auch nicht unter fließendem Wasser ab.
- Reinigen Sie die Motoreinheit nicht im Geschirrspüler.

Warnhinweis

- Prüfen Sie vor Inbetriebnahme, ob die Spannungsangabe an der Unterseite des Geräts mit der örtlichen Netzspannung übereinstimmt.
- Benutzen Sie das Gerät nicht, wenn der Netzstecker, das Netzkabel oder ein anderes Teil des Geräts defekt oder beschädigt ist.
- Um Gefährdungen zu vermeiden, darf ein defektes Netzkabel nur von Philips, einem von Philips autorisierten Service-Center oder einer ähnlich qualifizierten Person ersetzt werden.
- Dieses Gerät sollte nicht von Kindern verwendet werden. Halten Sie das Gerät und das Netzkabel außerhalb der Reichweite von Kindern.
- Dieses Gerät kann von Personen mit verringerten physischen, sensorischen oder psychischen Fähigkeiten oder Mangel an Erfahrung und Kenntnis verwendet werden, wenn sie bei der Verwendung beaufsichtigt wurden oder Anweisung zum sicheren Gebrauch des Geräts erhalten und die Gefahren verstanden haben.
- Achten Sie darauf, dass Kinder nicht mit dem Gerät spielen.
- Lassen Sie das eingeschaltete Gerät niemals unbeaufsichtigt.
- Verwenden Sie das Gerät nicht, wenn das drehende Sieb oder die Schutzabdeckung beschädigt ist oder sichtbare Sprünge aufweist, und wenden Sie sich an ein Philips Service-Center in Ihrer Nähe.
- Greifen Sie unter keinen Umständen bei laufendem Gerät mit der Hand oder einem Gegenstand in die Einfüllöffnung. Verwenden Sie dazu nur den Stopfer.
- Vermeiden Sie jede Berührung mit den kleinen Raspelklingen am Boden des Siebs. Diese sind sehr scharf.
- Halten Sie die Arbeitsfläche, auf der das Gerät steht, und die Unterseite des Geräts sauber, damit es nicht rutschen kann.
- Greifen Sie nicht durch den Auslass des Fruchtfleischbehälters in das Sieb.
- Schalten Sie das Gerät aus, und trennen Sie es von der Stromversorgung, bevor Sie Zubehörteile austauschen oder Teile anfassen, die sich bei Gebrauch bewegen. Trennen Sie das Gerät immer von der Stromversorgung, wenn Sie es unbeaufsichtigt lassen und bevor Sie es zusammensetzen, auseinandernehmen oder reinigen.

Vorsicht

- Dieses Gerät ist nur für den Gebrauch im Haushalt bestimmt.
- Verwenden Sie niemals Zubehör oder Teile, die von Drittherstellern stammen bzw. nicht von Philips empfohlen werden. Wenn Sie diese(s) Zubehör oder Teile verwenden, erlischt Ihre Garantie.
- Prüfen Sie, bevor Sie das Gerät einschalten, ob alle Teile korrekt montiert sind.
- Verwenden Sie das Gerät erst dann, wenn die Klemme verriegelt ist.
- Lösen Sie die Klemme erst, nachdem Sie das Gerät ausgeschaltet haben und das Sieb zum Stillstand gekommen ist.
- Nehmen Sie den Fruchtfleischbehälter nicht ab, solange das Gerät in Betrieb ist.
- Lassen Sie das Gerät nicht länger als jeweils 2 Minuten ohne Unterbrechung laufen. Wenn Sie mit dem Entsaften noch nicht fertig sind, schalten Sie das Gerät ab, und lassen Sie es 2 Minuten abkühlen, bevor Sie fortfahren.
- Ziehen Sie nach jedem Gebrauch den Netzstecker aus der Steckdose.
- Geräuschpegel = 78 dB [A]

Elektromagnetische Felder

Dieses Philips Gerät erfüllt sämtliche Normen und Regelungen bezüglich der Exposition in elektromagnetischen Feldern.

Recycling

Ihr Gerät wurde unter Verwendung hochwertiger Materialien und Komponenten entwickelt und hergestellt, die recycelt und wiederverwendet werden können.
Befindet sich das Symbol einer durchgestrichenen Abfalltonne auf Rädern auf dem Gerät, bedeutet dies, dass für dieses Gerät die Europäische Richtlinie 2002/96/EG gilt.

Entsorgen Sie dieses Produkt nie mit dem restlichen Hausmüll. Bitte informieren Sie sich über die örtlichen Bestimmungen zur getrennten Entsorgung von elektrischen und elektronischen Produkten. Durch die korrekte Entsorgung Ihrer Altgeräte werden Umwelt und Menschen vor möglichen negativen Folgen geschützt.

3 Überblick (Abb. 1)

1	Stopfer	7	Fruchtfleischbehälter
2	Einfüllöffnung	8	Motoreinheit
3	Deckel	9	Ein-/Ausschalter
4	Sieb	10	Klemme
5	Fluchtfleischbehälter	11	Antriebsachse
6	Ausgießer	12	Kabelaufwicklung

4 Für den Gebrauch vorbereiten

Reinigen Sie vor dem ersten Gebrauch des Geräts alle Teile, die mit Lebensmitteln in Kontakt kommen, gründlich (siehe "Reinigung").

Hinweis

- Prüfen Sie das Sieb stets vor dem Gebrauch. Verwenden Sie ihn nicht, wenn er einen Sprung aufweist oder in irgendeiner Hinsicht beschädigt ist. Wenden Sie sich in diesem Fall an das nächste Philips Service Center oder Ihren Philips Händler.
- Achten Sie darauf, dass der Haken am Deckel in das Loch an der Saftauffangschale eingreift.
- Vergewissern Sie sich, dass die Klemme fest auf dem Deckel sitzt, damit der Deckel und die Saftauffangschale hörbar einrasten.
- Stellen Sie ein Glas unter den Ausgießer, bevor Sie mit dem Entsaften beginnen.

5 Verwenden des Entsafters (Abb. 2)

Bevor Sie beginnen, vergewissern Sie sich, dass Sie die Teile gemäß Abbildung 2 montieren.
Sie können den Entsafter für Frucht- und Gemüsesaft verwenden.

Tipp

- Trinken Sie den Saft sofort nach der Zubereitung. Die Säfte verlieren ihren Geschmack und ihren Nährwert, wenn sie einige Zeit an der Luft stehen.
- Um Ihren Saft länger frisch zu halten, decken Sie das Glas nach dem Entsaften ab.
- Um eine hohe Saftausbeute zu erzielen, sollten Sie den Stopfer stets langsam drücken.

Hinweis

- Das Gerät arbeitet nur, wenn alle Teile richtig montiert sind und der Deckel mithilfe der Klemme fest aufgesetzt ist.
- Lassen Sie das Gerät nicht länger als jeweils 2 Minuten ohne Unterbrechung laufen. Wenn Sie mit dem Entsaften noch nicht fertig sind, schalten Sie das Gerät ab, und lassen Sie es 2 Minuten abkühlen, bevor Sie fortfahren.
- Wenden Sie nicht zu viel Druck auf den Stopfer an, da dies das Ergebnis beeinträchtigen könnte. Es könnte sogar dazu führen, dass das Sieb anhält.
- Stecken Sie keinesfalls Ihre Finger oder Gegenstände in die Einfüllöffnung.
- Schalten Sie das Gerät aus, wenn Sie alle Zutaten verarbeitet haben und kein Saft mehr ausfließt. Warten Sie, bis das Sieb zum Stillstand gekommen ist.
- Bei vollem Fruchtfleischbehälter während des Betriebs schalten Sie das Gerät aus, nehmen Sie den Behälter vorsichtig ab, und entleeren Sie ihn. Setzen Sie den entleerten Fruchtfleischbehälter wieder in das Gerät, bevor Sie mit dem Entsaften fortfahren.

6 Tipps zum Entsaften

Tipp

- Verwenden Sie frisches Obst und Gemüse, da diese mehr Saft enthalten. Der Entsafter eignet sich besonders zum Verarbeiten von Ananas, roter Beete, Stangensellerie, Äpfeln, Gurken, Karotten, Spinat, Melonen, Tomaten und Weintrauben.
- Sie müssen die Schalen nicht unbedingt entfernen. Entfernen Sie nur dicke Schalen, z. B. von Orangen, Ananas und roher roter Beete.
- Entfernen Sie vor dem Entsaften von Steinobst alle Steine.
- Apfelsaft wird schnell braun. Sie können diesen Vorgang verzögern, indem Sie dem Apfelsaft einige Tropfen Zitronensaft beifügen.
- Stärkehaltige Früchte (z. B. Bananen, Papayas, Avocados, Feigen und Mangos) sind zum Entsaften in diesem Gerät nicht geeignet. Verwenden Sie für solche Früchte eine Küchenmaschine, einen Mixer oder einen Stabmixer.
- Blätter und Stiele (z. B. Strünke von Blattsalat) können ebenfalls in diesem Entsafter verarbeitet werden.
- Der Entsafter eignet sich nicht zum Verarbeiten von besonders hartem, faserigem und stärkehaltigem Obst und Gemüse (z. B. Zuckerrohr).

7 Gesunde Rezept

Ingwersaft

Entsaften Sie 10 Sekunden lang 60 g Ingwer. Üben Sie dazu mehr Druck auf den Stopfer aus (bis zu 2 kg).

Tipp

- Wenn Sie Ingwersaft häufiger verwenden möchten, um selbstgemachte Säfte zu verfeinern, können Sie ihn im Voraus zubereiten. Sie können den Ingwersaft in einem verschlossenen Gefäß im Kühlschrank bis zu einer Woche aufbewahren.

8 Reinigung (Abb. 3)

Warnung

- Benutzen Sie zum Reinigen des Geräts keine Scheuerschwämme und -mittel oder aggressive Flüssigkeiten wie Benzin oder Azeton.
- Tauchen Sie die Motoreinheit niemals in Wasser oder andere Flüssigkeiten; spülen Sie sie auch nicht unter fließendem Wasser ab.

Am einfachsten lässt sich das Gerät unmittelbar nach dem Gebrauch reinigen.

1 Schalten Sie das Gerät aus, ziehen Sie den Netzstecker aus der Steckdose, und warten Sie, bis das Sieb zum Stillstand gekommen ist.
2 Entfernen Sie die abnehmbaren Teile von der Motoreinheit.
3 Reinigen Sie diese Teile mit der Bürste in warmem Spülwasser, und spülen Sie sie unter fließendem Wasser ab.
4 Reinigen Sie die Motoreinheit mit einem feuchten Tuch.

Hinweis

- Reinigen Sie das Sieb mit einer weichen Bürste.
- Sie können sämtliche Teile mit Ausnahme der Motoreinheit auch im Geschirrspüler reinigen.

9 Aufbewahrung (Abb. 4)

Sie können das Kabel zur Aufbewahrung in das Kabelfach schieben.

Achtung

- Tragen Sie das Gerät nicht an der Klemme oder am Ausgießer.

10 Garantie und Kundendienst

Benötigen Sie weitere Informationen oder treten Probleme auf, wenden Sie sich bitte an Ihren Philips Händler, oder setzen Sie sich mit einem Philips Service-Center in Ihrem Land in Verbindung (Sie finden die Telefonnummer in der internationalen Garantieschrift). Besuchen Sie auch die Philips Website (www.philips.com). Sollte es in Ihrem Land kein Service-Center geben, wenden Sie sich bitte an Ihren lokalen Philips Händler.

Ελληνικά

1 Εισαγωγή

Συγχαρητήρια για την αγορά σας και καλωσορίσατε στη Philips! Για να επωφεληθείτε πλήρως από την υποστήριξη που προσφέρει η Philips, δηλώστε το προϊόν σας στη διεύθυνση www.philips.com/welcome.
Η συσκευή λειτουργεί μόνο όταν όλα τα μέρη έχουν συναρμολογηθεί σωστά και το καπάκι έχει ασφαλίσει σωστά στη θέση του με το κούμπωμα.
Για συνταγές, επισκεφθείτε τη διεύθυνση www.philips.com/kitchen.

2 Σημαντικό

Διαβάστε προσεκτικά το παρόν εγχειρίδιο χρήσης προτού χρησιμοποιήσετε τη συσκευή και κρατήστε το για μελλοντική αναφορά.

Κίνδυνος

- Μην βυθίζετε ποτέ το μοτέρ σε νερό ή σε οποιοδήποτε άλλο υγρό, ούτε να το ξεπλένετε με νερό βρύσης.
- Μην καθαρίζετε το μοτέρ στο πλυντήριο πιάτων.

Προειδοποίηση

- Ελέγξτε αν η τάση που αναγράφεται στη βάση της συσκευής αντιστοιχεί στην τοπική τάση ρεύματος πριν συνδέσετε τη συσκευή.
- Μην χρησιμοποιείτε τη συσκευή αν το φις, το καλώδιο ή άλλα μέρη της συσκευής έχουν φθαρεί.
- Αν το καλώδιο υποστεί φθορά, θα πρέπει να αντικατασταθεί από τη Philips, από κάποιο κέντρο επισκευών εξουσιοδοτημένο από τη Philips ή από εξίσου εξειδικευμένα άτομα, προς αποφυγή κινδύνου.
- Αυτή η συσκευή δεν πρέπει να χρησιμοποιείται από παιδιά. Κρατήστε τη συσκευή και το καλώδιό της μακριά από παιδιά.
- Αυτή η συσκευή μπορεί να χρησιμοποιηθεί από άτομα με περιορισμένες σωματικές, αισθητήριες ή διανοητικές ικανότητες ή από άτομα χωρίς εμπειρία και γνώση, με την προϋπόθεση ότι τη χρησιμοποιούν υπό επιτήρηση ή ότι έχουν λάβει οδηγίες σχετικά με την ασφαλή της χρήση και κατανοούν τους ενεχόμενους κινδύνους.
- Τα παιδιά πρέπει να επιβλέπονται, ώστε να μην παίζουν με τη συσκευή.
- Μην αφήνετε ποτέ τη συσκευή να λειτουργεί χωρίς επίβλεψη.
- Μην χρησιμοποιείτε τη συσκευή αν το περιστρεφόμενο σουρωτήρι ή το προστατευτικό κάλυμμα έχει φθαρεί ή έχει ορατές ρωγμές. Στην περίπτωση αυτή, επικοινωνήστε με το πλησιέστερο εξουσιοδοτημένο κέντρο επισκευών της Philips.
- Ποτέ μην βάζετε τα δάχτυλά σας ή κάποιο αντικείμενο μέσα στο στόμιο τροφοδοσίας ενώ λειτουργεί η συσκευή. Χρησιμοποιήστε μόνο το εξάρτημα ώθησης για αυτόν το σκοπό.
- Μην αγγίζετε τις μικρές αιχμηρές λεπίδες στη βάση του σουρωτηριού. Είναι πολύ κοφτερές.
- Για να βεβαιωθείτε ότι η συσκευή θα είναι σταθερή, διατηρείτε καθαρή την επιφάνεια όπου είναι τοποθετημένη, καθώς και τη βάση της συσκευής.
- Μην αγγίζετε το σουρωτήρι μέσω της εξόδου πολτού του συλλέκτη πολτού.
- Πριν αλλάξετε εξαρτήματα ή πλησιάσετε κινούμενα μέρη της συσκευής, απενεργοποιήστε τη και αποσυνδέστε την από το ρεύμα. Να αποσυνδέετε πάντα τη συσκευή από την πρίζα όταν την αφήνετε αφύλακτη, καθώς και πριν τη συναρμολόγηση, την αποσυναρμολόγηση ή τον καθαρισμό της.

Προσοχή

- Αυτή η συσκευή προορίζεται για οικιακή χρήση μόνο.
- Μην χρησιμοποιείτε ποτέ εξαρτήματα ή μέρη από άλλους κατασκευαστές ή που η Philips δεν συνιστά ρητώς. Αν χρησιμοποιήσετε τέτοια εξαρτήματα ή μέρη, η εγγύησή σας καθίσταται άκυρη.
- Βεβαιωθείτε ότι όλα τα εξαρτήματα είναι σωστά τοποθετημένα πριν ενεργοποιήσετε τη συσκευή.
- Να χρησιμοποιείτε τη συσκευή μόνο όταν το κούμπωμα είναι κλειδωμένο.
- Απασφαλίστε το κούμπωμα μόνο αφού απενεργοποιήσετε τη συσκευή και το σουρωτήρι σταματήσει να περιστρέφεται.
- Μην αφαιρείτε το δοχείο πολτού όταν η συσκευή είναι σε λειτουργία.
- Μην αφήνετε τη συσκευή να λειτουργεί για περισσότερα από 2 συνεχόμενα λεπτά χωρίς διακοπή. Αν δεν έχετε ολοκληρώσει την παρασκευή του χυμού, απενεργοποιήστε τη συσκευή και αφήστε τη να κρυώσει για 2 λεπτά προτού συνεχίσετε.
- Να αποσυνδέετε πάντα τη συσκευή από το ρεύμα μετά τη χρήση.
- Επίπεδο θορύβου = 78 dB [A]

Ηλεκτρομαγνητικά πεδία (EMF)

Η συγκεκριμένη συσκευή της Philips συμμορφώνεται με όλα τα ισχύοντα πρότυπα και τους κανονισμούς σχετικά με την έκθεση σε ηλεκτρομαγνητικά πεδία.

Ανακύκλωση

Το προϊόν σας έχει σχεδιαστεί και κατασκευαστεί με υλικά και εξαρτήματα υψηλής ποιότητας, τα οποία μπορούν να ανακυκλωθούν και να ξαναχρησιμοποιηθούν.
Όταν δείτε το σύμβολο του διαγραμμένου κάδου με ρόδες πάνω σε προϊόν, τότε αυτό το προϊόν καλύπτεται από την Ευρωπαϊκή οδηγία 2002/96/ΕΚ:

Μην απορρίπτετε ποτέ αυτό το προϊόν μαζί με άλλα απορρίμματα του σπιτιού σας. Ενημερωθείτε για τους τοπικούς κανονισμούς σχετικά με την ξεχωριστή συλλογή ηλεκτρικών και ηλεκτρονικών προϊόντων. Η σωστή απόρριψη του παλιού σας προϊόντος θα βοηθήσει στην αποτροπή τυχόν αρνητικών επιπτώσεων στο περιβάλλον και στην ανθρώπινη υγεία.

3 Επισκόπηση (εικ.1)

1	Εξάρτημα ώθησης	7	Δοχείο πολτού
2	Στόμιο τροφοδοσίας	8	Μονάδα μοτέρ
3	Καπάκι	9	Διακόπτης ενεργοποίησης/ απενεργοποίησης
4	Σίτα	10	Κούμπωμα
5	Δοχείο συλλογής πολτού	11	Άξονας
6	Στόμιο	12	Χώρος αποθήκευσης καλωδίου

4 Προετοιμασία για χρήση

Πριν χρησιμοποιήσετε τη συσκευή για πρώτη φορά, καθαρίστε σχολαστικά τα μέρη που θα έρθουν σε επαφή με τρόφιμα (δείτε το κεφάλαιο "Καθαρισμός").

Σημείωση

- Να ελέγχετε πάντα τη σήτα πριν τη χρησιμοποιήσετε. Αν εντοπίσετε ρωγμές ή φθορές, μην χρησιμοποιήσετε τη συσκευή και επικοινωνήστε με το πλησιέστερο εξουσιοδοτημένο κέντρο σέρβις της Philips ή απευθυνθείτε στον αντιπρόσωπο σας.
- Βεβαιωθείτε ότι το άγκιστρο στο καπάκι εφαρμόζει στην οπή του δοχείου συλλογής χυμού.
- Φροντίστε να επανατοποθετήσετε το κούμπωμα πάνω στο καπάκι, ώστε να κλειδώσει το καπάκι και το δοχείο συλλογής χυμού στη θέση του ("κλικ").
- Τοποθετήστε ένα ποτήρι κάτω από το στόμιο εκροής πριν αρχίσετε την αποχύμωση.

5 Χρήση του αποχυμωτή (εικ. 2)

Πριν ξεκινήσετε, βεβαιωθείτε ότι έχετε κάνει τη συναρμολόγηση σύμφωνα με την εικ. 2.
Μπορείτε να χρησιμοποιείτε τον αποχυμωτή για χυμούς φρούτων και λαχανικών.

Συμβουλή

- Πιείτε τον χυμό αμέσως μόλις τον φτιάξετε. Αν εκτεθεί στον αέρα για κάποια ώρα, χάνει τη γεύση του και την θρεπτική του αξία.
- Για να διατηρήσετε το χυμό φρέσκο για μεγαλύτερο χρονικό διάστημα, τοποθετήστε ένα κάλυμμα στο ποτήρι μετά την αποχύμωση.
- Για εξαγωγή της μέγιστης ποσότητας χυμού, να πιέζετε πάντα το εξάρτημα ώθησης αργά προς τα κάτω.

Σημείωση

- Η συσκευή θα λειτουργήσει μόνο όταν όλα τα εξαρτήματα έχουν τοποθετηθεί σωστά και το καπάκι έχει κλειδώσει καλά στη θέση του με το κούμπωμα.
- Μην αφήνετε τη συσκευή να λειτουργεί για περισσότερα από 2 συνεχόμενα λεπτά χωρίς διακοπή. Αν δεν έχετε ολοκληρώσει την παρασκευή του χυμού, απενεργοποιήστε τη συσκευή και αφήστε τη να κρυώσει για 2 λεπτά προτού συνεχίσετε.
- Μην ασκείτε μεγάλη πίεση στο εξάρτημα ώθησης, γιατί αυτό μπορεί να επηρεάσει την ποιότητα του τελικού αποτελέσματος. Μπορεί ακόμη και να μπλοκάρει το σουρωτήρι.
- Ποτέ μην βάζετε τα δάχτυλά σας ή κάποιο αντικείμενο μέσα στο στόμιο τροφοδοσίας.
- Αφού επεξεργαστείτε όλα τα υλικά και σταματήσει η ροή χυμού, απενεργοποιήστε τη συσκευή και περιμένετε μέχρι το σουρωτήρι να σταματήσει να περιστρέφεται.
- Αν το δοχείο πολτού γεμίσει κατά τη διάρκεια της χρήσης, απενεργοποιήστε τη συσκευή, αφαιρέστε προσεχτικά το δοχείο πολτού και αδειάστε το. Τοποθετήστε ξανά το άδειο δοχείο πολτού προτού συνεχίσετε.

6 Συμβουλές για την παρασκευή χυμών

Συμβουλή

- Να χρησιμοποιείτε φρέσκα φρούτα και λαχανικά: περιέχουν πολύ περισσότερο χυμό. Ο ανανάς, τα παντζάρια, οι μίσχοι του σέλινου, τα μήλα, τα αγγούρια, τα καρότα, το σπανάκι, τα πεπόνια, οι ντομάτες και τα σταφύλια είναι ιδιαίτερα κατάλληλα για επεξεργασία στον αποχυμωτή.
- Δεν χρειάζεται να αφαιρείτε τις λεπτές φλούδες ή τις ίνες. Να αφαιρείτε μόνο τις χοντρές φλούδες, π.χ. του πορτοκαλιού, του ανανά και των παντζαριών.
- Εάν θέλετε να αποχυμώσετε φρούτα με κουκούτσια, αφαιρέστε τα κουκούτσια πριν από την αποχύμωση.
- Ο χυμός του μήλου σκουραίνει πάρα πολύ γρήγορα. Για να επιβραδύνετε αυτήν τη διαδικασία, προσθέστε μερικές σταγόνες λεμονιού.
- Τα φρούτα που περιέχουν άμυλο, όπως η μπανάνα, η παπάγια, το αβοκάντο, το σύκο και το μάνγκο δεν είναι κατάλληλα για επεξεργασία στη μονάδα παρασκευής χυμού. Για την επεξεργασία αυτών των φρούτων χρησιμοποιήστε κουζινομηχανή, μπλέντερ ή μπλέντερ χειρός.
- Στον αποχυμωτή μπορείτε επίσης να επεξεργαστείτε φύλλα και κοτσάνια π.χ. μαρουλιού.
- Ο αποχυμωτής δεν είναι κατάλληλος για επεξεργασία φρούτων ή λαχανικών που είναι πολύ σκληρά, που περιέχουν χοντρές ίνες ή άμυλο, όπως τα ζαχαροκάλαμα.

7 Υγιεινές συνταγές

Χυμός από πιπερόριζα

Αποχυμώστε 60 γρ. τζίντζερ για 10 δευτερόλεπτα. Πρέπει να ασκήσετε μεγαλύτερη πίεση (μέχρι 2 κιλά) στο εξάρτημα ώθησης.

Συμβουλή

- Αν θέλετε να χρησιμοποιείτε χυμό από πιπερόριζα συχνότερα για να δίνετε άρωμα και γεύση στους σπιτικούς χυμούς σας, μπορείτε να τον προετοιμάζετε εκ των προτέρων. Μπορείτε να αποθηκεύσετε το χυμό από πιπερόριζα σε ένα σφραγισμένο δοχείο στο ψυγείο για διάστημα μέχρι και μιας εβδομάδας.

8 Καθαρισμός (εικ. 3)

Προειδοποίηση

- Μην καθαρίζετε τη συσκευή με συρμάτινα σφουγγαράκια, στιλβωτικά καθαριστικά ή υγρά όπως πετρέλαιο ή ασετόν.
- Μην βυθίζετε ποτέ το μοτέρ σε νερό ή σε οποιοδήποτε άλλο υγρό, ούτε να το ξεπλένετε με νερό βρύσης.

Ο καθαρισμός είναι ευκολότερος αμέσως μετά τη χρήση.

1 Απενεργοποιήστε τη συσκευή, αποσυνδέστε το φις από την πρίζα και περιμένετε μέχρι να σταματήσει να περιστρέφεται το σουρωτήρι.
2 Αφαιρέστε τα αποσπώμενα μέρη από τη μονάδα μοτέρ.
3 Καθαρίστε αυτά τα εξαρτήματα με ένα βουρτσάκι καθαρισμού σε ζεστό νερό με λίγο υγρό απορρυπαντικό και ξεπλύντε τα με νερό βρύσης.
4 Καθαρίστε το μοτέρ με ένα υγρό πανί.

Σημείωση

- Καθαρίστε το σουρωτήρι με ένα μαλακό βουρτσάκι.
- Μπορείτε επίσης να καθαρίσετε όλα τα μέρη της συσκευής, εκτός από το μοτέρ, στο πλυντήριο πιάτων.

9 Αποθήκευση (εικ. 4)

Αποθηκεύστε το καλώδιο ρεύματος στο χώρο αποθήκευσης καλωδίου, πιέζοντάς το προς τα μέσα.

Προσοχή

- Όταν μεταφέρετε τη συσκευή, μην την κρατάτε από το κούμπωμα ή από το στόμιο.

10 Εγγύηση και επισκευή

Αν χρειάζεστε επισκευή ή πληροφορίες ή αν αντιμετωπίζετε κάποιο πρόβλημα, επισκεφτείτε τη διαδικτυακή τοποθεσία της Philips στη διεύθυνση www.philips.com ή επικοινωνήστε με το Κέντρο Εξυπηρέτησης Καταναλωτών της Philips στη χώρα σας (θα βρείτε το τηλέφωνο στο φυλλάδιο της διεθνούς εγγύησης). Αν δεν υπάρχει Κέντρο Εξυπηρέτησης Καταναλωτών στη χώρα σας, απευθυνθείτε στον τοπικό αντιπρόσωπο της Philips.

Español

1 Introducción

Enhorabuena por su compra y bienvenido a Philips. Para aprovechar al máximo la asistencia que ofrece Philips, registre el producto en www.Philips.com/welcome.
El aparato solo funciona si se han montado bien todas las piezas y se ha fijado correctamente la tapa por medio del cierre de sujeción.
Para recetas, vaya a www.philips.com/kitchen.

2 Importante

Antes de usar el aparato, lea atentamente este manual de usuario y consérvelo por si necesitara consultarlo en el futuro.

Peligro

- No sumerja nunca la unidad motora en agua u otros líquidos, ni la enjuague bajo el grifo.
- No limpie la unidad motora en el lavavajillas.

Advertencia

- Antes de conectar el aparato, compruebe si el voltaje indicado en la base del mismo se corresponde con el voltaje de red local.
- No utilice el aparato si el enchufe, el cable de alimentación u otros componentes están dañados.
- Si el cable de alimentación está dañado, debe ser sustituido por Philips o por un centro de servicio autorizado por Philips, con el fin de evitar situaciones de peligro.
- Este aparato no debe ser utilizado por los niños. Mantenga el aparato y el cable fuera del alcance de los niños.
- Este aparato puede ser usado por personas con su capacidad física, psíquica o sensorial reducida y por quienes no tengan los conocimientos y la experiencia necesarios, si han sido supervisados o instruidos acerca del uso del aparato de forma segura y siempre que sepan los riesgos que conlleva su uso.
- Asegúrese de que los niños no jueguen con este aparato.
- No deje nunca el aparato en funcionamiento sin vigilancia.
- No utilice el aparato si el tamiz giratorio o la cubierta protectora están dañados o tienen grietas visibles y póngase en contacto con el centro de servicio de Philips más cercano.
- No introduzca nunca los dedos ni ningún otro objeto en el orificio de entrada mientras el aparato esté funcionando. Para ello, utilice únicamente el empujador.
- No toque las pequeñas cuchillas de la base del tamiz. Están muy afiladas.
- Para asegurarse de que el aparato se mantiene estable, mantenga la superficie en la que va a colocarlo y la parte inferior del aparato limpias.
- No toque el tamiz a través de la salida de la pulpa del colector de pulpa.
- Apague el aparato y desenchúfelo de la fuente de alimentación antes de cambiar los accesorios o tocar alguna de las piezas que está en movimiento durante su funcionamiento. Desenchufe siempre el aparato de la fuente de alimentación si los va a dejar desatendido y antes de montarlo, desmontarlo o limpiarlo.

Precaución

- Este aparato es sólo para uso doméstico.
- No utilice nunca accesorios ni piezas de otros fabricantes o que Philips no recomiende específicamente. Si lo hace, quedará anulada su garantía.
- Antes de encender el aparato, asegúrese de que todas las piezas están bien montadas.
- Utilice el aparato únicamente con el cierre de sujeción puesto.
- Abra el cierre de sujeción solamente cuando haya apagado el aparato y el tamiz haya dejado de girar.
- No quite el depósito de pulpa cuando el aparato esté en funcionamiento.
- No deje que el aparato funcione durante más de 2 minutos sin interrupción. Si aún no ha terminado de hacer zumo, apague el aparato y deje que se enfríe durante 2 minutos antes de continuar.
- Desenchufe siempre el aparato después de usarlo.
- Nivel de ruido = 78 dB [A]

Campos electromagnéticos (CEM)

Este aparato de Philips cumple los estándares y las normativas aplicables sobre exposición a campos electromagnéticos.

Reciclaje

El producto ha sido diseñado y fabricado con materiales y componentes de alta calidad que pueden reciclarse y reutilizarse.
Cuando vea el símbolo de cubo de basura tachado en un producto, significa que cumple la Directiva europea 2002/96/EC:

Nunca se deshaga del producto con el resto de la basura doméstica. Infórmese de la legislación local sobre la recogida selectiva de productos eléctricos y electrónicos. El desecho correcto de un producto usado ayuda a evitar consecuencias potencialmente negativas para el medio ambiente y la salud humana.

3 Vista general (Fig. 1)

①	Empujador	⑦	Depósito de pulpa
②	Orificio de entrada	⑧	Unidad motora
③	Tapa	⑨	Interruptor de encendido/apagado
④	Tamiz	⑩	Cierre de sujeción
⑤	Colector de pulpa	⑪	Eje motor
⑥	Boquilla	⑫	Recogecable

4 Preparación para su uso

Antes de usar el aparato por primera vez, limpie bien las piezas que van a entrar en contacto con los alimentos (consulte el capítulo 'Limpieza').

Nota

- Compruebe siempre el tamiz antes de usarla. Si detecta cualquier grieta o daño no utilice el aparato y póngase en contacto con el centro de servicio más cercano de Philips o lleve el aparato a su distribuidor.
- Asegúrese de que el gancho de la tapa encaja en el orificio del colector de zumo.
- Asegúrese de encajar el cierre de sujeción en la tapa y el colector de zumo en su lugar ("clic").
- Coloque un vaso debajo de la boquilla antes de empezar a licuar.

5 Uso de la licuadora (Fig. 2)

Antes de comenzar, asegúrese de que realiza el montaje según la fig. 2.
Puede utilizar la licuadora para preparar zumo de frutas y verduras.

Consejo

- Beba el zumo nada más hacerlo. Si queda expuesto al aire libre durante un tiempo, el zumo perderá su sabor y su valor nutritivo.
- Para mantener el zumo en estado óptimo durante más tiempo, coloque una tapa en el vaso después de licuar.
- Para conseguir la máxima cantidad de zumo, presione el empujador despacio.

Nota

- El aparato solo funciona si se han montado todas las piezas correctamente y si la tapa se ha cerrado bien con el cierre de sujeción.
- No deje que el aparato funcione durante más de 2 minutos sin interrupción. Si aún no ha terminado de hacer zumo, apague el aparato y deje que se enfríe durante 2 minutos antes de continuar.
- No ejerza demasiada presión con el empujador, ya que esto podría afectar a la calidad del resultado final. Podría provocar que el tamiz se detuviera.
- No introduzca los dedos ni ningún objeto por el orificio de entrada.
- Una vez que haya procesado todos los ingredientes y haya dejado de salir zumo, apague el aparato y espere hasta que el tamiz deje de girar.
- Si el depósito de pulpa se llena durante el uso, apague el aparato, quite con cuidado el depósito de pulpa y vacíelo. Vuelva a colocar el depósito de pulpa vacío antes de seguir haciendo zumo.

6 Consejos de licuado

Consejo

- Utilice frutas y verduras frescas, ya que contienen más zumo. La licuadora es especialmente adecuada para procesar piñas, remolachas, ramas de apio, manzanas, pepinos, zanahorias, espinacas, melones, tomates y uvas.
- Ya no tiene que quitar las pieles o cáscaras finas. Solo es necesario quitar las cáscaras gruesas, como las de las naranjas, las piñas y las remolachas crudas.
- Si desea licuar frutas con hueso, quite el hueso antes de licuar la fruta.
- El zumo de manzana se oxida muy rápidamente. Para retrasar este proceso, añada unas gotas de zumo de limón.
- Las frutas que tienen fécula, como el plátano, la papaya, el aguacate, los higos o el mango, no son adecuadas para procesarlas en la licuadora. Utilice un robot de cocina o una batidora de varilla para procesar este tipo de fruta.
- Las hojas y los tallos, por ejemplo de lechuga, también se pueden procesar en la licuadora.
- La licuadora no es adecuada para procesar frutas muy duras, fibrosas o con fécula, como la caña de azúcar.

7 Receta saludable

Zumo de jengibre

Procese 60 g de jengibre durante 10 segundos. Deberá ejercer una mayor fuerza de presión (de hasta 2 kg) con el empujador.

Consejo

- Si desea utilizar zumo de jengibre más a menudo para dar sabor a sus zumos caseros, puede prepararlo con antelación. El zumo de jengibre se puede guardar en una jarra hermética en el frigorífico hasta una semana.

8 Limpieza (Fig. 3)

Advertencia

- No utilice estropajos, agentes abrasivos ni líquidos agresivos, como gasolina o acetona, para limpiar el aparato.
- No sumerja nunca la unidad motora en agua u otros líquidos, ni la enjuague bajo el grifo.

La limpieza es más fácil si se realiza inmediatamente después de usar el aparato.
1 Apague el aparato, desenchúfelo de la red y espere hasta que el tamiz haya dejado de girar.
2 Quite todas las piezas desmontables de la unidad motora.
3 Lave estas piezas en agua templada con algo de detergente líquido con ayuda de un cepillo. Enjuáguelas bajo el grifo.
4 Limpie la unidad motora con un paño húmedo.

Nota

- Utilice un cepillo suave para limpiar el tamiz.
- También puede lavar todas las piezas en el lavavajillas, a excepción de la unidad motora.

9 Almacenamiento (Fig. 4)

Guarde el cable de alimentación en el recogecable empujando el cable hacia el interior del mismo.

Precaución

- No sujete el aparato por el cierre de sujeción o la boquilla cuando lo transporte.

10 Garantía y servicio

Si necesita ayuda, información o si tiene algún problema, visite la página Web de Philips en www.philips.com o póngase en contacto con el Servicio de Atención al Cliente de Philips en su país (hallará el número de teléfono en el folleto de la garantía). Si no hay Servicio de Atención al Cliente en su país, diríjase al distribuidor Philips local.

Suomi

1 Johdanto

Onnittelut ostoksestasi ja tervetuloa Philips-tuotteen käyttäjäksi! Käytä hyväksesi Philipsin tuki ja rekisteröi tuote osoitteessa www.Philips.com/welcome.
Laite toimii vain, kun kaikki osat on asetettu paikalleen oikein ja kansi on lukittu kiinnikkeellä.
Reseptejä on osoitteessa www.philips.com/kitchen

2 Tärkeää

Lue tämä käyttöopas huolellisesti ennen käyttöä ja säilytä se myöhempää tarvetta varten.

Vaara

- Älä upota runkoa veteen tai muuhun nesteeseen. Älä myöskään huuhtele sitä vesihanan alla.
- Älä pese runkoa astianpesukoneessa.

Varoitus

- Tarkasta, että laitteen pohjassa oleva jännitemerkintä vastaa paikallista verkkojännitettä, ennen kuin liität laitteen pistorasiaan.
- Älä käytä laitetta, jos sen pistoke, virtajohto tai jokin muu osa on viallinen.
- Jos virtajohto on vahingoittunut, se on oman turvallisuutesi vuoksi hyvä vaihdattaa Philipsin valtuuttamassa huoltoliikkeessä tai muulla ammattitaitoisella korjaajalla.
- Lapset eivät saa käyttää laitetta. Pidä laite ja sen johto poissa lasten ulottuvilta.
- Laitetta voivat käyttää myös henkilöt, joiden fyysinen tai henkinen toimintakyky on rajoittunut tai joilla ei ole kokemusta tai tietoa laitteen käytöstä, jos heitä on neuvottu laitteen turvallisesta käytöstä tai tarjolla on turvallisen käytön edellyttämä valvonta ja jos he ymmärtävät laitteeseen liittyvät vaarat.
- Pienten lasten ei saa antaa leikkiä laitteella.
- Älä jätä laitetta käyntiin ilman valvontaa.
- Jos havaitset pyörivässä siivilässä tai suojakannessa säröjä tai muita vaurioita, älä käytä laitetta. Ota yhteys lähimpään Philipsin valtuuttamaan huoltoliikkeeseen.
- Älä työnnä sormiasi tai esineitä syöttösuppiloon, kun laite on käynnissä. Käytä tähän tarkoitukseen syöttöpaininta.
- Älä koske siivilän alaosassa oleviin pieniin leikkuuteriin. Ne ovat hyvin teräviä.
- Pidä laitteen pohja ja alusta puhtaana, jotta laite pysyy tukevasti pystyssä.
- Älä työnnä sormiasi siivilään jätteenkeräimen jäteaukon kautta.
- Katkaise laitteesta virta ja irrota virtajohto pistorasiasta ennen kuin vaihdat lisäosia tai aiot koskea osiin, jotka liikkuvat käytössä. Irrota laitteen virtajohto pistorasiasta, kun laitetta ei käytetä sekä ennen laitteen kokoamista, purkamista ja puhdistamista.

Varoitus

- Tämä laite on tarkoitettu vain kotitalouksien käyttöön.
- Älä koskaan käytä muita kuin Philipsin valmistamia tai suosittelemia lisävarusteita tai -osia. Jos käytät muita osia, takuu ei ole voimassa.
- Varmista, että kaikki osat ovat kunnolla paikallaan, ennen kuin käynnistät laitteen.
- Käytä laitetta vain, kun kiinnike on suljettu.
- Avaa kiinnike vasta, kun laitteen virta on katkaistu ja siivilä on pysähtynyt.
- Älä poista jäteastiaa, kun laite on käynnissä.
- Älä pidä laitetta käynnissä yli 2 minuuttia kerrallaan. Jos et ole vielä lopettanut mehun valmistusta, sammuta laite ja anna sen jäähtyä 2 minuuttia, ennen kuin käynnistät sen uudelleen.
- Irrota pistoke pistorasiasta aina käytön jälkeen.
- Käyttöääni = 78 dB [A]

Sähkömagneettiset kentät (EMF)

Tämä Philips-laite vastaa kaikkia sähkömagneettisia kenttiä (EMF) koskevia standardeja ja säännöksiä.

Kierrätys

Tuotteen suunnittelussa ja valmistuksessa on käytetty laadukkaita materiaaleja ja osia, jotka voidaan kierrättää ja käyttää uudelleen.
Jos tuotteeseen on merkitty roskasäiliö, jonka yli on vedetty rasti, se tarkoittaa, että tuotetta koskee EU-direktiivi 2002/96/EY:

Älä hävitä tuotetta muun kotitalousjätteen mukana. Ota selvää paikallisista sähkölaitteiden ja elektronisten laitteiden erillistä keräystä koskevista säädöksistä. Hävittämällä vanhan tuotteen oikein voit ehkäistä mahdollisia ympäristö- ja terveyshaittoja.

3 Yleiskuvaus (kuva 1)

①	Syöttöpainin	⑦	Jätesäiliö
②	Syöttöaukko	⑧	Runko
③	Kansi	⑨	Käynnistyskytkin
④	Siivilä	⑩	Kiinnike
⑤	Jätteenkeräin	⑪	Akseli
⑥	Kaatonokka	⑫	Virtajohdon säilytystila

4 Käyttöönoton valmistelu

Puhdista hyvin kaikki ruoan kanssa kosketuksiin joutuvat osat ennen laitteen käyttöönottoa (katso kohtaa Puhdistaminen).

Huomautus

- Tarkista siivilä aina ennen käyttöä. Jos siinä on säröjä tai se on muuten vaurioitunut, älä käytä laitetta. Ota yhteys lähimpään Philipsin palvelukeskukseen tai vie laite Philipsin jälleenmyyjälle.
- Varmista, että kannen haka menee mehusäiliössä olevaan aukkoon.
- Lukitse kansi napsauttamalla kiinnike sen päälle. Tarkista, että mehusäiliö on paikallaan.
- Aseta lasi kaatonokan alle ennen mehustamista.

5 Mehulingon käyttäminen (kuva 2)

Kokoa laite ennen käyttöä kuvan 2 mukaisesti.
Voit käyttää mehulinkoa hedelmä- ja vihannesmehujen valmistamiseen.

Vihje

- Juo mehu välittömästi valmistuksen jälkeen. Jos mehu seisoo pidempään, se menettää makuaan ja ravintoarvoaan.
- Mehu säilyy tuoreena pidempään, kun asetat kannen mehun päälle mehustamisen jälkeen.
- Saat puristettua raaka-aineista eniten mehua painamalla syöttöpaininta alas hitaasti.

Huomautus

- Tämä laite käynnistyy vain, jos kaikki osat on asennettu oikein ja kansi on lukittu kiinnikkeellä.
- Älä pidä laitetta käynnissä yli 2 minuuttia kerrallaan. Jos et ole vielä lopettanut mehun valmistusta, sammuta laite ja anna sen jäähtyä 2 minuuttia, ennen kuin käynnistät sen uudelleen.
- Älä paina syöttöpaininta liian voimakkaasti, koska se voi heikentää mehun laatua. Se voi myös tukkia siivilän.
- Älä työnnä sormia tai apuvälineitä syöttösuppiloon.
- Kun olet käsitellyt kaikki ainekset eikä mehua enää valu laitteesta, katkaise laitteesta virta ja odota, että siivilä pysähtyy.
- Jos jäteastia täyttyy käytön aikana, katkaise laitteesta virta, poista astia varovasti ja tyhjennä se. Aseta tyhjä jäteastia paikalleen, ennen kuin jatkat mehun valmistusta.

6 Mehustusvihjeitä

Vihje

- Käytä tuoreita hedelmiä ja vihanneksia, koska ne sisältävät enemmän mehua. Mehun valmistukseen sopivat erityisen hyvin ananas, punajuuri, varsiselleri, omena, kurkku, porkkana, pinaatti, meloni, tomaatti ja rypäleet.
- Ohuita kuoria ei tarvitse poistaa. Vain paksummat kuoret, kuten appelsiinin, ananaksen ja kypsentämättömien punajuurten kuoret, on poistettava.
- Jos haluat tehdä mehua kivellisistä hedelmistä, poista kivet ennen mehustamista.
- Omenamehu tummuu nopeasti. Voit hidastaa tummumista lisäämällä mehuun muutaman tipan sitruunamehua.
- Mehulingolla ei voi käsitellä paljon tärkkelystä sisältäviä hedelmiä, kuten banaania, papaijaa, avokadoa, viikunaa ja mangoa. Käytä näiden hedelmien käsittelyyn monitoimikonetta, tehosekoitinta tai sauvasekoitinta.
- Voit käyttää mehulingossa myös lehtiä ja lehtivarsia, kuten lehtisalaattia.
- Mehulinko ei sovellu erittäin kovien, kuituisten tai tärkkelyspitoisten hedelmien tai vihannesten, kuten sokeriruo'on, käsittelyyn.

7 Terveellinen resepti

Inkiväärimehu

Mehusta 60 g inkivääriä 10 sekunnin ajan. Käytä syöttöpainimessa suurempaa puristusvoimaa (jopa 2 kg).

Vihje

- Jos haluat käyttää usein inkiväärimehua maustamaan kotitekoisia mehujasi, voit valmistaa sen etukäteen. Inkiväärimehu säilyy jääkapissa suljetussa astiassa noin viikon.

8 Puhdistaminen (kuva 3)

Vakava varoitus

- Älä käytä naarmuttavia tai syövyttäviä puhdistusaineita tai -välineitä laitteen puhdistamiseen (kuten bensiiniä tai asetonia).
- Älä upota runkoa veteen tai muuhun nesteeseen. Älä myöskään huuhtele sitä vesihanan alla.

Puhdistaminen sujuu helpommin heti käytön jälkeen.
1 Katkaise laitteesta virta, irrota pistoke pistorasiasta ja odota, että siivilä pysähtyy.
2 Irrota irrotettavat osat rungosta.
3 Puhdista nämä osat puhdistusharjan avulla. Käytä lämmintä vettä ja astianpesuainetta. Huuhtele osat vesihanan alla.
4 Pyyhi runko puhtaaksi kostealla liinalla.

Huomautus

- Puhdista siivilä pehmeällä harjalla.
- Runkoa lukuun ottamatta kaikki osat voi pestä astianpesukoneessa.

9 Varastointi (kuva 4)

Säilytä virtajohto työntämällä se laitteessa olevaan säilytystilaan.

Varoitus

- Älä kanna laitetta kiinnikkeestä tai kaatonokasta.

10 Takuu & huolto

Jos haluat lisätietoja tai laitteen kanssa tulee ongelmia, tutustu Philipsin verkkosivustoon osoitteessa www.philips.com tai kysy neuvoa Philipsin kuluttajapalvelukeskuksesta (puhelinnumero on kansainvälisessä takuulehtisessä). Jos maassasi ei ole kuluttajapalvelukeskusta, ota yhteys paikalliseen Philips-jälleenmyyjään.

Français

1 Introduction

Félicitations pour votre achat et bienvenue chez Philips ! Pour profiter pleinement de l'assistance offerte par Philips, enregistrez votre appareil à l'adresse suivante : www.philips.com/welcome.
L'appareil fonctionne uniquement lorsque tous les éléments sont correctement assemblés et que le couvercle est correctement verrouillé à l'aide de la bride.
Vous trouverez des recettes sur notre site web www.philips.com/kitchen.

2 Important

Lisez attentivement ce mode d'emploi avant d'utiliser l'appareil et conservez-le pour un usage ultérieur.

Danger

- Ne plongez jamais le bloc moteur dans l'eau, ni dans d'autres liquides et ne le rincez pas.
- Ne passez pas le bloc moteur au lave-vaisselle.

Avertissement

- Avant de brancher l'appareil, vérifiez que la tension indiquée sur le socle correspond à la tension secteur locale.
- N'utilisez pas l'appareil si la fiche, le cordon d'alimentation ou d'autres éléments sont endommagés.
- Si le cordon d'alimentation est endommagé, il doit être remplacé par Philips, par un Centre Service Agréé Philips ou par un technicien qualifié afin d'éviter tout accident.
- Cet appareil ne doit pas être utilisé par des enfants. Tenez l'appareil et le cordon hors de portée des enfants.
- Cet appareil peut être utilisé par des personnes dont les capacités physiques, sensorielles ou intellectuelles sont réduites ou des personnes manquant d'expérience et de connaissances, à condition que ces personnes soient sous surveillance ou qu'elles aient reçu des instructions quant à l'utilisation sécurisée de l'appareil et qu'elles aient pris connaissance des dangers encourus.
- Veillez à ce que les enfants ne puissent pas jouer avec l'appareil.
- Ne laissez jamais l'appareil fonctionner sans surveillance.
- N'utilisez pas l'appareil si le filtre rotatif ou le couvercle de protection est endommagé ou fissuré, et contactez le Centre Service Agréé Philips le plus proche.
- Ne mettez jamais vos doigts ou tout autre objet dans la cheminée de remplissage lorsque l'appareil est en cours de fonctionnement. Utilisez exclusivement le poussoir à cet effet.
- Ne touchez pas les petites lames à la base du filtre. Elles sont très coupantes.
- Pour garantir une position stable de l'appareil, assurez-vous que la surface sur laquelle l'appareil repose et le fond de l'appareil restent toujours propres.
- N'essayez jamais d'accéder au tamis via l'unité d'écoulement de la pulpe du récepteur de pulpe.
- Éteignez l'appareil et débranchez-le de l'alimentation avant de changer les accessoires ou d'approcher les éléments qui bougent pendant l'utilisation. Débranchez toujours l'appareil de l'alimentation s'il n'est pas utilisé et avant de l'assembler, de le désassembler ou de le nettoyer.

Attention

- Cet appareil est destiné à un usage domestique uniquement.
- N'utilisez jamais d'accessoires ou de pièces d'un autre fabricant ou n'ayant pas été spécifiquement recommandés par Philips. L'utilisation de ce type d'accessoires ou de pièces entraîne l'annulation de la garantie.
- Avant de mettre l'appareil en marche, assurez-vous que tous les composants ont été correctement montés.
- Utilisez l'appareil uniquement lorsque la bride est verrouillée.
- Déverrouillez la bride uniquement après avoir éteint l'appareil et jusqu'à l'arrêt complet du filtre.
- Ne retirez pas le récepteur de pulpe lorsque l'appareil est en cours de fonctionnement.
- Ne faites pas fonctionner l'appareil pendant plus de 2 minutes sans interruption. Si vous n'avez pas fini d'extraire le jus, éteignez l'appareil et laissez-le refroidir pendant 2 minutes avant de poursuivre.
- Débranchez toujours l'appareil après utilisation.
- Niveau sonore = 78 dB [A]

Champs électromagnétiques (CEM)

Cet appareil Philips est conforme à toutes les normes et à tous les règlements applicables relatifs à l'exposition aux champs électromagnétiques.

Recyclage

Cet appareil a été conçu et fabriqué avec des matériaux et des composants de haute qualité pouvant être recyclés et réutilisés.
La présence du symbole représentant une poubelle barrée indique que le produit est conforme à la directive européenne 2002/96/CE :

Ne jetez pas ce produit avec les ordures ménagères ordinaires. Renseignez-vous sur les dispositions en vigueur dans votre région concernant la collecte séparée des appareils électriques et électroniques. La mise au rebut citoyenne de votre ancien produit permet de protéger l'environnement et la santé.

3 Présentation (fig. 1)

①	Poussoir	⑦	Récepteur de pulpe
②	Cheminée de remplissage	⑧	Bloc moteur
③	Couvercle	⑨	Bouton marche/arrêt
④	Filtre	⑩	Bride
⑤	Récepteur de pulpe	⑪	Axe d'entraînement
⑥	Bec verseur	⑫	Rangement du cordon

4 Avant utilisation

Avant la première utilisation, nettoyez soigneusement toutes les pièces en contact avec des aliments (voir le chapitre « Nettoyage »).

Remarque

- Vérifiez toujours le filtre avant de l'utiliser. Si vous remarquez des fissures ou dommages, n'utilisez pas l'appareil et contactez le Centre Service Agréé Philips le plus proche ou déposez l'appareil chez votre revendeur.
- Vérifiez si le crochet du couvercle est fixé dans l'orifice du récepteur de jus.
- Veillez à encliqueter la bride sur le couvercle pour verrouiller le couvercle et le récepteur de jus (clic).
- Placez un verre sous le bec verseur avant de lancer la préparation.

5 Utilisation de la centrifugeuse (fig. 2)

Avant de commencer, assurez-vous que vous avez effectué le montage conformément à la fig. 2.
Vous pouvez utiliser la centrifugeuse pour préparer des jus de fruits ou de légumes.

Conseil

- Buvez le jus immédiatement après l'avoir extrait. S'il reste exposé à l'air un certain temps, le jus perd sa saveur et sa valeur nutritionnelle.
- Pour que votre jus reste frais plus longtemps, placez un couvercle sur le verre une fois le jus pressé.
- Pour extraire un maximum de jus, appuyez lentement sur le poussoir.

Remarque

- Cet appareil fonctionne seulement si tous les composants ont été correctement montés et si le couvercle a été verrouillé à l'aide de la bride.
- Ne faites pas fonctionner l'appareil pendant plus de 2 minutes sans interruption. Si vous n'avez pas fini d'extraire le jus, éteignez l'appareil et laissez-le refroidir pendant 2 minutes avant de poursuivre.
- N'exercez pas une pression trop forte sur le poussoir car vous risqueriez d'altérer la qualité du résultat, voire de bloquer le filtre.
- Ne mettez jamais vos doigts ou tout autre objet dans la cheminée.
- Une fois que vous avez pressé tous les fruits/légumes et que le jus ne s'écoule plus, éteignez l'appareil et patientez jusqu'à l'arrêt complet du filtre.
- Si le récepteur de pulpe se remplit entièrement en cours d'utilisation, éteignez l'appareil, retirez le récepteur de pulpe avec précaution et videz-le. Replacez le récepteur de pulpe avant de reprendre la préparation du jus de fruit.

6 Conseils pour l'extraction de jus

Conseil

- Utilisez des fruits et des légumes frais, car ils contiennent plus de jus. La centrifugeuse est particulièrement adaptée à l'extraction de jus d'ananas, de betteraves, de céleris, de pommes, de concombres, de carottes, d'épinards, de melons, de tomates et de raisins.
- Il n'est pas nécessaire de retirer les peaux fines. N'ôtez que les peaux épaisses, p. ex. celle des oranges, ananas et betteraves crues.
- Pour les fruits à noyau, il est recommandé d'enlever le noyau avant de les presser.
- Le jus de pommes brunit très rapidement. Pour ralentir ce processus, ajoutez quelques gouttes de jus de citron.
- Les fruits contenant de l'amidon tels que les bananes, papayes, avocats, figues et mangues ne conviennent pas pour un traitement en centrifugeuse. Utilisez un robot ménager, un blender ou un mixeur plongeant pour ces fruits.
- Les feuilles de salade peuvent être traitées dans la centrifugeuse.
- N'utilisez pas la centrifugeuse pour la préparation de fruits ou légumes trop durs, fibreux ou amylacés tels que la canne à sucre.

7 Recette saine

Jus de gingembre

Pressez 60 g de gingembre pendant 10 secondes. Vous devez exercer une force de pressage plus importante (jusqu'à 2 kg) sur le poussoir.

Conseil

- Si vous souhaitez utiliser du jus de gingembre plus souvent pour parfumer vos jus faits maison, vous pouvez le préparer à l'avance. Vous pouvez placer le jus de gingembre au réfrigérateur dans un récipient hermétique. Il se conserve ainsi une semaine.

8 Nettoyage (fig. 3)

Avertissement

- N'utilisez jamais d'éponges à récurer, de produits abrasifs ou de détergents agressifs tels que l'essence ou l'acétone pour nettoyer l'appareil.
- Ne plongez jamais le bloc moteur dans l'eau, ni dans d'autres liquides et ne le rincez pas.

Il est plus facile de nettoyer l'appareil immédiatement après son utilisation.
1 Éteignez l'appareil, retirez la fiche de la prise murale et patientez jusqu'à l'arrêt complet du filtre.
2 Retirez les parties amovibles du bloc moteur.
3 Nettoyez ces éléments à l'eau chaude savonneuse avec une brosse et rincez-les sous le robinet.
4 Nettoyez le bloc moteur avec un chiffon humide.

Remarque

- Utilisez une brosse douce pour nettoyer le filtre.
- Vous pouvez également nettoyer tous les éléments au lave-vaisselle à l'exception du bloc moteur.

9 Rangement (fig. 4)

Rangez le cordon d'alimentation en le poussant dans son rangement.

Attention

- Ne tenez pas l'appareil par la bride ou le bec verseur lorsque vous le transportez.

10 Garantie et service

Si vous rencontrez un problème ou si vous souhaitez obtenir des informations ou faire réparer votre appareil, rendez-vous sur le site Web de Philips à l'adresse www.philips.com ou contactez le Service Consommateurs Philips de votre pays (vous trouverez le numéro de téléphone correspondant dans le dépliant de garantie internationale). S'il n'existe pas de Service Consommateurs Philips dans votre pays, renseignez-vous auprès de votre revendeur Philips.

Italiano

1 Introduzione

Congratulazioni per l'acquisto e benvenuto in Philips! Per trarre il massimo vantaggio dall'assistenza fornita da Philips, registrare il proprio prodotto sul sito www.philips.com/welcome.
L'apparecchio funziona solo se tutte le parti sono montate correttamente e se il coperchio è debitamente bloccato con l'apposito morsetto.
Per le ricette, andare su www.philips.com/kitchen.

2 Importante

Prima di utilizzare l'apparecchio, leggere attentamente il presente manuale e conservarlo per eventuali riferimenti futuri.

Pericolo

- Non immergere mai il motore nell'acqua o in altri liquidi e non risciacquarlo sotto l'acqua del rubinetto.
- Non pulite il gruppo motore in lavastoviglie.

Avviso

- Prima di collegare l'apparecchio alla presa di corrente, controllate che la tensione indicata sulla base dell'apparecchio corrisponda a quella della rete locale.
- Non usate l'apparecchio nel caso in cui il cavo di alimentazione, la spina o altri componenti risultassero danneggiati.
- Se il cavo di alimentazione è danneggiato deve essere sostituito da Philips, da un centro di assistenza autorizzato Philips o da persone qualificate al fine di evitare possibili danni.
- Questo apparecchio non deve essere usato dai bambini. Tenete l'apparecchio e il cavo di alimentazione fuori dalla portata dei bambini.
- Questo apparecchio può essere usato da persone con capacità mentali, fisiche o sensoriali ridotte, prive di esperienza o conoscenze adatte a condizione che tali persone abbiano ricevuto assistenza o formazione per utilizzare l'apparecchio in maniera sicura e capiscano i potenziali pericoli associati a tale uso.
- Adottare le dovute precauzioni per evitare che i bambini giochino con l'apparecchio.
- Non lasciate mai in funzione l'apparecchio senza sorveglianza.
- Se il setaccio rotante o il coperchio protettivo sono danneggiati o presentano crepe visibili, non utilizzare l'apparecchio e contattare il centro di assistenza Philips più vicino.
- Quando l'apparecchio è in funzione, non mettere mai le dita o qualsiasi altro oggetto nell'apertura di inserimento cibo. Per questa operazione, utilizzare solo il pestello.
- Non toccare le piccole lame poste alla base del setaccio. Sono molto affilate.
- Per assicurarsi che l'apparecchio sia stabile, mantenere la superficie su cui poggia il dispositivo e la parte inferiore di quest'ultimo pulite.
- Non mettete la mano nel setaccio attraverso l'apertura di uscita del raccoglitore della polpa.
- Spegnere l'apparecchio e disconnetterlo dall'alimentazione prima di sostituire gli accessori o di toccare le parti che si muovono durante l'uso. Disconnettere sempre l'apparecchio dall'alimentazione se viene lasciato incustodito e prima di montarlo, smontarlo o pulirlo.

Attenzione

- Questo apparecchio è destinato esclusivamente all'uso domestico.
- Non utilizzare mai accessori o parti di altri produttori oppure componenti non consigliati in modo specifico da Philips. In caso di utilizzo di tali accessori o parti, la garanzia si annulla.
- Prima di accendere l'apparecchio, controllate che tutte le parti siano state montate correttamente.
- Utilizzare l'apparecchio solo quando il morsetto è bloccato.
- Sbloccare il morsetto solo dopo aver spento l'apparecchio e quando il setaccio ha smesso di ruotare.
- Non togliete il recipiente per la polpa mentre l'apparecchio è in funzione.
- Non azionare l'apparecchio per più di 2 minuti alla volta. Se non si è terminata l'estrazione del succo, spegnere l'apparecchio e lasciarlo raffreddare per 2 minuti prima di continuare.
- Dopo l'utilizzo, scollegare sempre l'apparecchio.
- Livello di rumorosità = 78 db [A]

Campi elettromagnetici (EMF)

Questo apparecchio Philips è conforme a tutti gli standard e alle norme relativi all'esposizione ai campi elettromagnetici.

Riciclaggio

Questo prodotto è stato progettato e realizzato con materiali e componenti di alta qualità che possono essere riciclati e riutilizzati.
Se su un prodotto si trova il simbolo di un bidone con ruote, ricoperto da una X, vuol dire che il prodotto soddisfa i requisiti della Direttiva Comunitaria 2002/96/CE.

Non smaltire questo prodotto con i rifiuti domestici. Informarsi sui regolamenti locali per la raccolta differenziata dei prodotti elettrici ed elettronici. Il corretto smaltimento dei prodotti usati aiuta a prevenire l'inquinamento ambientale e possibili danni alla salute.

3 Panoramica (Fig. 1)

①	Pestello	⑦	Recipiente polpa
②	Apertura inserimento cibo	⑧	Gruppo motore
③	Coperchio	⑨	Interruttore on/off
④	Setaccio	⑩	Gancio
⑤	Raccogli-polpa	⑪	Albero motore
⑥	Beccuccio	⑫	Supporto per cavo

4 Preparazione per l'uso

Prima di utilizzare l'apparecchio per la prima volta, lavare con cura tutte le parti che verranno a contatto con il cibo (vedere il capitolo "Pulizia").

Nota

- Prima dell'uso controllare sempre il setaccio. Nel caso di rotture o incrinature, non usare l'apparecchio e contattare il centro assistenza Philips più vicino oppure portare l'apparecchio presso un rivenditore autorizzato.
- Controllare che il gancio sul coperchio combaci con il foro del raccogli-succo.
- Accertarsi di fissare il morsetto sul coperchio per bloccare quest'ultimo e il raccogli-succo in posizione con un clic.
- Posizionare un bicchiere sotto il beccuccio prima di avviare la centrifuga.

5 Uso della centrifuga (fig. 2)

Prima di iniziare, assemblare le parti come indicato nella Fig. 2.
La centrifuga può essere utilizzata per succhi di frutta e di verdura.

Suggerimento

- Bere il succo immediatamente dopo averlo spremuto. Se esposto all'aria, il succo perde gran parte del suo sapore e del valore nutritivo.
- Per mantenere il succo fresco più lungo, posizionare un coperchio sul bicchiere dopo l'estrazione.
- Per estrarre la massima quantità di succo, premete il pestello lentamente.

Nota

- L'apparecchio funziona solo se tutte le parti sono state montate correttamente e se il coperchio è stato debitamente bloccato con l'apposito morsetto.
- Non azionare l'apparecchio per più di 2 minuti alla volta. Se non si è terminata l'estrazione del succo, spegnere l'apparecchio e lasciarlo raffreddare per 2 minuti prima di continuare.
- Non esercitare troppa pressione sul pestello, poiché questa azione potrebbe ripercuotersi sulla qualità del succo erogato. E potrebbe persino bloccare il setaccio.
- Non inserire mai le dita o altri oggetti nell'apertura di inserimento cibo.
- Dopo aver centrifugato tutti gli ingredienti e dopo che il flusso del succo si è arrestato, spegnere l'apparecchio e aspettare fino a quando il setaccio smette di ruotare.
- Se il recipiente della polpa si riempie durante l'uso, spegnere l'apparecchio, rimuoverlo con cautela e svuotarlo. Dopo averlo svuotato, rimontare il recipiente per la polpa prima di continuare a spremere il succo.

6 Suggerimenti per un succo squisito

Suggerimento

- Usare frutta e verdura fresca poiché contiene più succo. Ananas, barbabietole, gambi di sedano, mele, cetrioli, carote, spinaci, meloni, pomodori e uva sono particolarmente adatti per essere inseriti nella centrifuga.
- Non è necessario rimuovere le bucce sottili. Rimuovere solo le bucce più spesse, come quelle di arance, ananas e barbabietole crude.
- Se desiderate spremere frutta con noccioli rimuoveteli prima di spremere la frutta.
- Il succo di mela annerisce rapidamente. Per rallentare questo processo, aggiungere alcune gocce di limone.
- I frutti che contengono amido, come banane, papaya, avocado, fichi e manghi non si prestano ad essere centrifugati. Per la lavorazione di questi frutti, utilizzare un robot da cucina, un frullatore o un frullatore a immersione.
- Con questo apparecchio è possibile utilizzare anche le foglie e i piccioli (ad esempio di lattuga).
- Questo apparecchio non è adatto per centrifugare frutta o verdura particolarmente dura e/o fibrosa/ricca d'amido, come la canna da zucchero.

7 Ricetta sana

Succo di zenzero

Centrifugare 60 g di zenzero per 10 secondi. Esercitare una pressione maggiore (fino a 2 Kg) sul pestello.

Suggerimento

- Se si desidera utilizzare del succo di zenzero per dare più sapore ai succhi, è possibile prepararlo in anticipo. È possibile conservarlo in una brocca con coperchio nel frigorifero per una settimana.

8 Pulizia (fig. 3)

Avvertenza

- non usate prodotti o sostanze abrasive o detergenti aggressivi, come benzina o acetone, per pulire l'apparecchio.
- Non immergere mai il motore nell'acqua o in altri liquidi e non risciacquarlo sotto l'acqua del rubinetto.

La pulizia risulta più semplice se effettuata subito dopo l'uso.

1 Spegnere l'apparecchio, togliere la spina dalla presa di corrente e aspettare che il setaccio smetta di ruotare.
2 Rimuovere i pezzi smontabili del gruppo motore.
3 Lavate questi pezzi con una spazzola fornita, utilizzando acqua calda con l'aggiunta di detergente liquido per i piatti, poi risciacquateli sotto l'acqua corrente.
4 Pulite il gruppo motore con un panno umido.

Nota

- Pulire il setaccio usando una spugna morbida.
- potete lavare tutti i componenti (eccetto il motore) in lavastoviglie.

9 Conservazione (fig. 4)

Riporre il cavo di alimentazione nel supporto relativo, spingendolo all'interno.

Attenzione

- Non tenere l'apparecchio per il morsetto o per il beccuccio durante il trasporto.

10 Garanzia e assistenza

Per ricevere ulteriori informazioni, richiedere assistenza o risolvere eventuali problemi, visitate il sito Web Philips all'indirizzo www.philips.com oppure contattate il centro assistenza clienti Philips di zona (il numero di telefono è riportato nell'opuscolo della garanzia). Se nel proprio paese non è presente alcun centro di assistenza clienti, rivolgersi al proprio rivenditore Philips.

Nederlands

1 Introductie

Gefeliciteerd met uw aankoop en welkom bij Philips! Als u volledig wilt profiteren van de ondersteuning die Philips biedt, kunt u uw product registreren op www.philips.com/welcome.
Het apparaat werkt alleen indien alle onderdelen goed bevestigd zijn en het deksel goed met de klem vergrendeld is.
Ga voor recepten naar www.philips.com/kitchen.

2 Belangrijk

Lees deze gebruiksaanwijzing zorgvuldig door voordat u het apparaat gaat gebruiken. Bewaar de gebruiksaanwijzing om deze zo nodig later te kunnen raadplegen.

Gevaar

- Dompel de motorunit nooit in water of een andere vloeistof en spoel deze ook niet onder de kraan af.
- Maak de motorunit niet schoon in de vaatwasmachine.

Waarschuwing

- Controleer of het voltage aangegeven op de onderkant van het apparaat overeenkomt met de plaatselijke netspanning voordat u de stekker in het stopcontact steekt.
- Gebruik het apparaat niet indien de stekker, het snoer of andere onderdelen beschadigd zijn.
- Indien het netsnoer beschadigd is, moet het worden vervangen door Philips, een door Philips geautoriseerd servicecentrum of personen met vergelijkbare kwalificaties om gevaar te voorkomen.
- Dit apparaat buiten bereik van kinderen houden. Houd het apparaat en het snoer buiten bereik van kinderen.
- Dit apparaat kan worden gebruikt door personen met verminderde lichamelijke, zintuiglijke of geestelijke capaciteiten of weinig ervaring en kennis, mits zij toezicht of instructie hebben ontvangen aangaande veilig gebruik van het apparaat, en zij de gevaren van het gebruik begrijpen.
- Houd toezicht op jonge kinderen om te voorkomen dat ze met het apparaat gaan spelen.
- Laat het apparaat nooit zonder toezicht werken.
- Gebruik het apparaat niet als de draaiende zeef of de beschermkap beschadigd is of zichtbare barsten vertonen en neem contact op met het dichtstbijzijnde Philips-servicecentrum.
- Steek nooit uw vingers of een voorwerp in de vultrechter terwijl het apparaat in werking is. Gebruik alleen de stamper voor dit doel.
- Raak de kleine messen onder in de zeef niet aan. Deze zijn heel scherp.
- Houd het oppervlak waarop het apparaat staat en de bodem van het apparaat schoon om er zeker van te zijn dat het apparaat stabiel staat.
- Raak de zeef niet aan via de pulpafvoeropening van de pulpverzamelaar.
- Schakel het apparaat uit en haal de stekker uit het stopcontact voor u accessoires verwisselt of in de buurt komt van onderdelen die tijdens gebruik bewegen. Trek altijd de stekker uit het stopcontact als u het apparaat onbeheerd achterlaat en voordat u het apparaat in elkaar zet, uit elkaar haalt of schoonmaakt.

Let op

- Dit apparaat is uitsluitend bedoeld voor huishoudelijk gebruik.
- Gebruik nooit accessoires of onderdelen van andere fabrikanten of die niet specifiek zijn aanbevolen door Philips. Als u dergelijke accessoires of onderdelen gebruikt, vervalt de garantie.
- Zorg dat alle onderdelen op de juiste wijze zijn gemonteerd voordat u het apparaat inschakelt.
- Gebruik het apparaat alleen als de klem vergrendeld is.
- Ontgrendel de klem pas nadat u het apparaat hebt uitgeschakeld en de zeef tot stilstand is gekomen.
- Verwijder de pulpopvangbak niet terwijl het apparaat loopt.
- Laat het apparaat nooit langer dan 2 minuten onafgebroken werken. Als u nog niet klaar bent met sap maken, laat het apparaat dan eerst 2 minuten afkoelen voordat u het weer inschakelt.
- Haal na gebruik altijd de stekker uit het stopcontact.
- Geluidsniveau = 78 dB [A]

Elektromagnetische velden (EMV)

Dit Philips-apparaat voldoet aan alle normen en voorschriften met betrekking tot blootstelling aan elektromagnetische velden.

Recycling

Uw product is vervaardigd van kwalitatief hoogwaardige materialen en onderdelen die kunnen worden gerecycled en hergebruikt.
Wanneer een product is voorzien van een symbool van een afvalcontainer met een kruis erdoorheen, valt het product onder de Europese richtlijn 2002/96/EG:

Gooi het product nooit weg met ander huishoudelijk afval. Informeer u over de lokale regels inzake gescheiden afvalophaling van elektrische en elektronische toestellen. Een goede afvalverwerking van uw oude product draagt bij tot het voorkomen van mogelijke schade voor het milieu en de volksgezondheid.

3 Overzicht (fig.1)

①	Stamper	⑦	Pulpopvangbak
②	Vultrechter	⑧	Motorunit
③	Deksel	⑨	Aan/uitknop
④	Zeef	⑩	Klem
⑤	Pulpverzamelaar	⑪	Aandrijfas
⑥	Tuit	⑫	Snoeropbergvoorziening

4 Klaarmaken voor gebruik

Maak alle onderdelen die in aanraking komen met voedsel grondig schoon voordat u het apparaat voor het eerst gebruikt (zie hoofdstuk 'Schoonmaken').

Opmerking

- Controleer de zeef voor ieder gebruik. Als u barstjes of beschadigingen ontdekt, gebruik het apparaat dan niet en neem contact op met het dichtstbijzijnde Philips-servicecentrum of breng het apparaat naar uw dealer.
- Zorg ervoor dat de haak aan het deksel in het gat van de sapopvangbak valt.
- Zorg ervoor dat u de klem op het deksel duwt om het deksel en de sapopvangbak te vergrendelen ('klik').
- Plaats een glas onder de tuit voor u begint met sap maken.

5 De sapcentrifuge gebruiken (fig. 2)

Controleer voor u begint of u alles in elkaar zet volgens fig. 2.
U kunt de sapcentrifuge gebruiken voor fruit- en groentesap.

Tip

- Drink het sap meteen nadat u het hebt gemaakt. Als het enige tijd aan lucht wordt blootgesteld, verliest het sap zijn smaak en voedingswaarde.
- Het sap blijft langer vers als u na gebruik de afdekking op het glas plaatst.
- Om zoveel mogelijk sap te verkrijgen, moet u de stamper altijd langzaam naar beneden duwen.

Opmerking

- Dit apparaat werkt alleen als alle onderdelen op de juiste wijze zijn gemonteerd en het deksel goed met de klem vergrendeld is.
- Laat het apparaat nooit langer dan 2 minuten onafgebroken werken. Als u nog niet klaar bent met sap maken, laat het apparaat dan eerst 2 minuten afkoelen voordat u het weer inschakelt.
- Oefen niet te veel druk uit op de stamper, omdat dit een negatief effect kan hebben op de kwaliteit van het sap. De zeef kan er zelfs door tot stilstand komen.
- Steek nooit uw vingers of een voorwerp in de vultrechter.
- Verwerk alle ingrediënten en wacht totdat er geen sap meer uit de tuit stroomt. Schakel vervolgens het apparaat uit en wacht totdat de zeef tot stilstand is gekomen.
- Als de pulpopvangbak tijdens gebruik vol raakt, schakel het apparaat dan uit, verwijder de pulpopvangbak voorzichtig en leeg deze. Bevestig de lege pulpopvangbak weer aan het apparaat voordat u verder gaat met sap bereiden.

6 Tips voor het maken van sap

Tip

- Gebruik verse groenten en fruit, omdat hier meer sap in zit. Ananas, rode biet, bleekselderij, appel, komkommer, wortel, spinazie, meloen, tomaat en druif zijn bij uitstek geschikt om te verwerken in een sapcentrifuge.
- U hoeft dunne schilletjes en vliesjes niet te verwijderen. Verwijder alleen dikke schillen zoals van sinaasappels, ananas en ongekookte rode bieten.
- Als u vruchten met pitten wilt verwerken tot sap, verwijder de pit dan voordat u de vruchten in het apparaat doet.
- Appelsap wordt heel snel bruin. U kunt dit proces vertragen door een paar druppels citroensap toe te voegen.
- Vruchten zoals bananen, papaja's, avocado's, vijgen en mango's bevatten zetmeel en zijn niet geschikt voor verwerking in de sapcentrifuge. Gebruik een keukenmachine, blender of handblender om deze vruchten te verwerken.
- Bladeren en bladstelen van bijvoorbeeld sla kunnen ook in de sapcentrifuge worden verwerkt.
- De sapcentrifuge is niet geschikt voor het verwerken van zeer harde en/of vezelrijke of zetmeelrijke vruchten en groenten, zoals suikerriet.

7 Gezond recept

Gembersap

Verwerk 60 g gember gedurende 10 seconden. U moet meer druk uitoefenen op de stamper (maximaal 2 kg).

Tip

- Als u vaker gembersap wilt gebruiken om uw zelfgemaakte sapjes meer smaak te geven, kunt u dit van tevoren bereiden. U kunt het gembersap in een afgesloten potje maximaal één week bewaren in de koelkast.

8 Schoonmaken (fig. 3)

Waarschuwing

- Gebruik nooit schuursponzen, schurende schoonmaakmiddelen of agressieve vloeistoffen zoals benzine of aceton om het apparaat schoon te maken.
- Dompel de motorunit nooit in water of een andere vloeistof en spoel deze ook niet onder de kraan af.

Het apparaat is direct na gebruik gemakkelijker schoon te maken.

1 Schakel het apparaat uit, haal de stekker uit het stopcontact en wacht totdat de zeef tot stilstand is gekomen.
2 Verwijder de afneembare onderdelen van de motorunit.
3 Maak deze onderdelen met een schoonmaakborstel schoon in warm water met een beetje afwasmiddel en spoel ze daarna af onder de kraan.
4 Maak de motorunit schoon met een vochtige doek.

Opmerking

- Gebruik een zachte borstel om de zeef schoon te maken.
- Alle onderdelen, behalve de motorunit, kunnen in de vaatwasmachine worden schoongemaakt.

9 Opbergen (fig. 4)

Berg het netsnoer op in de snoeropbergvoorziening door het in de snoeropbergvoorziening te duwen.

Let op

- Houd het apparaat niet vast aan de klem of schenktuit wanneer u het verplaatst.

10 Garantie & service

Als u informatie nodig hebt of als u een probleem hebt, ga dan naar de Philips-website (www.philips.com) of neem contact op met het Philips Consumer Care Center in uw land (u vindt het telefoonnummer in het 'worldwide guarantee'-vouwblad). Als er geen Consumer Care Centre in uw land is, ga dan naar uw Philips-dealer.

Norsk

1 Innledning

Gratulerer med kjøpet, og velkommen til Philips! Hvis du vil dra full nytte av støtten som Philips tilbyr, kan du registrere produktet ditt på www.philips.com/welcome.
Apparatet fungerer bare når alle delene er riktig satt sammen og lokket er låst på plass med klemmen.
For oppskrifter kan du gå til www.philips.com/kitchen.

2 Viktig

Les denne brukerveiledningen nøye før du bruker apparatet, og ta vare på den for senere referanse.

Fare

- Motorenheten må aldri senkes ned i vann eller annen væske, og den må heller ikke skylles under rennende vann.
- Ikke rengjør motorenheten i oppvaskmaskinen.

Advarsel

- Før du kobler til apparatet, må du kontrollere at spenningen som er angitt nederst på apparatet, stemmer overens med nettspenningen.
- Apparatet må ikke brukes hvis det er skade på støpselet, nettledningen eller andre deler.
- Hvis nettledningen er ødelagt, må den skiftes ut av Philips, et servicesenter som er godkjent av Philips, eller lignende kvalifisert personell for å unngå farlige situasjoner.
- Dette apparatet skal ikke brukes av barn. Oppbevar apparatet og ledningen utilgjengelig for barn.
- Dette apparatet kan brukes av personer med nedsatt sanseevne eller fysisk eller psykisk funksjonsevne, eller personer med manglende erfaring eller kunnskap, dersom de får instruksjoner om sikker bruk av apparatet eller tilsyn som sikrer sikker bruk, og hvis de er klar over risikoen.
- Pass på at barn er under tilsyn, slik at de ikke leker med apparatet.
- Ikke la apparatet stå på uten tilsyn.
- Ikke bruk apparatet hvis den roterende silen eller det beskyttende dekselet er skadet eller har synlige sprekker. Ta kontakt med nærmeste Philips-servicesenter.
- Stikk aldri fingre eller gjenstander ned i materøret mens apparatet er i gang. Bruk bare stapperen til dette.
- Ikke berør de små knivbladene nederst i silen. De er veldig skarpe.
- Sørg for at underlaget som apparatet står på, og undersiden av apparatet, holdes rent for å sikre at apparatet står støtt.
- Ikke før hånden inn i silen gjennom fruktkjøttutgangen i fruktkjøttoppsamleren.
- Slå av apparatet og koble fra strømforsyningen før du endrer tilbehør eller nærmer deg deler som rører på seg under bruk. Koble alltid apparatet fra strømforsyningen hvis det står uten tilsyn og før du foretar montering, demontering eller rengjøring.

Forsiktig

- Dette apparatet skal kun brukes i husholdningen.
- Ikke bruk tilbehør eller deler fra andre produsenter eller som Philips ikke spesifikt anbefaler. Hvis du bruker slikt tilbehør eller slike deler, blir garantien ugyldig.
- Kontroller at alle delene er riktig montert før du slår på apparatet.
- Bruk apparatet kun når klemmen er låst.
- Bare lås opp klemmen når du har slått av apparatet og silen har sluttet å rotere.
- Ikke ta av fruktkjøttbeholderen mens apparatet er i gang.
- Ikke la apparatet kjøre i mer enn 2 minutter om gangen uten opphold. Hvis du ikke er ferdig med å presse juice, slår du av apparatet og lar det avkjøles i 2 minutter før du fortsetter.
- Koble alltid fra apparatet etter bruk.
- Støynivå = 78 dB (A).

Elektromagnetiske felt (EMF)

Dette Philipsapparatet overholder alle aktuelle standarder og forskrifter for eksponering for elektromagnetiske felt.

Resirkulering

Produktet er utformet og produsert med materialer og deler av svært høy kvalitet som kan resirkuleres og gjenbrukes.
Når et produkt er merket med en søppeldunk med kryss over, betyr det at produktet dekkes av EU-direktiv 2002/96/EF:

Produktet skal ikke kastes sammen med annet husholdningsavfall. Gjør deg kjent med lokale bestemmelser om avfallsdeponering av elektriske og elektroniske produkter. Hvis du deponerer gamle produkter riktig, bidrar du til å forhindre negative konsekvenser for helse og miljø.

3 Oversikt (fig. 1)

①	Stapper	⑦	Fruktkjøttbeholder
②	Materør	⑧	Motorenhet
③	Lokk	⑨	Av/på-knapp
④	Sil	⑩	Klemme
⑤	Fruktkjøttoppsamler	⑪	Drivaksel
⑥	Tut	⑫	Ledningsholder

4 Før bruk

Delene som kommer i kontakt med maten, må rengjøres grundig før apparatet brukes for første gang (se avsnittet Rengjøring).

Merknad

- Kontroller alltid silen før bruk. Hvis du oppdager sprekker eller skader, må du ikke bruke apparatet, men ta kontakt med nærmeste Philips-servicesenter. Du kan også ta med deg apparatet til forhandleren.
- Kontroller at haken på lokket er riktig plassert i hullet på saftoppsamleren.
- Sørg for å feste klemmen på lokket for å låse lokket og saftoppsamleren på plass (du hører et klikk).
- Plasser et glass under tuten før du begynner å presse juice.

5 Bruke juiceren (fig. 2)

Før du begynner må du kontrollere at du monterer i henhold til fig. 2.
Du kan bruke juiceren til frukt og grønnsaksjuice.

Tips

- Drikk juicen umiddelbart etter at du har presset den. Hvis juicen utsettes for luft over en lengre periode, mister juicen smaken og næringsverdien.
- Hvis du vil holde juicen fersk lenger, kan du sette på et deksel på glasset etter juicepressingen.
- Du bør alltid presse stapperen sakte ned for å få mest mulig juice.

Merknad

- Apparatet virker bare hvis alle delene er riktig montert og lokket er ordentlig festet med klemmen.
- Ikke la apparatet kjøre i mer enn 2 minutter om gangen uten opphold. Hvis du ikke er ferdig med å presse juice, slår du av apparatet og lar det avkjøles i 2 minutter før du fortsetter.
- Ikke bruk for mye makt på stapperen. Det kan påvirke kvaliteten på sluttresultatet. Det kan også føre til at silen stopper.
- Stikk aldri fingrene eller gjenstander ned i materøret.
- Når du har presset alle ingrediensene og det ikke kommer ut mer juice, slår du av apparatet og venter til silen har sluttet å rotere.
- Hvis fruktkjøttbeholderen blir full under bruk, slår du av apparatet, fjerner forsiktig fruktkjøttbeholderen og tømmer den. Sett den tomme fruktkjøttbeholderen inn igjen før du fortsetter med pressingen.

6 Tips til pressing av juice

Tips

- Bruk friske frukter og grønnsaker, siden de inneholder mer juice. Ananas, rødbeter, selleristenger, epler, agurk, gulrot, spinat, meloner, tomater og druer er spesielt egnet for behandling i juiceren.
- Du trenger ikke skrelle frukt eller grønnsaker med tynt skall. Bare tykt skall, for eksempel skallet på appelsiner, ananas og rå rødbeter, må fjernes.
- Hvis du vil lage juice av frukt med steiner, fjerner du steinene før du begynner.
- Eplejuice blir brun svært raskt. For å forsinke denne prosessen kan du ha i noen dråper med sitronsaft.
- Frukt som inneholder stivelse, for eksempel banan, papaya, avokado, fiken og mango, passer ikke til bruk i juicepressen. Bruk en foodprocessor, hurtigmikser eller stavmikser for å tilberede disse frukttypene.
- Blad og bladstilker fra for eksempel salat kan også presses i sitruspressen.
- Saftsentrifugen er ikke egnet til frukt og grønnsaker som er veldig harde, eller som har mange fibre eller mye stivlse, for eksempel sukkerrør.

7 Sunn oppskrift

Ingefærjuice

Press 60 g ingefær i 10 sekunder. Du må ha større trykk (opptil 2 kg) på stapperen.

Tips

- Hvis du ønsker å bruke ingefærjuice oftere for å sette smak på hjemmelaget juice, kan du lage den på forhånd. Du kan oppbevare ingefærjuicen i en forseglet kanne i kjøleskapet i opptil én uke.

8 Rengjøring (fig. 3)

Advarsel

- Bruk aldri skurebørster, skuremidler eller væsker som bensin eller aceton til å rengjøre apparatet.
- Motorenheten må aldri senkes ned i vann eller annen væske, og den må heller ikke skylles under rennende vann.

Det er enklere å rengjøre umiddelbart etter bruk.

1 Slå av apparatet, trekk ut støpselet fra stikkontakten, og vent til silen har sluttet å rotere.
2 Fjern de avtakbare delene fra motorenheten.
3 Rengjør disse delene med en rengjøringsbørste i varmt vann med litt oppvaskmiddel, og skyll dem i rennende vann.
4 Tørk av motorenheten med en fuktig klut.

Merknad

- Bruk en myk børst når du rengjør silen.
- Du kan også vaske alle delene unntatt motorenheten i oppvaskmaskinen.

9 Oppbevaring (fig. 4)

Oppbevar nettledningen i ledningsholderen ved å skyve nettledningen på ledningsholderen.

Forsiktig

- Ikke hold apparatet i klemmen eller tuten når du bærer det.

10 Garanti og service

Hvis du trenger service eller informasjon, eller hvis du har problemer, kan du besøke webområdet til Philips på www.philips.com eller ta kontakt med Philips' forbrukerstøtte der du bor (du finner telefonnummeret i garantiheftet). Hvis det ikke er noen kundestøtte der du bor, kan du gå til den lokale Philips-forhandleren.

Português

1 Introdução

Parabéns pela compra do seu produto e bem-vindo à Philips! Para usufruir de todas as vantagens da assistência oferecida pela Philips, registe o seu produto em www.philips.com/welcome.
O aparelho funciona apenas quando todas as peças estão devidamente montadas e quando a tampa está fixa correctamente com o grampo.
Para consultar receitas, vá a www.philips.com/kitchen.

2 Importante

Leia cuidadosamente este manual do utilizador antes de utilizar o aparelho e guarde-o para consultas futuras.

Perigo

- Nunca mergulhe o motor em água ou noutro líquido, nem o enxagúe à torneira.
- Não lave o motor na máquina de lavar loiça.

Aviso

- Verifique se a voltagem indicada na base do aparelho corresponde à voltagem eléctrica local, antes de ligar o aparelho.
- Não utilize o aparelho se a ficha, o fio de alimentação ou outros componentes estiverem danificados.
- Se o cabo eléctrico estiver danificado, este deve ser sempre substituído pela Philips, por um centro de assistência autorizado pela Philips ou por pessoal com qualificação equivalente para se evitarem situações de perigo.
- Este aparelho não pode ser utilizado por crianças. Mantenha o aparelho e o cabo fora do alcance das crianças.
- Este aparelho pode ser utilizado por pessoas com capacidades físicas, sensoriais ou mentais reduzidas, ou com falta de experiência e conhecimento, caso sejam supervisionadas ou lhes tenham sido dadas instruções relativas à utilização segura do aparelho e se compreenderem os perigos envolvidos.
- As crianças devem ser supervisionadas para garantir que não brincam com o aparelho.
- Nunca deixe o aparelho a funcionar sem vigilância.
- Não utilize o aparelho se o coador rotativo ou a tampa de protecção estiverem danificados ou tiverem fendas visíveis, e contacte o centro de assistência da Philips mais próximo.
- Nunca introduza os dedos ou um objecto no tubo dos alimentos com o aparelho em funcionamento. Utilize apenas o pressor para este fim.
- Não toque nas pequenas lâminas da base do coador. Estas são muito afiadas.
- Para se assegurar de que o aparelho permanece estável, mantenha a superfície em que o aparelho assenta e a parte inferior do aparelho limpas.
- Não introduza os dedos no coador através da saída de polpa do colector para a polpa.
- Desligue o aparelho e desconecte-o da fonte de alimentação antes de mudar os acessórios ou alcançar peças que se movem durante a utilização. Desligue sempre o aparelho da fonte de alimentação, se o deixar sem supervisão e antes de o montar, desmontar ou limpar.

Atenção

- Este aparelho destina-se apenas a uso doméstico.
- Nunca utilize quaisquer acessórios ou peças de outros fabricantes ou que a Philips não tenha especificamente recomendado. Se utilizar tais acessórios ou peças, a garantia perderá a validade.
- Certifique-se de que todas as peças estão correctamente montadas antes de ligar o aparelho.
- Utilize o aparelho apenas quando o grampo estiver bloqueado.
- Desbloqueie o grampo apenas depois de desligar o aparelho e do coador estar totalmente parado.
- Não retire o recipiente para a polpa com o aparelho a trabalhar.
- Não deixe o aparelho funcionar durante mais de 2 minutos ininterruptamente. Se ainda não tiver terminado a extracção de sumo, desligue o aparelho e deixe-o arrefecer durante 2 minutos, antes de continuar.
- Desligue sempre da corrente após cada utilização.
- Nível de ruído = 78 dB [A]

Campos electromagnéticos (CEM)

Este aparelho Philips cumpre todas as normas e regulamentos aplicáveis relativos à exposição a campos electromagnéticos.

Reciclagem

O produto foi concebido e fabricado com materiais e componentes de alta qualidade, que podem ser reciclados e reutilizados.
Quando observar o símbolo de um caixote do lixo traçado afixado num produto, significa que o produto é abrangido pela Directiva Europeia 2002/96/CE:

Nunca elimine este produto juntamente com os resíduos domésticos. Informe-se sobre o sistema de recolha selectiva local relativamente a produtos eléctricos e electrónicos. A eliminação correcta do seu produto antigo ajuda a evitar potenciais consequências nocivas para o ambiente e para a saúde pública.

3 Visão geral (fig. 1)

①	Pressor	⑦	Recipiente para a polpa
②	Tubo dos alimentos	⑧	Motor
③	Tampa	⑨	Botão ligar/desligar
④	Coador	⑩	Grampo
⑤	Colector para a polpa	⑪	Veio do motor
⑥	Bico	⑫	Arrumação do fio

4 Preparar para a utilização

Limpe muito bem todas as peças que entram em contacto com os alimentos antes de utilizar o aparelho pela primeira vez (consulte o capítulo "Limpeza").

Nota

- Verifique sempre o coador antes de utilizar. Se detectar alguma fenda ou dano, não utilize o aparelho e contacte o centro de assistência Philips mais próximo ou leve o aparelho ao seu revendedor.
- Certifique-se que o gancho da tampa encaixa no orifício do colector de sumo.
- Assegure-se de que encaixa o grampo na tampa para bloquear a tampa e o colector de sumo na sua posição (ouve-se um estalido).
- Coloque um copo por baixo do bico antes de começar a extrair sumo.

5 Utilizar a centrifugadora (fig. 2)

Antes de começar, assegure-se de que montou o aparelho de acordo com a fig. 2.
Pode utilizar a centrifugadora para extrair sumo de fruta e legumes.

Dica

- Beba o sumo imediatamente depois da extracção. Se estiver exposto ao ar durante algum tempo, o sumo perde sabor e valor nutricional.
- Para manter o seu sumo fresco durante mais tempo, tape o copo depois da extracção.
- Para extrair o máximo de sumo, deve empurrar o pressor lentamente.

Nota

- Este aparelho só funciona se todas as peças estiverem correctamente colocadas e se a tampa estiver bloqueada correctamente com o grampo.
- Não deixe o aparelho funcionar durante mais de 2 minutos ininterruptamente. Se ainda não tiver terminado a extracção de sumo, desligue o aparelho e deixe-o arrefecer durante 2 minutos, antes de continuar.
- Não exerça demasiada pressão no pressor, pois isto poderá afectar a qualidade do resultado final. Isto poderia provocar uma paragem do coador.
- Nunca introduza os seus dedos ou qualquer objecto dentro do tubo dos alimentos.
- Quando tiver preparado todos os ingredientes e o fluxo de sumo parar, desligue o aparelho e aguarde que o coador pare de rodar.
- Se o recipiente para a polpa encher durante a utilização, desligue o aparelho, remova cuidadosamente o recipiente para a polpa e esvazie-o. Volte a montar o recipiente para a polpa vazio antes de continuar a fazer o sumo.

6 Sugestões para extracção de sumo

Dica

- Utilize fruta e legumes frescos, pois estes contêm mais sumo. Ananás, beterraba, aipo, maçã, pepino, cenoura, espinafres, melão, tomate e uvas são particularmente indicados para processar nesta centrifugadora.
- Não é necessário remover cascas finas. Retire apenas cascas grossas, por ex. de laranja, ananás e beterraba crua.
- Se quiser espremer frutos com caroços, retire o caroço antes de espremer.
- O sumo de maçã fica castanho muito rapidamente. Para atrasar este processo, adicione algumas gotas de sumo de limão.
- Frutas com amido, como banana, papaia, abacate, figo e manga não são adequadas ao processamento com a centrifugadora. Utilize um robot de cozinha, uma liquidificadora ou uma varinha para processar estes frutos.
- As folhas e os talos, por exemplo no caso da alface, também podem ser processados no espremedor.
- A centrifugadora não é própria para preparar frutos ou legumes muito duros e/ou fibrosos ou com muito amido, como é o caso da cana-de-açúcar.

7 Receita saudável

Sumo de gengibre

Extraia sumo de 60 g de gengibre durante 10 segundos. Tem de exercer uma pressão mais forte (até 2 kg) no pressor.

Dica

- Se quiser utilizar sumo de gengibre com mais frequência para aromatizar os seus sumos caseiros, pode prepará-lo antecipadamente. Pode guardar o sumo de gengibre num jarro fechado no frigorífico durante até uma semana.

8 Limpeza (fig. 3)

Aviso

- Nunca utilize esfregões, agentes de limpeza abrasivos ou líquidos agressivos, tais como petróleo ou acetona, para limpar o aparelho.
- Nunca mergulhe o motor em água ou noutro líquido, nem o enxagúe à torneira.

É mais fácil limpar o aparelho imediatamente após cada utilização.

1 Desligue o aparelho, retire a ficha da tomada eléctrica e aguarde que o coador pare de rodar.
2 Retire as peças amovíveis do motor.
3 Lave estas peças com uma escova de limpeza em água morna com um pouco de detergente líquido e enxagúe à torneira.
4 Limpe o motor com um pano húmido.

Nota

- Utilize uma escova macia para limpar o coador.
- Também pode limpar todas as peças, excepto o motor, na máquina de lavar loiça.

9 Armazenamento (fig. 4)

Guarde o cabo de alimentação no compartimento de arrumação do fio, introduzindo-o no respectivo compartimento.

Atenção

- Não segure o aparelho pelo grampo nem pelo bico quando o transporta.

10 Garantia e assistência

Se precisar de assistência ou informações ou se tiver algum problema, visite o Web site da Philips em www.philips.com ou contacte o Centro de Apoio ao Cliente da Philips no seu país (pode encontrar o número de telefone no folheto da garantia mundial). Se não existir um Centro de Apoio ao Cliente no seu país, dirija-se a um representante local Philips.

Svenska

1 Introduktion

Vi gratulerar till ditt köp och hälsar dig välkommen till Philips! Genom att registrera din produkt på www.philips.com/welcome kan du dra nytta av Philips support.
Apparaten fungerar bara om alla delar har satts ihop på rätt sätt och locket har satts fast ordentligt med spännet.
Recept finns på www.philips.com/kitchen.

2 Viktigt

Läs användarhandboken noggrant innan du använder apparaten och spara den för framtida bruk.

Fara

- Sänk aldrig ned motorenheten i vatten eller någon annan vätska och skölj den inte under kranen.
- Diska inte motorenheten i diskmaskinen.

Varning

- Kontrollera att den nätspänning som anges på apparatens undersida stämmer överens med den lokala nätspänningen innan du kopplar in apparaten.
- Använd inte apparaten om stickkontakten, nätsladden eller någon annan komponent är skadad.
- Om nätsladden är skadad måste den bytas ut av Philips, ett av Philips auktoriserade serviceombud eller av annan behörig personal för att undvika olyckor.
- Den här apparaten får inte används av barn. Håll apparaten och dess sladd utom räckhåll för barn.
- Apparaten kan användas av personer med olika funktionshinder eller av personer som inte har kunskap om hur apparaten används om det sker under tillsyn eller om de har informerats om hur apparaten används på ett säkert sätt och om de eventuella medförda riskerna.
- Små barn ska övervakas så att de inte kan leka med apparaten.
- Lämna inte apparaten obevakad när den används.
- Använd inte apparaten om den roterande silen eller skyddshöljet är skadade eller har synliga sprickor och kontakta närmaste Philips-serviceombud.
- Stoppa inte ned fingrarna eller något föremål i matningsröret när apparaten är igång. Använd bara pressklossen för det här ändamålet.
- Rör inte de små knivbladen i botten på silen. De är mycket vassa.
- Håll ytan som apparaten står på och apparatens botten ren så att apparaten står stadigt.
- Rör inte vid silen genom fruktköttsuppsamlarens utlopp.
- Stäng av apparaten och koppla bort den från nätuttaget innan du byter något tillbehör eller rör vid delar som rör sig under användning. Koppla alltid bort apparaten från elnätet om du lämnar den obevakad och innan du monterar, tar isär och rengör den.

Varning

- Apparaten är endast avsedd för hushållsbruk.
- Använd aldrig tillbehör eller delar från andra tillverkare, eller delar som inte uttryckligen har rekommenderats av Philips. Om du använder sådana tillbehör eller delar gäller inte garantin.
- Kontrollera att alla delar sitter rätt innan du startar apparaten.
- Använd bara apparaten när spännet är fastsatt.
- Fäll inte ned spännet förrän du har stängt av apparaten och filtret har slutat rotera.
- Ta inte bort fruktköttsbehållaren när apparaten är igång.
- Kör inte apparaten mer än två minuter åt gången. Om du vill fortsätta pressa juice stänger du av apparaten och låter den svalna i två minuter innan du fortsätter.
- Dra alltid ut nätsladden efter användning.
- Ljudnivå = 78 dB [A]

Elektromagnetiska fält (EMF)

Den här Philips-produkten uppfyller alla tillämpliga standarder och regler gällande exponering av elektromagnetiska fält.

Återvinning

Produkten är utvecklad och tillverkad av högkvalitativa material och komponenter som både kan återvinnas och återanvändas.
Symbolen med en överkryssad soptunna som finns på produkten innebär att produkten följer EU-direktivet 2002/96/EG:

Kassera aldrig produkten med annat hushållsavfall. Ta reda på de lokala reglerna om separat insamling av elektriska och elektroniska produkter. Genom att kassera dina gamla produkter på rätt sätt kan du bidra till att minska möjliga negativa effekter på miljö och hälsa.

3 Översikt (bild 1)

①	Presskloss	⑦	Fruktköttsbehållare
②	Matningsrör	⑧	Motorenhet
③	Lock	⑨	Strömbrytare
④	Sil	⑩	Spänne
⑤	Fruktköttsuppsamlare	⑪	Drivaxel
⑥	Pip	⑫	Sladdhållare

4 Förberedelser inför användning

Rengör noggrant de delar som kommer i kontakt med mat innan du använder apparaten för första gången (se kapitlet Rengöring).

Kommentar

- Kontrollera alltid silen före användning. Om apparaten är sprucken eller skadad ska du inte använda den. Kontakta istället närmaste Philips-serviceombud eller ta med apparaten till din återförsäljare.
- Se till att haken på locket passar i hålet på juicebehållaren.
- Se till att sätta fast spännet på locket för att låsa fast locket och juicebehållaren (ett klickljud hörs).
- Ställ ett glas under pipen innan du börjar pressa.

5 Använda juicemaskinen (bild 2)

Innan du börjar monterar du enheten enligt bild 2.
Du kan använda juicemaskinen för frukt- och grönsaksjuice.

Tips

- Drick juicen direkt efter att du har pressat den. Om juicen får stå förlorar den smak och näring.
- För att hålla juicen färsk längre kan du lägga ett lock på glaset efter pressningen.
- Tryck alltid ned pressklossen sakta så får du ut så mycket juice som möjligt.

Kommentar

- Apparaten fungerar bara om alla delar har monterats korrekt och om locket har låsts fast ordentligt med spännet.
- Kör inte apparaten mer än två minuter åt gången. Om du vill fortsätta pressa juice stänger du av apparaten och låter den svalna i två minuter innan du fortsätter.
- Tryck inte för hårt med pressklossen eftersom det kan påverka kvaliteten på juicen. Det kan även leda till att silen stannar.
- Stick aldrig in fingrar eller något föremål i matningsröret.
- När du har pressat alla ingredienser och det inte kommer mer juice stänger du av apparaten och väntar tills silen har slutat rotera.
- Om fruktköttsbehållaren blir full under användning stänger du av apparaten och tar försiktigt bort behållaren och tömmer den. Sätt tillbaka den tomma fruktköttsbehållaren innan du fortsätter att pressa juice.

6 Tips för juicepressning

Tips

- Använd färska frukter och grönsaker, eftersom de är saftigare. Ananaser, rödbetor, selleristjälkar, äpplen, gurkor, morötter, spenat, meloner, tomater och druvor är särskilt lämpliga att köra i juicemaskinen.
- Du behöver inte ta bort tunna skal. Ta bort bara tjocka skal från t.ex. apelsiner, ananaser och okokta rödbetor.
- Om du vill pressa frukt med kärnor tar du bort kärnorna först.
- Äppeljuice mörknar snabbt. Du kan sakta ned processen genom att tillsätta några droppar citronjuice.
- Frukter som innehåller stärkelse, till exempel bananer, papaya, avokador, fikon och mangor är inte lämpliga att köra i juicemaskinen. Använd en matberedare, mixer eller mixerstav om du vill göra juice av sådana frukter.
- Blad och bladskaft av t.ex. sallad kan också köras i juicemaskinen.
- Juicemaskinen är inte lämplig för att pressa mycket hårda och/eller trådiga eller stärkelserika frukter eller grönsaker, t.ex. sockerrör.

7 Hälsosamt recept

Ingefärsjuice

Pressa 60 g ingefära i 10 sekunder. Du måste använda större kraft (upp till 2 kg) på pressklossen.

Tips

- Om du vill använda ingefärsjuice som smaksättare i dina hemgjorda juicer ofta kan du förbereda den i förväg. Du kan förvara ingefärsjuicen i en försluten burk i kylskåpet i upp till en vecka.

8 Rengöring (bild 3)

Varning

- Använd aldrig skursvampar, slipande rengöringsmedel eller vätskor som bensin eller aceton till att rengöra enheten.
- Sänk aldrig ned motorenheten i vatten eller någon annan vätska och skölj den inte under kranen.

Det är lättast att göra ren juicemaskinen direkt efter användning.

1 Stäng av apparaten, dra ut stickkontakten ur vägguttaget och vänta tills silen har slutat rotera.
2 Ta bort de löstagbara delarna från motorenheten.
3 Rengör de här delarna med en rengöringsborste i varmt vatten med lite diskmedel och skölj dem under kranen.
4 Torka av motorenheten med en fuktad trasa.

Kommentar

- Använd en mjuk borste när du rengör silen.
- Du kan även diska alla delar utom motorenheten i diskmaskinen.

9 Förvaring (bild 4)

Förvara nätsladden i sladdförvaringsutrymmet genom att föra in den däri.

Var försiktig

- Håll inte apparaten i spännet eller i pipen när du bär den.

10 Garanti och service

Om du behöver service, information eller hjälp med ett problem kan du gå till Philips webbplats på www.philips.com eller kontakta Philips kundtjänst i ditt land (telefonnumret finns i garantibroschyren). Om det inte finns någon kundtjänst i ditt land kan du vända dig till din lokala Philips-återförsäljare.

Türkçe

1 Giriş

Ürünümüzü tercih ettiğiniz için teşekkür ederiz, Philips dünyasına hoş geldiniz! Philips'in sunduğu destekten tam olarak yararlanmak için, ürününüzü www.philips.com/welcome adresinde kaydettirin.
Cihaz ancak tüm parçaları düzgün bir şekilde takıldığında ve kapağı kıskaçla yerine tam olarak kilitlendiğinde çalışır.
Yemek tarifleri için www.philips.com/kitchen adresine gidin.

2 Önemli

Cihazı kullanmadan önce bu kullanım kılavuzunu okuyun ve gelecekte de başvurmak üzere saklayın.

Tehlike

- Motor ünitesini kesinlikle suya veya başka bir sıvıya batırmayın veya muslukta durulamayın.
- Motor ünitesini bulaşık makinesinde yıkamayın.

Uyarı

- Cihazı prize takmadan önce, cihazın üzerinde belirtilen voltajın yerel şebeke voltajı ile uygun olduğundan emin olun.
- Elektrik fişi, kablosu veya diğer parçaları hasarlıysa, cihazı kesinlikle kullanmayın.
- Cihazın elektrik kablosu hasarlıysa, bir tehlike oluşmasını önlemek için kablonun mutlaka Philips'in yetki verdiği bir servis merkezi veya benzer şekilde yetkilendirilmiş kişiler tarafından değiştirilmesini sağlayın.
- Bu cihaz çocuklar tarafından kullanılmalıdır. Cihazı ve kablosunu çocukların erişemeyecekleri yerlerde muhafaza edin.
- Bu cihazın fiziksel, motor ya da zihinsel becerileri gelişmemiş veya bilgi ve tecrübe açısından yetersiz olan kişiler tarafından kullanımı sadece bu kişilerin nezaretinden sorumlu kişilerin bulunması veya bu kişilere güvenli kullanım talimatlarının sağlanması ve olası tehlikelerin anlatılması durumunda mümkündür.
- Küçük çocukların cihazla oynamaları engellenmelidir.
- Cihazı kendi halinde çalışır durumdayken bırakmayın.
- Döner elek veya koruyucu kapak hasarlıysa ya da görünür çatlak varsa cihazı kullanmayın ve en yakın Philips servis merkezine başvurun.
- Cihaz çalışırken parmaklarınızı ya da başka cisimleri asla besleme borusunun içine sokmayın. Bunun için yalnızca malzeme iticisini kullanın.
- Eleğin tabanında bulunan küçük bıçaklara dokunmayın. Bu kısımlar çok keskindir.
- Cihazın sabit durması için cihazın üzerinde durduğu yüzeyi ve cihazın altını temiz tutun.
- Süzgece, posa toplayıcının posa çıkışından erişmeye çalışmayın.
- Cihazı kapatın ve aksesuarları değiştirmeden ya da kullanım sırasında hareket eden parçalara yaklaşmadan önce güç kaynağı bağlantısını kesin. Ütü gözetimsiz bırakılacaksa ve montaj, parçalara ayırma veya temizlemeden önce cihazın güç kaynağı bağlantısını mutlaka kesin.

Dikkat

- Bu cihaz sadece evde kullanım için tasarlanmıştır.
- Başka üreticilere ait olan veya Philips tarafından özellikle tavsiye edilmeyen aksesuar ve parçaları kesinlikle kullanmayın. Bu tür aksesuar veya parça kullanırsanız, garantiniz geçerliliğini yitirir.
- Cihazı çalıştırmadan önce tüm parçaların cihaza doğru yerleştirildiğinden emin olun.
- Cihazı sadece mandal kilitliyken kullanın.
- Mandalı yalnızca cihazı kapattıktan sonra ve süzgecin dönmesi durduğunda açın.
- Posa kabını cihaz çalışırken yerinden çıkarmayın.
- Cihazı tek seferde ara vermeden 2 dakikadan fazla çalıştırmayın. Meyve sıkma işlemini bitirmediyseniz, devam etmeden önce cihazı kapatın ve 2 dakika soğumasını bekleyin.
- Kullanımdan sonra cihazın fişini mutlaka çekin.
- Gürültü seviyesi = 78 dB [A]

Elektromanyetik alanlar (EMF)

Bu Philips cihazı, elektromanyetik alanlara maruz kalmaya ilişkin geçerli tüm standartlara ve düzenlemelere uygundur.

Geri dönüşüm

Ürününüz geri dönüştürülebilen ve yeniden kullanılabilen yüksek kaliteli malzeme ve bileşenler kullanılarak üretilmiştir.
Ürünün, üzerinde çarpı işareti bulunan bir tekerlekli çöp kutusu simgesi taşması, bu ürünün 2002/96/EC sayılı Avrupa Direktifi kapsamında olduğu anlamına gelir:

Bu ürünü kesinlikle diğer evsel atıklarla birlikte atmayın. Lütfen, elektrikli ve elektronik ürünlerin ayrı toplanması ile ilgili yerel kurallar hakkında bilgi edinin. Eskiyen ürününüzün atık işlemlerinin doğru biçimde gerçekleştirilmesi, çevre ve insan sağlığı üzerinde olumsuz etkilere yol açılmasını önlemeye yardımcı olur.

3 Genel bilgiler (şek.1)

1	Malzeme itici	7	Posa kabı
2	Besleme tüpü	8	Motor ünitesi
3	Kapak	9	Açma/kapama düğmesi
4	Süzgeç	10	Klips
5	Posa toplayıcı	11	Döner mil
6	Musluk	12	Kordon saklama bölmesi

4 Cihazı kullanıma hazırlama

Cihazı ilk kez kullanmadan önce, gıdayla temas edecek parçaları iyice temizleyin (bkz.'Temizlik' bölümü).

Not

- Kullanmadan önce her zaman eleği kontrol edin. Hasar veya çatlaklar varsa, cihazı kullanmayın ve en yakın yetkili Philips servisine veya bayisine başvurun.
- Kapaktaki kancanın, meyve suyu toplayıcının deliğine yerleştiğinden emin olun.
- Kapağı kilitlemek ve meyve suyu toplayıcısını yerine takmak ('klik sesi duyulur') için mandalın kapağa yerleştiğinden emin olun.
- Meyve sıkmaya başlamadan önce musluğun altına bir bardak koyun.

5 Meyve sıkacağının kullanımı (şek. 2)

Başlamadan önce, montajı doğru bir şekilde yaptığınızdan emin olmak için bkz. şek. 2.
Meyve sıkacağını meyve ve sebzelerin suyunu sıkmak için kullanabilirsiniz.

İpucu

- Sıktığınız meyve sulanını hemen için. Bir süre havayla temas etmesi halinde, meyve suyu hem tadını hem de besin değerini kaybeder.
- Meyve suyunuzun daha uzun süre taze kalabilmesi için meyve suyu sıkma işleminden sonra bardağın üzerine bir kapak yerleştirin.
- Maksimum miktarda meyve su elde etmek için yiyecek iticiyi mümkün olduğunca yavaş bastırın.

Not

- Cihaz ancak parçaları düzgün bir şekilde takıldığında ve kapağı mandallarla yerine tam olarak sabitlendiğinde çalışır.
- Cihazı tek seferde ara vermeden 2 dakikadan fazla çalıştırmayın. Meyve sıkma işlemini bitirmediyseniz, devam etmeden önce cihazı kapatın ve 2 dakika soğumasını bekleyin.
- Elde edilecek sonucun kalitesini etkileyebileceğinden, malzeme iticiye çok fazla baskı uygulamayın. Bu durum eleğin durmasına bile sebep olabilir.
- Besleme tüpüne kesinlikle parmaklarınızı veya başka bir cismi sokmayın.
- Tüm malzemeler karıştırıldıktan ve meyve suyu akışı durduktan sonra cihazı kapatın ve elek durana kadar bekleyin.
- Posa kabı kullanım esnasında dolarsa, cihazı durdurun, posa kabını dikkatle çıkarın ve boşaltın. Boş posa kabını yerine cihazı çalıştırmadan önce yerleştirin.

6 Meyve sıkmak için ipuçları

İpucu

- Daha sulu olmasını sağlayacağı için taze meyve ve sebze kullanın. Özellikle ananas, pancar, kereviz sapı, elma, salatalık, havuç, ıspanak, kavun, domates ve üzüm meyve sıkacağında sıkmak için uygundur.
- İnce kabukları soymanıza gerek yoktur; Sadece portakal, ananas ve pişmemiş pancar gibi kalın kabukluları soyun.
- Meyveleri çekirdekleriyle sıkmak istiyorsanız, çekirdekleri sıkmadan önce çıkarın.
- Elma suyu çok hızlı kararır. Bu süreci yavaşlatmak için birkaç damla limon suyu ekleyin.
- Muz, papaya, avokado, incir ve mango gibi meyveler nişasta içeriklerinden meyve sıkacağında işlem görmeye uygun değildir. Bu meyvelerin suyunu sıkmak için mutfak robotu, blender veya el blenderi kullanın.
- Marul gibi yapraklı sebzeler de meyve sıkacağında işlem görebilir.
- Şeker kamışı gibi çok sert ve/veya lifli ya da nişastalı meyve ve sebzeler katı meyve sıkacağında sıkılmaya uygun değildir.

7 Sağlıklı tarif

Zencefil suyu

10 saniyede 60 g zencefil suyu elde edin. İtici üzerinde daha yüksek bir sıkma kuvveti uygulamalısınız (2 kg'a kadar).

İpucu

- Zencefil suyunu ev yapımı meyve sulanını tatlandırmak amacıyla daha fazla kullanmak istiyorsanız önceden de hazırlayabilirsiniz. Zencefil suyunu ağzı sıkıca kapatılmış bir kavanoz ile buzdolabında bir haftaya kadar saklayabilirsiniz.

8 Temizleme (şek. 3)

Uyarı

- Cihazı temizlemek için bulaşık süngeri, aşındırıcı temizlik malzemeleri veya benzin ya da aseton gibi zarar verebilecek sıvılar kullanmayın.
- Motor ünitesini kesinlikle suya veya başka bir sıvıya batırmayın veya muslukta durulamayın.

Kullanımdan hemen sonra temizlemek daha kolaydır.

1 Cihazı kapatın, fişini prizden çekin ve süzgecin dönmesi durana kadar bekleyin.
2 Çıkanlabilir parçaları motor ünitesinden çıkarın.
3 Bu parçaları, temizleme fırçasını kullanarak az miktarda bulaşık deterjanıyla ılık suda yıkayın ve musluk altında durulayın.
4 Motor ünitesini nemli bezle silerek temizleyin.

Not

- Eleği temizlemek için yumuşak bir fırça kullanın.
- Motor ünitesi hariç tüm parçaları bulaşık makinesinde de yıkayabilirsiniz.

9 Saklama (şek.4)

Elektrik kablosunu kordon saklama bölmesine sokarak kabloyu burada muhafaza edin.

Dikkat

- Cihazı mandalından ya da musluğundan tutarak taşımayın.

10 Garanti ve Servis

Servise veya bilgiye ihtiyacınız ya da bir sorununuz varsa lütfen www.philips.com adresindeki Philips web sitesini ziyaret edin veya ülkenizdeki Philips Müşteri Destek Merkezi'yle iletişim kurun (telefon numaralarını dünya çapında garanti kitapçığında bulabilirsiniz). Ülkenizde Müşteri Merkezi yoksa, yerel Philips satıcınıza gidin.

العربية

1 مقدمة

تهانينا على شرائك المنتج، ومرحباً بك في Philips! للاستفادة بالكامل من الدعم الذي تقدمه Philips، قم بتسجيل منتجك في www.philips.com/welcome.
يعمل الجهاز فقط عند تجميع كافة القطع بشكل صحيح وإقفال الغطاء بإحكام بواسطة قطعتي التثبيت.
للحصول على وصفات طعام، اذهب إلى الصفحة www.philips.com/kitchen.

2 هام

اقرأ دليل المستخدم هذا بعناية قبل استخدام الجهاز واحتفظ به للرجوع إليه مستقبلاً.

خطر

- لا تغمر وحدة المحرك بالمياه أو بأي سائل آخر على الإطلاق، ولا تغسلها تحت الصنبور.
- لا تنظّف وحدة المحرك في غسالة الأطباق.

تحذير

- تحقق من أن الفولتية المشار إليها في أسفل الجهاز تتوافق مع فولتية الطاقة المحلية قبل توصيل الجهاز.
- لا تستخدم الجهاز إذا كان القابس أو سلك الطاقة أو المكونات الأخرى تالفة.
- إذا كان سلك الطاقة الرئيسي تالفاً، فيجب استبداله من قبل Philips أو مركز خدمة مخوَّل من قبل Philips أو أشخاص مؤهلين لتجنّب أي خطر.
- لا يمكن للأطفال استخدام هذا الجهاز. أبقِ الجهاز وسلكه بعيدًا عن متناول الأطفال.
- يمكن للأشخاص الذين يعانون نقصاً في القدرات الجسدية أو الحسية أو العقلية أو أولئك الذين تنقصهم الخبرة أو المعرفة، في حال تم الإشراف عليهم أو إعطاؤهم إرشادات تتعلق باستخدام الجهاز بطريقة آمنة وفهم المخاطر المرتبطة به.
- يجب مراقبة الأطفال للحؤول دون لعبهم بالجهاز.
- لا تترك إطلاقاً الجهاز قيد التشغيل بدون مراقبة.
- لا تستخدم الجهاز إذا كانت المصفاة الدوارة أو الغطاء الواقي تالفًا أو تظهر عليه تشققات واتصل بأقرب مركز خدمة تابع لـ Philips.
- لا تمسك أبدًا أنبوب التغذية بأصابعك أو بأي غرض عندما يكون الجهاز قيد التشغيل. استخدم الدافعة فقط لهذه الغاية.
- لا تلمس الشفرات الصغيرة الموجودة عند قاعدة المصفاة. فهي بالغة الحدّة.
- لضمان استقرار الجهاز وثباته، حافظ على نظافة السطح الذي يُوضع عليه الجهاز والجانب السفلي للجهاز.
- لا تمسك المصفاة عبر مأخذ اللبّ الخاص بمصفاة تجميع اللبّ.
- أوقف تشغيل الجهاز وافصله عن وحدة التزويد بالطاقة قبل تغيير الملحقات أو الامساك بالقطع التي تتحرك أثناء الاستخدام. افصل دائمًا الجهاز عن وحدة التزويد بالطاقة إذا تُرك بدون مراقبة أو قبل التجميع أو الفك أو التنظيف.

تنبيه

- هذا الجهاز معدّ للاستخدام المنزلي فقط.
- لا تستخدم أبداً أي ملحقات أو أجزاء من أي شركة مصنعة أخرى أو لا توصي بها Philips على وجه الخصوص، قد يؤدي استخدام ملحقات أو أجزاء من هذا النوع إلى إبطال الضمان.
- تأكد من تثبيت القطع كافة بشكل صحيح قبل تشغيل الجهاز.
- استخدم الجهاز عندما تكون قطعتي التثبيت مقفلتين فقط.
- ألغِ قفل قطعتي التثبيت بعد إيقاف تشغيل الجهاز وتوقف المصفاة عن الدوران فقط.
- لا تقم بإزالة حاوية اللبّ عندما يكون الجهاز قيد التشغيل.
- لا تترك الجهاز قيد التشغيل لأكثر من دقيقتين بدون انقطاع. إذا لم تنتهِ من استخراج العصير، أوقف تشغيل الجهاز واتركه ليبرد لدقيقتين قبل المتابعة.
- قم دائماً بفصل الطاقة عن الجهاز بعد الاستخدام.
- مستوى الضجيج = 78 ديسيبل [A]

المجالات الكهرومغناطيسية (EMF)

يتوافق هذا الجهاز مع كافة المعايير والقوانين القابلة للتطبيق والمتعلقة بالتعرّض للحقول المغناطيسية.

إعادة التدوير

تم تصميم المنتج وتصنيعه من أجود المواد والمكونات القابلة لإعادة التدوير وإعادة الاستخدام.
حين ترى على المنتج رمز سلة المهملات ذات العجلات مشطوباً، فهذا يعني أن المنتج معتمد من قِبل التوجيه الأوروبي EC/2002/96:

لا تتخلص أبدًا من المنتج مع سائر النفايات المنزلية. يرجى الاطلاع على القوانين المحلية المتعلقة بمجموعة المنتجات الكهربائية والإلكترونية المنفصلة. إن التخلص السليم من المنتجات القديمة يمنع أي نتائج سلبية محتملة على البيئة وصحة الإنسان معاً.

3 نظرة عامة (الصورة رقم 1)

1	الدافعة	7	حاوية اللبّ
2	أنبوب التغذية	8	وحدة المحرك
3	الغطاء	9	مفتاح التشغيل/إيقاف التشغيل
4	المصفاة	10	قطعة التثبيت
5	مصفاة تجميع اللبّ	11	عمود الإدارة
6	القمع	12	مكان تخزين السلك

4 التحضير للاستخدام

قبل استخدام الجهاز للمرة الأولى، نظف الأجزاء التي تلامس الطعام بشكل جيد (راجع فصل "التنظيف").

ملاحظة

- تحقق دائمًا من المصفاة قبل الاستخدام. إذا كشفت عن وجود أي تشققات أو أضرار، لا تستخدم الجهاز واتصل بأقرب مركز خدمة لـ Philips أو سلّمه إلى الوكيل.
- احرص على ملاءمة حجم حلقة التخزين على الغطاء مع حجم فتحة وعاء تجميع العصير.
- تأكد من إدخال قطعتي التثبيت في الغطاء لتثبيت الغطاء ووعاء تجميع العصير بإحكام في المكان المناسب ("صوت طقطقة").
- ضع كوبًا تحت القمع قبل البدء بعملية العصر.

5 استخدام العصارة (صورة رقم 2)

قبل البدء، تأكد من أنك تركّب الأجزاء وفقاً للصورة رقم 2.
يمكنك استخدام العصارة لعصر الفاكهة والخضار.

تلميح

- اشرب العصير بعد استخلاصه مباشرة. إذا تعرّض للهواء لبعض الوقت، فقد يفقد مذاقه وقيمته الغذائية.
- للحفاظ على العصير طازجًا لفترة أطول، ضع غطاءً على الكوب بعد الانتهاء من العصر.
- لاستخراج أقصى كمية من العصير، اضغط دائمًا الدافعة لأسفل ببطء.

ملاحظة

- يعمل هذا الجهاز فقط إذا تم تركيب كافة القطع بشكل صحيح وتثبيت الغطاء في مكانه مع قطعتي التثبيت.
- لا تترك الجهاز قيد التشغيل لأكثر من دقيقتين بدون انقطاع. إذا لم تنتهِ من استخراج العصير، أوقف تشغيل الجهاز واتركه ليبرد لدقيقتين قبل المتابعة.
- لا تضغط بشكل مفرط على الدافعة، فقد يؤثر هذا على جودة النتيجة النهائية، حتى أنه قد يتسبّب بإيقاف المصفاة.
- لا تدخل أصابعك أو أي غرض آخر إطلاقًا في أنبوب التغذية.
- بعد عصر كافة المكونات وتوقف تدفق العصير، أوقف تشغيل الجهاز وانتظر حتى تتوقف المصفاة عن الدوران.
- في حال امتلأت حاوية اللبّ أثناء الاستخدام، أوقف تشغيل الجهاز وانزع حاوية اللبّ بعناية وقم بإفراغها. أعِد تجميع حاوية اللبّ الفارغة قبل متابعة العصر.

6 نصائح لنتائج عصر أفضل

تلميح

- أعصر فاكهة وخضارًا طازجة، إذ إنها تحتوي على عصير أكثر. تُعتبر الفاكهة التالية الأناناس والشمندر وعيدان الكرفس والتفاح والخيار والجزر والسبانخ والشمام والبندورة والعنب بشكل خاص ملائمة للعصر.
- لست مضطرًا لإزالة القشور الرقيقة. أزل فقط القشور السميكة، مثل قشور البرتقال والأناناس والشمندر غير المطهو.
- في حال أردت عصر فاكهة تحتوي على نواة صلبة، فأزل النواة قبل بدء العصر.
- يتحول لون عصير التفاح إلى البني بسرعة شديدة. تجعل هذه العملية أبطأ. أضف بضع القطرات من عصير الليمون الحامض.
- أمّا الفاكهة التي تحتوي على نشاء مثل الموز والبابايا والأفوكادو والتين والمانجو، فهي غير ملائمة للعصر. استخدم جهازًا لتحضير الطعام أو خلاطًا أو خلاطًا يدويًا لعصر أنواع الفاكهة هذه.
- كما يمكن عصر الأوراق وعيدان الأوراق للخس مثلاً.
- تعدّ العصارة غير ملائمة لعصر الفاكهة أو الخضار القاسية جدًا و/أو المليئة بالألياف أو بالنشاء مثل قصب السكر.

7 وصفة طعام صحية

عصير الزنجبيل

اعصر 60 غ من الزنجبيل في 10 ثوانٍ. عليك الضغط بقوة أكبر (لغاية 2 كجم) على الدافعة.

تلميح

- في حال أردت استخدام عصير الزنجبيل أكثر لإضفاء نكهة على أنواع العصير التي تعدّها في المنزل، فيمكنك إعداده مسبقًا. يمكنك تخزين عصير الزنجبيل في ورق مغلق بإحكام في البراد لغاية أسبوع تقريبًا.

8 التنظيف (الصورة رقم 3)

تحذير

- امتنع عن استخدام الإسفنجات الخشنة أو المواد الكاشطة أو السوائل القوية مثل المواد البترولية أو الأسيتون لتنظيف الجهاز.
- لا تغمر وحدة المحرك بالمياه أو بأي سائل آخر على الإطلاق، ولا تغسلها تحت الصنبور.

يعتبر التنظيف مباشرةً بعد الاستخدام أسهل.

1 أوقف تشغيل الجهاز وأزل القابس من مأخذ الحائط وانتظر إلى أن تتوقف المصفاة عن الدوران.
2 أزل القطع القابلة للفصل من وحدة المحرك.
3 نظف هذه القطع بفرشاة تنظيف في المياه الدافئة باستخدام القليل من سائل التنظيف واغسلها تحت الصنبور.
4 نظف وحدة المحرك بقطعة قماش رطبة.

ملاحظة

- استخدم فرشاة ناعمة لتنظيف المصفاة.
- كما يمكنك تنظيف جميع القطع باستثناء وحدة المحرك التي يمكن وضعها في غسالة الأطباق.

9 التخزين (الصورة رقم 4)

خزّن سلك الطاقة الرئيسي في مكان تخزين السلك عن طريق لفّه حول مكان تخزين السلك.

تنبيه

- لا تمسك الجهاز من قطعتي التثبيت أو القمع عند حمله.

10 الضمان والخدمة

إذا احتجت إلى أي خدمات أو معلومات أو إذا واجهتك أي مشكلة، يُرجى زيارة موقع Philips على الإنترنت www.philips.com أو الاتصال بمركز خدمة المستهلك التابع لشركة Philips في بلدك (يمكنك العثور على رقم الهاتف في نشرة الضمان العالمية)، في حال عدم وجود مركز خدمة للمستهلك في بلدك، يرجى زيارة موزّع منتجات Philips المحلي.

فارسی

1 مقدمه

به دنیای محصولات Philips خوش آمدید. به شما برای خرید این محصول تبریک می گوییم! برای استفاده بهینه از خدمات پس از فروش Philips، دستگاه خود را در سایت www.philips.com/welcome ثبت نام کنید.
این دستگاه فقط در صورتی کار می کند که همه قطعات به طور صحیح سوار شده باشند و درب دستگاه درست با گیره جا افتاده باشد.
برای دستور غذاها به www.philips.com/kitchen مراجعه کنید.

2 مهم

قبل از استفاده از دستگاه، این دفترچه راهنما را به دقت بخوانید و آن برای مراجعات بعدی نزد خود نگه دارید.

خطر

- هرگز موتور دستگاه را در آب یا هر مایع دیگری قرار ندهید یا آن را زیر شیر آب نگیرید.
- محفظه موتوره را در ماشین ظرفشویی نشویید.

هشدار

- قبل از اتصال دستگاه به پریز برق بررسی کنید که ولتاژ مشخص شده در زیر دستگاه با ولتاژ برق محلی شما مطابقت داشته باشد.
- اگر دوشاخه، سیم برق یا سایر قطعات آسیب دیده و خراب هستند، از دستگاه استفاده نکنید.
- درصورتی که سیم برق آسیب دیده است برای جلوگیری از بروز خطر، آن را نزد نمایندگی های Philips، مرکز خدمات مجاز Philips یا اشخاص متخصص تعویض کنید.
- این دستگاه نباید توسط کودکان استفاده شود. دستگاه و سیم آن را دور از دسترس کودکان قرار دهید.
- افرادی که از توانایی جسمی، حسی و ذهنی کافی برخوردار نیستند یا تجربه و آگاهی ندارند می توانند با نظارت بزرگترها یا آموختن استفاده ایمن از دستگاه و آگاهی از خطرات ممکن، از دستگاه استفاده کنند.
- کودکان را زیر نظر داشته باشید تا مطمئن شوید با دستگاه بازی نمی کنند.
- درصورت عدم استفاده از دستگاه هرگز آن را روشن نگذارید.
- اگر توری چرخشی یا روکش محافظ آسیب دیده است یا ترک خوردگی قابل مشاهده ای روی آن ها وجود دارد، استفاده از دستگاه را متوقف کرده و با نزدیکترین مرکز خدمات Philips تماس بگیرید.
- در حالی که دستگاه روشن است، انگشت خود یا شیء دیگری را وارد لوله تغذیه نکنید. فقط از دسته فشار دهنده مخصوص این کار استفاده نمایید.
- به تیغه های کوچک سطح توری دست نزنید. این تیغه های خیلی تیز هستند.
- برای اطمینان از این که دستگاه ثابت قرار می گیرد، سطحی که دستگاه را روی آن گذاشته اید و زیر دستگاه را تمیز نگهدارید.
- از دسترسی به الک از طریق خروجی تفاله های جمع کننده تفاله خودداری کنید.
- قبل از تعویض لوازم جانبی یا قطعات ضمیمه ای که هنگام استفاده حرکت می کنند، دستگاه را خاموش کرده و دوشاخه را از برق بکشید. همیشه هنگام عدم استفاده از دستگاه و قبل از سوار کردن، باز کردن یا تمیز کردن آن، دوشاخه دستگاه را از برق بکشید.

احتیاط

- این دستگاه فقط برای مصارف خانگی طراحی شده است.
- هرگز از لوازم جانبی یا قطعات سازندگان دیگر یا لوازمی که Philips آن ها را توصیه نمی کند استفاده نکنید. اگر از چنین لوازم جانبی یا قطعاتی استفاده کنید، ضمانت نامه شما از درجه اعتبار ساقط می شود.
- قبل از روشن کردن دستگاه، بررسی کنید همه قطعات به طور صحیح نصب شده باشند.
- فقط در صورت قفل بودن گیره از دستگاه استفاده کنید.
- وقتی دستگاه را خاموش کردید و توری از حرکت بازایستاد می توانید گیره ها را باز کنید.
- وقتی دستگاه در حال کار کردن است محفظه مخصوص تفاله را برندارید.
- دستگاه را برای بیشتر از 2 دقیقه بدون وقفه روشن نگه ندارید. اگر هنوز گرفتن آبمیوه تمام نشده است، آبمیوه گیر را خاموش کرده و بگذارید 2 دقیقه خنک شود و سپس به کار با دستگاه ادامه دهید.
- همیشه آن را پس از استفاده از پریز بکشید.
- میزان صدا = 78 دسی بل [A]

میدان الکترومغناطیسی (EMF)

این دستگاه Philips با کلیه قوانین و استانداردهای کاربردپذیر میدان های الکترومغناطیسی مطابقت دارد.

بازیافت

این محصول از قطعات و مواد با کیفیت بسیار بالا ساخته شده است که قابل بازیافت و استفاده مجدد می باشند.
علامت ضربدر روی سطل زباله بر روی دستگاه نشان می دهد که محصول تحت پوشش مصوبه اروپایی EC/2002/96 قرار دارد.

هرگز این محصول را همراه با سایر زباله های خانگی دور نریزید. لطفا از قوانین محلی جمع آوری جداگانه محصولات الکتریکی و الکترونیکی مطلع باشید. دور انداختن صحیح محصول قدیمی، از تاثیر بالقوه منفی بر روی محیط زیست و سلامت انسان جلوگیری می کند.

3 نمای کلی (شکل 1)

1	دسته فشار دهنده	7	محفظه مخصوص تفاله
2	لوله تغذیه	8	محفظه موتور
3	درب دستگاه	9	کلید روشن/خاموش
4	توری	10	گیره
5	جمع کننده تفاله	11	محور متحرک
6	دهانه خروجی	12	محل جمع کردن سیم

4 آماده سازی برای استفاده

قبل از اولین استفاده دستگاه، کلیه قطعاتی را که در تماس با غذا هستند کاملاً تمیز کنید (به بخش "تمیز کردن" مراجعه کنید).

توجه

- همیشه قبل از استفاده توری دستگاه را بررسی کنید. در صورت مشاهده هر گونه ترک خوردگی یا آسیب، از دستگاه استفاده نکنید و با نزدیکترین مرکز خدمات Philips تماس بگیرید یا دستگاه را به فروشنده نشان دهید.
- دقت کنید قلاب روی درب در سوراخ مخزن آبمیوه جا افتاده باشد.
- گیره را روی درب ببندید تا قفل شود و جمع کننده آبمیوه را جا بیاندازد ("با صدای کلیک").
- قبل از شروع، یک لیوان در زیر لوله بگذارید.

5 استفاده از آبمیوه گیری (شکل 2)

قبل از شروع، مانند شکل 2 دستگاه را سوار کنید.
از آبمیوه گیری برای گرفتن آب میوه و سبزیجات استفاده کنید.

نکته

- بلافاصله پس از گرفتن آب میوه و سبزیجات آن را بنوشید. اگر آبمیوه مدتی در معرض هوا قرار گیرد، مزه و ارزش غذایی خود را از دست می دهد.
- برای آن که مدت بیشتری آبمیوه تازه داشته باشید، بعد از گرفتن آبمیوه یک درپوش روی لیوان بگذارید.
- برای گرفتن حداکثر آبمیوه، همیشه دسته فشار دهنده را آهسته فشار دهید.

توجه

- این دستگاه فقط در صورتی کار می کند که همه قطعات به طور صحیح سوار شده و درب دستگاه با گیره محکم در جای خود قفل شده باشد.
- دستگاه را برای بیشتر از 2 دقیقه بدون وقفه روشن نگه ندارید. اگر هنوز گرفتن آبمیوه تمام نشده است، آبمیوه گیر را خاموش کرده و بگذارید 2 دقیقه خنک شود و سپس به کار با دستگاه ادامه دهید.
- فشار خیلی زیاد بر دسته فشار دهنده وارد نکنید چون این بر روی کیفیت نهایی آبمیوه اثر می گذارد. حتی ممکن است باعث شود توری لحظه ای متوقف شود.
- هرگز انگشت خود یا شیء دیگری را وارد لوله تغذیه نکنید.
- وقتی همه میوه ها را آب گرفتید و جریان آبمیوه متوقف شد، دستگاه را خاموش کرده و اجازه دهید توری از چرخش بایستد.
- اگر در حین استفاده، محفظه مخصوص تفاله پر شد، دستگاه را خاموش کنید، با دقت محفظه را خارج کرده و خالی کنید. قبل از شروع مجدد به گرفتن آبمیوه، محفظه مخصوص تفاله را سوار کنید.

6 نکاتی راجع به گرفتن آبمیوه

نکته

- از میوه و سبزیجات تازه استفاده کنید؛ چون آب بیشتری دارند. آناناس، چغندر، ساقه های کرفس، سیب، خیار، هویج، اسفناج، طالبی، گوجه فرنگی و انگور برای این آبمیوه گیری مناسب هستند.
- نیازی به گرفتن پوست میوه هایی که پوست نازک دارند نیست. فقط پوست های ضخیم مانند پوست پرتقال، آناناس و چغندر نپخته را بگیرید.
- برای گرفتن آب میوه های هسته دار، قبلا هسته آن ها را خارج کنید.
- آب سیب خیلی سریع قهوه ای می شود. برای آن که آب سیب دیرتر تغییر رنگ دهد، چند قطره لیمو به آن اضافه کنید.
- میوه های نشاسته دار مثل موز، پاپایه، آووکادو، انجیر و عنبه برای استفاده در آبمیوه گیر مناسب نیستند. برای این میوه ها از غذاساز، مخلوط کن یا مخلوط کن دستی استفاده کنید.
- برگ ها و ساقه های برگ کاهو را نیز می توانید در این آبمیوه گیر بریزید.
- این آبمیوه گیری برای میوه های خیلی سفت و/یا فیبری یا نشاسته دار یا سبزیجاتی همچون نیشکر مناسب نمی باشد.

7 دستور غذای سالم

آب زنجبیل

آب 60 گرم زنجبیل را در 10 ثانیه بگیرید. باید فشار بیشتری بر روی دسته فشار دهنده وارد کنید (تا 2 کیلوگرم).

نکته

- اگر از آب زنجبیل برای طعم دادن به آبمیوه های خانگی خود استفاده می کنید می توانید آن را از قبل تهیه کنید و کنار بگذارید. می توانید آب زنجبیل را در یک شیشه دربسته و در یخچال حداکثر تا یک هفته نگهداری کنید.

8 تمیز کردن (شکل 3)

هشدار

- هرگز از سمباده، مواد شیمیایی ساینا یا مایعات خورنده مانند بنزین یا استون برای تمیز کردن دستگاه استفاده نکنید.
- هرگز موتور دستگاه را در آب یا هر مایع دیگری قرار ندهید یا آن را زیر شیر آب نگیرید.

بسیار راحت تر است که آبمیوه گیری را بلافاصله بعد از استفاده تمیز کنید.

1 دستگاه را خاموش کرده و از برق بکشید. صبر کنید که توری از چرخش بایستد.
2 قطعات قابل جدا شدن را از محفظه موتور باز کنید.
3 این قطعات را با یک برس تمیز در آب گرم و مقداری شوینده بشویید و زیر آب شیر آب کشی نمایید.
4 محفظه موتور را با پارچه مرطوب تمیز کنید.

توجه

- از یک برس نرم برای تمیز کردن توری استفاده کنید.
- می توانید همه قطعات به جز محفظه موتور را نیز در ماشین ظرفشویی بشویید.

9 نگهداری (شکل 4)

سیم برق را به داخل محل جمع کردن سیم فشار دهید و در آن جا نگهداری کنید.

احتیاط

- هنگام حمل، دستگاه را با گیره یا لوله آن نگیرید.

10 ضمانت و خدمات پس از فروش

برای کسب اطلاعات، استفاده از خدمات یا رفع اشکال دستگاه خود، لطفاً از وب سایت Philips به آدرس www.philips.com بازدید فرمایید یا با مرکز خدمات پس از فروش Philips در کشور خود تماس بگیرید (برای دسترسی به شماره تلفن این مراکز در سراسر جهان به برگ ضمانت نامه مراجعه کنید). اگر در کشور شما مرکز خدمات پس از فروش Philips وجود ندارد به فروشنده دستگاه خود مراجعه نمایید.