PHILIPS and the Philips Shield Emblem are registered trademarks of Koninklijke Philips N.V. and are used under license.
This product has been manufactured by and is sold under the responsibility of Versuni Holding B.V., and Versuni Holding B.V. is the warrantor in relation to this product.
2024 © Versuni Holding B.V.

6420.010.1302.3 (17/04/2024)

PHILIPS

AC2729

EN	User manual	1
AZ	Təlimat kitabçası	16
BG	Ръководство за потребителя	32
CS	Příručka pro uživatele	49
HR	Korisnički priručnik	65
HU	Felhasználói kézikönyv	81
HY	Օգտագործողի ձեռնարկ	97
KA	მომხმარებლის სახელმძღვანელო	116
KK	Қолданушының нұсқасы	135
KY	Колдонуучунун нускамалары	153
PL	Instrukcja obsługi	171
RO	Manual de utilizare	187
RU	Руководство пользователя	203
SK	Príručka užívateľa	222
SL	Uporabniški priročnik	238
SR	Korisnički priručnik	253
TG	Дастури корбар	268
TK	Ulanyjy gollanmasy	285
UK	Посібник користувача	302
UZ	Foydalanuvchi qo'llanmasi	319

1

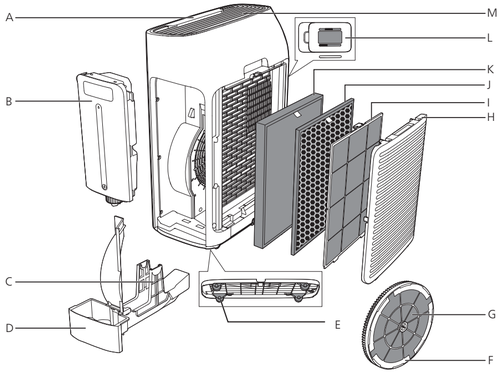

2

Control buttons

Display panel

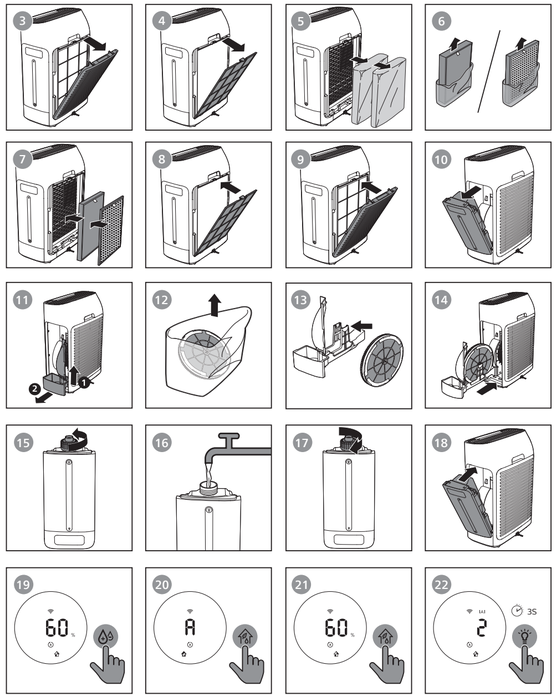
3
4
5
6
7
8
9
10
11
12
13
14
15
16
17
18
19
60
20
A
21
60
22
2
3S

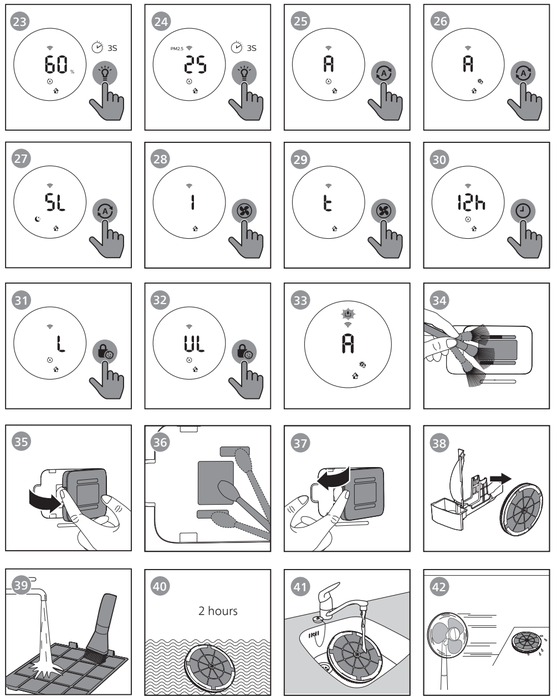
23
60
3S
24
PM2.5
2S
3S
25
A
26
A
27
SL
28
1
29
t
30
12h
31
L
32
UL
33
A
34
35
36
37
38
39
40
2 hours
41
42

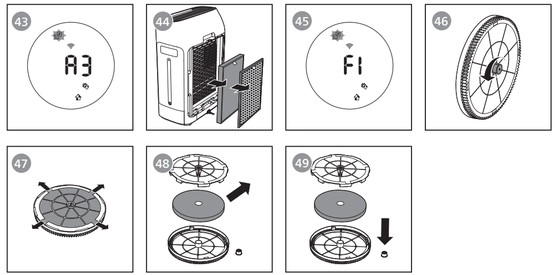
43
A3
44
45
F1
46
47
48
49

Contents

1 Important 2
Safety 2

2 Your air purifier 3
Product overview (fig. 1) 3
Controls overview (fig. 2) 4

3 Get started 4
Installing the NanoProtect filter 4
Preparing for humidification 4
Wi-Fi connection 5

4 Use the appliance 6
Understanding the air quality light 6
Switching on and off 6
Setting the humidity level 6
Switching the operation mode 6
Using the light dimming function 7
Switching the display mode 7
Changing the Auto mode setting 7
Changing the fan speed 8
Setting the timer 8
Setting the child lock 8
Water level 8

5 Cleaning 9
Cleaning schedule 9
Cleaning the body of the appliance 9
Cleaning the air quality sensor 9
Cleaning the water tank, water tray and NanoCloud rotary humidification wick 9
Cleaning the pre-filter 10
Descaling the NanoCloud rotary humidification wick 10

6 Replace the filter and wick 11
Understanding the healthy air protect lock 11
Replacing the NanoProtect filter (fig. 43) 11
Replacing the NanoCloud rotary humidification wick 12

7 Troubleshooting 13

8 Warranty and support 15
Order parts or accessories 15

9 Notices 15
Electromagnetic fields (EMF) 15
Recycling 15
Notice 15
Simplified EU declaration of conformity 15

1 Important

Safety

Read this user manual carefully before you use the appliance, and save it for future reference.

Danger

- Do not let water or any other liquid or flammable detergent enter the appliance to avoid electric shock and/or a fire hazard.
- Do not clean the appliance with water, any other liquid, or a (flammable) detergent to avoid electric shock and/or a fire hazard.
- Do not spray any flammable materials such as insecticides or fragrance around the appliance.
- The water in the water tank is not suitable for drinking. Do not drink this water and do not use it to feed animals or to water plants. When you empty the water tank, pour the water down the drain.

Warning

- Be aware that high humidity levels may encourage the growth of biological organisms in the environment.
- Do not permit the area around the humidifier to become damp or wet. If dampness occurs, turn the output of the humidifier down. If the humidifier output volume cannot be turned down, use the humidifier intermittently. Do not allow absorbent materials, such as carpeting, curtains, drapes, or tablecloths, to become damp.
- Never leave water in the reservoir when the appliance is not in use.
- Empty and clean the humidifier before storage. Clean the humidifier before next use.
- Check if the voltage indicated on the side of the appliance corresponds to the local power voltage before you connect the appliance.
- If the power cord is damaged, you must have it replaced by Philips, a service center authorized by Philips, or similarly qualified persons in order to avoid a hazard.
- Do not use the appliance if the plug, the power cord, or the appliance itself is damaged.
- This appliance can be used by children aged from 8 years and above and persons with reduced physical, sensory or mental capabilities or lack of experience and knowledge if they have been given supervision or instruction concerning use of the appliance in a safe way and understand the hazards involved.
- Cleaning and user maintenance shall not be made by children without supervision.
- Children should be supervised to ensure that they do not play with the appliance.
- Do not block the air inlet and outlet, e.g. by placing items on the air outlet or in front of the air inlet.
- Standard WiFi interface based on 802.11b/g/n at 2.4 GHz with a maximum output power of 31.62 mW EIRP.

Caution

- This appliance is not a substitute for proper ventilation, regular vacuum cleaning, or use of an extractor hood or fan while cooking.
- If the power socket used to power the appliance has poor connections, the plug of the appliance becomes hot. Make sure that you plug the appliance into a properly connected power socket.
- Always place and use the appliance on a dry, stable, level, and horizontal surface.
- Leave at least 20cm free space behind and on both sides of the appliance and leave at least 30cm free space above the appliance.
- Do not place anything on top of the appliance.
- Do not place the appliance directly below an air conditioner to prevent condensation from dripping onto the appliance.
- Make sure all filters are properly installed before you switch on the appliance.
- Only use the original Philips filters specially intended for this appliance. Do not use any other filters.
- Avoid knocking against the appliance (the air inlet and outlet in particular) with hard objects.
- Do not insert your fingers or objects into the air outlet or the air inlet to prevent physical injury or malfunctioning of the appliance.
- Do not use this appliance when you have used indoor smoke-type insect repellents or in places with oily residues, burning incense, or chemical fumes.

- Do not use the appliance near gas appliances, heating devices or fireplaces.
- Always unplug the appliance after use and before filling water, cleaning, or carrying out other maintenance.
- Do not use the appliance in a room with major temperature changes.
- To prevent interference, place the appliance at least 2m away from electrical appliances that use airborne radio waves such as TVs, radios, and radio-controlled clocks.
- When the appliance is not used for a long time, bacteria may grow on the filters. Check the filters after a long period of disuse. If the filters are very dirty, replace them (see the chapter "Replace the filter and wick").
- The appliance is only intended for household use under normal operating conditions.
- Do not use the appliance in wet surroundings or in surroundings with high ambient temperatures, such as the bathroom, toilet, or kitchen.
- The appliance does not remove carbon monoxide (CO) or radon (Rn). It cannot be used a safety device in case of accidents with combustion processes and hazardous chemicals.
- Only fill the water tank with cold tap water. Do not use ground water or hot water.
- Do not put any substance other than water in the water tank. Do not put fragrance in the water tank.
- If you do not use the humidification function for a long time, clean the water tank and NanoCloud rotary humidification wick tray, and air dry the NanoCloud rotary humidification wick.
- If you need to move the appliance, disconnect the appliance from the power supply first. Then empty or remove the water tank and water tray. Carry the appliance horizontally by the handles on both sides of the appliance.
- Unplug the appliance during filling and cleaning.

2 Your air purifier

Congratulations on your purchase, and welcome to Philips!
To fully benefit from the support that Philips offers, register your product at www.philips.com/welcome.
The Philips air purifier brings fresh, humidified air to your house for the health of your family. It offers you advanced evaporation system with NanoCloud technology, using a special humidification filter which adds H2O molecules to the dry air, and produces healthy humid air without formation of water mist. Its humidification filter retains bacteria, calcium and other particles from the water. It delivers only pure humidified air in your home. No more dry air in the winter season or from the air conditioning.
Read this user manual carefully before you use the appliance, and save it for future reference.

Product overview (fig. 1)

A	Control panel
B	Water tank
C	Wick support
D	Water tray
E	Unilateral wheels
F	Wick wheel
G	NanoCloud rotary humidification wick (**FY2425**)
H	Back side cover
I	Pre-filter
J	NanoProtect filter Active Carbon (**FY1413**)
K	NanoProtect filter Series 2 (**FY1410**)
L	Air quality sensor
M	Air outlet

Controls overview (fig. 2)

Control buttons

	Power on/off button
	Child lock button
	Auto mode button
	Fan speed button
	Humidity setting button
	Light dimming button
	2-in-1 mode on/off button
	Timer/Reset button

Display panel

	Sleep mode
	Auto mode
	Allergen mode
	Purification ONLY mode
	2-in-1 mode
	Filter replacement alert
	Water refill alert
	Pre-filter and wick cleaning alert
PM2.5	PM2.5 display
IAI	Indoor Allergen Index display
	Wi-Fi indicator

3 Get started

Installing the NanoProtect filter

Before using the appliance, remove all packaging materials of the filter and place it into the appliance described as follows:

Note

- Make sure that the side with the tag is pointing towards you.

1 Pull the top part of the back panel towards you to release it from the appliance (fig. 3).
2 Press the clip down and pull the pre-filter towards you (fig. 4).
3 Remove all filters (fig. 5).
4 Remove all packaging materials of the NanoProtect filter (fig. 6).
5 Place the NanoProtect filter back into the appliance (fig. 7).
6 Put the pre-filter back into the appliance, mount the pre-filter onto the bottom of the appliance first, and then push the clips on the top of pre-filter against the appliance (fig. 8).
7 To reattach the back cover, mount the panel onto the bottom of the appliance first, and then push the top of the panel against the appliance (fig. 9).

Preparing for humidification

1 Pull out the water tank (fig. 10).
2 Lift the water tray upwards and pull it out horizontally (fig. 11).
3 Remove all packaging material of the NanoCloud rotary humidification wick (fig. 12).

Note

- The humidification wick has been assembled on the wick wheel upon purchase.

4 Place the wick wheel on the wick support (fig. ⑬).

Note

- When placing the wick wheel on the wick support, make sure that the projections on the wick wheel falls into the corresponding grooves.

5 Place the water tray back into the appliance (fig. ⑭).

6 Turn the top cap of the water tank anti-clockwise to unscrew it (fig. ⑮).

7 Fill the water tank with cold tap water (fig. ⑯).

8 Turn the top cap clockwise to tightly lock it onto the water tank (fig. ⑰).

9 Place the water tank back into the appliance (fig. ⑱).

Wi-Fi connection

Setting up the Wi-Fi connection for the first time

1 Download and install the Philips "**Air+**" app from the **App Store** or **Google Play**.

2 Put the plug of the air purifier in the power socket and touch ⏻ to turn on the air purifier.
   ↳ The Wi-Fi indicator blinks orange for the first time.

3 Make sure that your smartphone or tablet is successfully connected to your Wi-Fi network.

4 Launch the "**Air+**" app and click on "**Connect a New Device**" or press the "**+**" button on the top of the screen. Follow the onscreen instructions to connect the air purifier to your network.

5 After the successful pairing and connection, the Wi-Fi indicator will light up white. If pairing is not successful, consult the troubleshooting section, or the help section in the "**Air+**" App for extensive and up-to-date troubleshooting tips.

Note

- This instruction is only valid when the air purifier is being set up for the first time. If the network has changed or the setup needs to be performed again, consult section "Reset the Wi-Fi connection" on page 5.
- If you want to connect more than one air purifier to your smartphone or tablet, you have to do this one by one. Complete the set up of one air purifier before you turn on the other air purifier.
- Make sure that the distance between your smartphone or tablet and the air purifier is less than 10 m without any obstructions.

Reset the Wi-Fi connection

Note

- This applies when the default network to which your purifier is connected has changed.
- Reset the Wi-Fi connection when your default network has changed.

1 Put the plug of the air purifier in the power socket and touch ⏻ to turn on the air purifier.

2 Touch ⏻ and simultaneously for 3 seconds until you hear a beep.
   ↳ The air purifier goes to pairing mode.
   ↳ The Wi-Fi indicator blinks orange.

3 Follow the steps 4-5 in **"Setting up the Wi-Fi connection for the first time"** section.

4 Use the appliance

Understanding the air quality light

PM2.5 level	Air quality light color	Air quality level
≤12	Blue	Good
13-35	Blue-Purple	Fair
36-55	Purple-Red	Poor
>55	Red	Very poor

The air quality light automatically goes on when the appliance is switched on, and lights up all colors in sequence. In a short time the air quality sensors select the color that corresponds to the ambient air quality.

PM2.5

AeraSense sensing technology accurately detects and quickly responds to even the slightest particle change in the air. It provides you with reassurance with real-time PM2.5 feedback.
Most of the indoor air pollutants fall under PM2.5 – which refers to airborne particle pollutants smaller than 2.5 micrometers. Common indoor sources of fine particles are tobacco smoke, cooking, burning candles. Some airborne bacteria and the smallest mold spores, pet allergen and dust mite allergen particles also fall under PM2.5.

IAI

The professional-grade **AeraSense** sensor detects the level of indoor air allergen and with numerical feedback from 1 to 12 the potential risk level of indoor air allergens can be displayed. 1 indicates best air quality.

Switching on and off

1 Put the plug in the power socket.
   ↳ The appliance beeps.

2 Touch ⏻ to switch on the appliance.
   ↳ The appliance operates under the 2-in-1 mode by default with displayed on the screen.
   ↳ When the appliance is warming up, "- - -" displays on the screen. After measuring the particulate matter only in the air, the appliance shows the PM2.5 level and operates in the auto mode by default.
   ↳ After measuring the air quality for approximately 30 seconds, the air quality sensor automatically selects the appropriate air quality light color.

3 Touch and hold ⏻ for 3 seconds to switch off the appliance.

Note

- After the appliance is switched off by the on/off button ⏻, if the plug is still in the power socket, the appliance will operate under the previous settings when it is switched on again.

Setting the humidity level

1 Touch the humidity button repeatedly to set the desired air humidity to 40%, 50%, 60% or "- -" (fig. 19).

Note

- When the humidity level "- -" is chosen, the appliance will keep humidifying the room until the ambient humidity level reaches 70%RH.

Note

- When the target humidity level is reached, the wick wheel will stop rotating. It will start rotating again when the humidity drops below the target level.
- If you want to increase the humidity level quickly, you can select a higher fan speed.

Switching the operation mode

The appliance has two operation modes, the purification ONLY mode and the 2-in-1 mode.

1 Touch the mode selection button to switch to the purification ONLY mode (fig. 20).

↳ displays on the screen when the appliance operates in the purification ONLY mode.

2 Touch the mode selection button again to switch to the 2-in-1 mode (fig. 21).
↳ displays on the screen when the appliance operates in the 2-in-1 mode.
↳ The current humidity level displays on the screen by default.

Note

- The screen will display humidity level for 3 seonds and change to display the highest level of IAI or PM2.5 if one of which is not good.

Using the light dimming function

With the light dimming button, you can switch on or off the air quality light, the display screen and the function indicator if desired.

1 Touch the light dimming button once, the air quality light will be dimmed.

2 Touch the light dimming button again, the air quality light and the display panel will be turned off.

3 Touch the light dimming button for the third time, all lights will be on again.

Switching the display mode

The appliance has three display modes, PM2.5 display, IAI display and humidity level display.

Note

- The appliance operates in PM2.5 display mode by default.

1 Touch and hold for 3 seconds to switch to IAI display (fig. 22).
↳ IAI indicator and the actual IAI level display on the screen.

2 Touch and hold for 3 seconds twice to switch to actual humidity level display (fig. 23).

3 Touch and hold for 3 seconds to switch to PM2.5 display (fig. 24).
↳ PM2.5 indicator and the actual PM2.5 level display on the screen.

Note

- The screen will display humidity level for 3 seonds and change to display the highest level of IAI or PM2.5 if one of which is not good.

Changing the Auto mode setting

You can choose the Auto mode ( ), the Allergen mode ( ) and the Sleep mode (SL).

Auto mode

In auto mode, the appliance selects the fan speed in accordance with the ambient air humidity and air quality.

- Touch the fan speed button to select Auto mode (fig. 25).
  ↳ Auto (A) and display on the screen.
  ↳ The appliance operates in Auto mode by default.

Allergen mode

The extra-sensitive allergen mode is designed to react to even a small change in allergen levels in the surrounding air.

- Touch the Auto mode button to select the Allergen mode (fig. 26).
  ↳ Auto (A) and display on the screen.

Sleep (SL)

In Sleep mode, the air purifier operates quietly on a very low speed.

- Touch the Auto mode button select the Sleep mode (SL) (fig. 27).
  ↳ Sleep (SL) and display on the screen.

Note

- All lights will go off except if no buttons are touched after one minute.
- You can turn on the lights manually by touching any buttons.

Changing the fan speed

There are several fan speeds available.

Manual

- Touch the fan speed button repeatedly to select the desired fan speed (**1**, **2** or **3**) (fig. 28).

Turbo (t)

In Turbo mode, the air purifier operates on the highest speed.

- Touch the fan speed button to select the Turbo mode ( ) (fig. 29).

Setting the timer

With the timer, you can let the appliance operate for a set number of hours. When the set time has elapsed, the appliance will automatically switch off.

- Touch the Timer/Reset button repeatedly to choose the number of hours you want the appliance to operate (fig. 30).
  - ↳ The timer is available from 1 to 12 hours.
- To deactivate the timer function, touch the Timer/Reset button repeatedly until "---" displays on the screen.

Setting the child lock

1 Touch and hold the child lock button for 3 seconds to activate child lock (fig. 31).
   - ↳ displays on the screen for 3 seconds.
   - ↳ When the child lock is on, all the other buttons are not responsive.

2 Touch and hold the child lock button for 3 seconds again to deactivate child lock (fig. 32).
   - ↳ displays on the screen for 3 seconds.

Water level

The water level in the water tank is visible through the water level window on the water tank.
When there is not enough water in the water tank, the water refill light goes on to indicate that you have to refill the water tank. (fig. 33).

Note

- When there is no water in the water tank, the wick wheel will stop rotating. When the water tank is refilled with water, the wick wheel will start rotating again.

5 Cleaning

Note

- Always unplug the appliance before cleaning.
- Never immerse the appliance in water or any other liquid.
- Never use abrasive, aggressive, or flammable cleaning agents such as bleach or alcohol to clean any part of the appliance.
- Only the pre-filter and NanoCloud rotary humidification wick are washable. The NanoProtect filter is not washable nor vacuum cleanable.

Cleaning schedule

Frequency	Cleaning method
When necessary	Wipe the surface of the appliance with a soft dry cloth.
Every week	Rinse the water tank, the water tray and the NanoCloud rotary humidification wick.
When the cleaning icon lights up and F0 displays on the screen.	Clean the pre-filter.
	Descale the NanoCloud rotary humidification wick with the water and white vinegar (5% acetic acid) or water and citric acid.

Cleaning the body of the appliance

Regularly clean the inside and outside of the appliance to prevent dust from collecting.

1 Wipe away dust with a soft dry cloth from the body of the appliance.

2 Clean the air outlet with a soft dry cloth.

Cleaning the air quality sensor

Clean the air quality sensor every 2 months for optimal functioning of the purifier. Clean them more frequently if you use the purifier in a dusty environment.

Note

- When the humidity level in the room is very high, it is possible that condensation develops on the air quality sensor. As a result, the air quality light may indicate that the air quality is bad even though it is good. In this case you have to clean the air quality sensor or use one of the manual speed settings.

1 Clean the air quality sensor inlet and outlet with a soft brush (fig. 34).

2 Open the air quality sensor cover (fig. 35).

3 Clean the air quality sensor, the dust inlet and the dust outlet with a lightly moistened cotton swab (fig. 36).

4 Dry them with a dry cotton swab.

5 Reattach the air quality sensor cover (fig. 37).

Cleaning the water tank, water tray and NanoCloud rotary humidification wick

Note

- Cleaning the water tank, water tray and NanoCloud rotary humidification wick every week to keep them hygienic.

1 Pull out the water tank (fig. 10).

2 Lift the water tray upwards and pull it out horizontally (fig. 11).

3 Take the wick wheel off the wick support (fig. 38).

4 Rinse the water tank, water tray and NanoCloud rotary humidification wick under a running tap.

Note

- Do not take the NanoCloud rotary humidification wick off the wheel during cleaning.
- Do not scrub the NanoCloud rotary humidification wick or place it under direct sunlight.
- If necessary, use a mild detergent to clean the water tank and water tray. In this case, rinse the water tank and water tray thoroughly.

5 Wipe the outside of the water tank and water tray dry.

6 Place the wick wheel on the wick support (fig. 13).

Note

- When placing the wick wheel on the wick support, make sure that the projections on the wick wheel falls into the corresponding grooves.

7 Place the water tray back into the appliance (fig. 14).

8 Place the water tank back into the appliance (fig. 18).

Cleaning the pre-filter

Note

- If the pre-filter is damaged, worn or broken, do not use. Visit www.philips.com/support or contact the Consumer Care Center in your country.

Filter alert light status	Follow this
F0 displays on the screen and wick& pre-filter cleaning alert goes on	Clean the pre-filter

1 Pull the top part of the back panel towards you to release it from the appliance (fig. 3).

2 To remove the pre-filter, press the clip down and pull the filter towards you (fig. 4).

3 Wash the pre-filter under a running tap. If the pre-filter is very dirty, use a soft brush to brush away the dust (fig. 39).

4 Air dry the pre-filter.

Note

- Make sure that the pre-filter is completely dry. If it is still wet, bacteria may multiply in it and shorten the lifetime of the pre-filter.

5 After the pre-filter is completely dry, place it back into the back panel (fig. 8).

6 Touch and hold for 3 seconds to reset the pre-filter cleaning time.

Descaling the NanoCloud rotary humidification wick

Filter alert light status	Follow this
F0 displays on the screen and wick& pre-filter cleaning alert goes on	Descale the NanoCloud rotary humidification wick (FY2425)

1 Pull out the water tank (fig. 10).

2 Lift the water tray upwards and pull it out horizontally (fig. 11).

3 Take the wick wheel off the wick support (fig. 38).

4 Soak the NanoCloud rotary humidification wick in cleansing agent (e.g diluted white vinegar, Citric acid solution) for two hours (fig. 40).

Note

- Please use mid or acid cleanser
  - White vinegar (5% acetic acid) mix with equal amount of water
  - 24g citric acid mix with 4L water
- If there are white deposits (limescale) on the filter, make sure that the side with the white deposits is immersed in the water.
- Do not take the NanoCloud rotary humidification wick off the wheel during descaling.

5 Rinse the NanoCloud rotary humidificationwick under the tap to rinse away vinegar or citric acid residues. During rinsing, turn the wick so that both front and back are rinsed (fig. 41).

6 Air dry the NanoCloud rotary humidification wick (fig. 42).

Note

- Do not put the NanoCloud rotary humidification wick under direct sunlight.

7 Touch and hold for 3 seconds to reset the NanoCloud rotary humidification wick cleaning time.

6 Replace the filter and wick

English

Understanding the healthy air protect lock

This appliance is equipped with the healthy air protect lock to make sure that the Nano protect filter and the humidification wick are in optimal condition when the appliance is operating. When the Nano protect filter and the humidification wick are almost expired, the replacement light starts to flash to indicate that they need to be replaced.
If you do not replace the filter and wick in time, the appliance will stop operating and get locked.

Replacing the NanoProtect filter (fig. 43)

Note

- The filter is not washable or reusable.
- Always turn off the air purifier and unplug from the electrical outlet before replacing the filters.

Filter alert light status	Follow this
A3 is displayed and the filter replacement light flashes on the screen.	Replace the NanoProtect filter Series 3 (FY1410)
C7 is displayed and the filter replacement light flashes on the screen.	Replace the NanoProtect filter Active Carbon (FY1413)

1 Remove the used filters from the appliance (fig. 44).

Note

- Do not touch the pleated filter surface, or smell the filters as they have collected pollutants from the air.
- Wash your hands after disposing of the used filters.

2 Remove all packaging material of the new filters (fig. 6).

3 Place the new filters into the appliance (fig. 7).

4 Touch and hold ◷ for 3 seconds to reset the NanoProtect filter lifetime counter.

Replacing the NanoCloud rotary humidification wick

Filter alert light status	Follow this
F1 is displayed and the filter replacement light flashes on the screen (fig. 45).	Replace the NanoCloud rotary humidification wick

1 Take the wick wheel off the wick support (fig. 38).

2 Grip the shaft screw on the other side of the wheel, rotate it anticlockwise to release the wick from the wheel (fig. 46).

3 Unfasten the locks on the edge of the wheel successively to disassemble the wick wheel (fig. 47).

4 Take the used NanoCloud rotary humidification wick out (fig. 48).

5 Remove all packaging material of the new NanoCloud rotary humidification wick (fig. 12).

6 Place the new NanoCloud rotary humidification wick in the wick wheel, and then fasten the locks on the wick wheel (fig. 49).

7 Place the wick wheel on the wick support (fig. 13).

Note

- When placing the wick wheel on the wick support, make sure that the projections on the wick wheel falls into the corresponding grooves.

8 Place the water tray and water tank back into the appliance (fig. 14).

9 Touch and hold ◷ for 3 seconds to reset the NanoCloud rotary humidification wick lifetime counter.

7 Troubleshooting

This chapter summarizes the most common problems you could encounter with the appliance. If you are unable to solve the problem with the information below, contact the Consumer Care Center in your country.

Problem	Possible solution
The appliance does not work even though it is plugged in.	• The filter replacement light has been flashing but you have not replaced the NanoProtect filter, and the appliance is now locked. In this case, replace the filter and reset the filter lifetime counter. • The water refill light flashes. Make sure the water tank is properly installed and there is enough water in the water tank.
The appliance does not work even though it is switched on.	• The appliance is working but the buttons are not responsive. Check if the child lock is on.
There are some white deposits on the NanoCloud rotary humidification wick.	• The white deposits are called scale and they consist of minerals from the water. Scale on the NanoCloud rotary humidification wick affects the humidifying performance, however it does not harm your health. Follow the cleaning instructions in the user manual.
No air comes out of the air outlet.	• Plug the appliance into the power supply and switch on.
The airflow that comes out of the air outlet is significantly weaker than before.	• The pre-filter is dirty. Clean the pre-filter (see the chapter "Cleaning"). • Make sure that you have removed all packaging material of the NanoProtect filter.
The air quality does not improve, even though the air purifier has been operating for a long time.	• Check if the packing material is removed from the filters. • One of the filters has not been placed in the air purifier or a filter is not placed properly. Make sure that all filters are properly installed in the following order, starting with the innermost filter: 1) NanoProtect filter Series 3 (**FY1410**); 2) NanoProtect filter Active Carbon (**FY1413**); 3) pre-filter. • The air quality sensor is wet. Make sure that the air quality sensor is clean and dry (see chapter "Cleaning").
It takes a long time to reach the target humidity level.	• NanoCloud technology evenly distributes invisible water vapour into your room. In dry conditions moisture from the humidifier will be absorbed by walls, furniture, and other items in your room. Ventilation of dry outside air will also increase the time it takes to reach the target humidity. To optimize humidification and purification performance, it's recommended to close doors and windows during use.

Problem	Possible solution
I do not see water vapor coming out of the appliance. Is it working?	• When mist is very fine, it is invisible. The appliance has a NanoCloud humidification technology, which produces healthy humid air from the outlet area without formation of water mist. Therefore, you cannot see the mist.
The appliance produces a strange smell.	• The first few times you use the appliance, it may produce a plastic smell. This is normal. However, if the appliance produces a burnt smell even if removing filters, contact your Philips dealer or an authorized Philips service center. • The filter may produce smell after being used for a while because of the absorption of indoor air. Remove the filter and place it where it has direct sunlight and ventilation for several hours. Re-install and try using it again. If the odor remains, please replace the filter.
The appliance is extra loud.	• You have not removed all packaging material of the filters. Make sure that you have removed all packaging material. • Change the fan speed to lower fan speed level.
The appliance still indicates that I need to replace a filter, but I already did.	• Perhaps you did not touch and hold the Timer/Reset button correctly. Plug in the appliance, touch to switch on the appliance, and touch and hold the Timer/Reset button for 3 seconds.
Error codes "E1", "E2", "E3", "E4" or "E5" displays on the screen.	• The appliance has malfunctions. Contact the Consumer Care Center in your country.
The Wi-Fi setup is not successful.	• If the router your purifier is connected to is dual – band and currently it is not connecting to a 2.4GHz network, please switch to another band of the same router (2.4GHz) and try to pair your purifier again. 5GHz networks are not supported. • Web authentication networks are not supported. • Check if the purifier is within range of the Wi-Fi router. You can try to locate the air purifier closer to the Wi-Fi router. • Check if the network name is correct. The network name is case-sensitive. • Check if the Wi-Fi password is correct. The password is case-sensitive. • Retry the setup with the instructions in section "Reset the Wi-Fi connection". • The Wi-Fi connectivity can be interrupted by electromagnetic or other interferences. Keep the appliance away from other electronic devices that may cause interferences. • Check if the mobile device is in airplane mode. Make sure to have the airplane mode deactivated when connecting to the Wi-Fi network. • Consult the help section in the App for extensive and up-to-date troubleshooting tips.

8 Warranty and support

Versuni offers a two-year warranty after purchase on this product. This warranty is not valid if a defect is due to incorrect use or poor maintenance. Our warranty does not affect your rights under law as a consumer. For more information or for invoking the warranty, please visit our website www.philips.com/support.

Order parts or accessories

If you have to replace a part or want to purchase an additional part, go to your Philips dealer or visit www.philips.com/support.
If you have problems obtaining the parts, please contact the Philips Consumer Care Center in your country.

9 Notices

Electromagnetic fields (EMF)

This appliance complies with the applicable standards and regulations regarding exposure to electromagnetic fields.

Recycling

This symbol means that this product shall not be disposed of with normal household waste (2012/19/EU).
Follow your country's rules for the separate collection of electrical and electronic products. Correct disposal helps prevent negative consequences for the environment and human health..

Notice

App Store is a service mark of Apple Inc.
Google Play is a trademark of Google Inc.

Simplified EU declaration of conformity

Hereby, DAP B.V. declares that the radio equipment type AC2729 is in compliance with Directive 2014/53/EU. The full text of the EU declaration of conformity is available at the following internet address: www.philips.com.

Sadržaj

1 Vacib 17
Təhlükəsizlik 17

2 Sizin hava təmizləyiciniz 18
Məhsula ümumi baxış (şək. 1) 18
Nəzarətlərə ümumi baxış (şək. 2) 19

3 Başlamaq 19
NanoProtect filtrini quraşdırmaq 19
Nəmləndirmə üçün hazırlıq 19
Wi-Fi bağlantısı 20

4 Cihazdan istifadə edin 21
Hava keyfiyyəti işığını anlamaq 21
İşə salmaq və söndürmək 22
Nəm səviyyəsini təyin etmək 22
İşləmə rejimini dəyişdirmək 22
İşığı söndürmə düyməsindən istifadə 22
Displey rejimini dəyişdirmək 23
Avtomatik rejim parametrini dəyişdirmək 23
Sərinkeş sürətini dəyişdirmək 24
Taymeri təyin etmək 24
Uşaq kilidini təyin etmək 24
Su səviyyəsi 24

5 Təmizlik 25
Təmizlik cədvəli 25
Cihazın əsas hissəsini təmizləmək 25
Hava keyfiyyəti sensorunu təmizləmək 25
Su çənini, su qabını və fırlanan NanoCloud nəmləndirmə fitilini təmizləmək 25
Ön filtri təmizləmək 26
Fırlanan NanoCloud nəmləndirmə fitilini təmizləmək 26

6 Filtr və fitili dəyişdirin 27
Sağlam havanı qoruma kilidini anlamaq 27
NanoProtect filtrini dəyişdirmək (şək. 43) 27
Fırlanan NanoCloud nəmləndirmə fitilini dəyişdirmək 28

7 Nasazlıqların aradan qaldırılması 29

8 Zəmanət və dəstək 31
Sifariş hissələri və ya aksesuarları 31

9 Bildirişlər 31
Elektromaqnit sahələr (EMS) 31
Təkrar emal 31
Obavještenje 31
Sadələşdirilmiş Aİ uyğunluq bəyannaməsi 31

1 Vacib

Təhlükəsizlik

Cihazdan istifadə etməzdən əvvəl bu istifadəçi təlimatını diqqətlə oxuyun və gələcəkdə istinad etmək üçün saxlayın.

Opasnost

- Elektrik şoku və/və ya yanğın təhlükəsindən yayınmaq üçün suyun, yaxud hər hansı başqa mayenin, ya da tez alışan yuyucu vasitənin cihaza daxil olmasına icazə verməyin.
- Elektrik şoku və/və ya yanğın təhlükəsindən yayınmaq üçün cihazı su, yaxud hər hansı başqa maye, ya da (tez alışan) yuyucu vasitə ilə yumayın.
- Cihaza insektisid və ya ətir kimi hər hansı tez alışan maddə səpməyin.
- Su çənindəki su içmək üçün uyğun deyil. Bu suyu içməyin və ya ondan heyvanlarınızı suvarmaq, yaxud bitkilərinizi sulamaq üçün istifadə etməyin. Su çənini boşaltdıqda suyu drenaja axıdın.

Upozorenje

- Nəzərinizdə olsun ki, yüksək rütubət səviyyələri ətraf mühitdə bioloji orqanizmlərin inkişafına təkan verə bilər.
- Hava nəmləndiricisinin ətrafında olan ərazinin nəm və ya yaş olmasına imkan verməyin. Nəmişlik yaranarsa, hava nəmləndiricisinin çıxışını aşağı çevirin. Hava nəmləndiricisinin çıxış gücünü azaltmaq mümkün deyilsə, onu fasilələrlə istifadə edin. Xalça, pərdələr, üzlük materiallar və ya süfrələr kimi absorbent materialların nəmlənməsinə icazə verməyin.
- Cihaz istifadə edilmədikdə heç vaxt su çənində su saxlamayın.
- Saxlamamışdan əvvəl hava nəmləndiricisini boşaldın və təmizləyin. Növbəti istifadədən əvvəl hava nəmləndiricisini təmizləyin.
- Cihazı qoşmamışdan əvvəl onun kənarında göstərilən gərginliyin yerli cərəyan gərginliyinə uyğun olub-olmadığını yoxlayın.
- Elektrik kabeli zədələnibsə, təhlükədən yayınmaq üçün onu Philips, Philips-in səlahiyyət verdiyi xidmət mərkəzi və ya oxşar peşəkar şəxslər dəyişdirməlidir.
-Ştepsel çəngəli, elektrik kabeli və ya cihazın özü zədələnibsə, cihazdan istifadə etməyin.
- Bu cihaz 8 yaşı tamam olan uşaqlar və fiziki, hissiyyat və ya əqli qabiliyyətləri zəif olan və ya cihazın istifadəsi ilə bağlı təcrübə və biliyi olmayan insanlar tərəfindən o zaman istifadə oluna bilər ki, onlara cihazın təhlükəsiz istifadəsinə dair göstəriş verilib və ya təhlükəsiz istifadəni təmin etmək üçün nəzarət altında olacaqlar, yaxud baş verə biləcək təhlükələri anlayırlar.
- Uşaqlar nəzarət olmadan təmizlik və ya istifadəçi baxımını həyata keçirməməlidir.
- Cihazla oynamadıqlarına əmin olmaq üçün uşaqlara nəzarət edilməlidir.
- Hava çıxışına və ya hava girişinin qarşısına elementlər yerləşdirməklə hava girişini və çıxışını bloklamayın.
- Maksimum çıxış gücü 31.62 mW EIRP olan, 802.11b/g/n, 2.4 GHz əsaslı standart Wi-Fi interfeysi.

Oprez

- Bu cihaz düzgün ventilyasiya, tozsoranla mütəmadi təmizləmə üçün və ya yemək bişirərkən ocaq başlığı, yaxud sərinkeş kimi istifadəyə uyğun deyil.
- Cihazın cərəyan yığması üçün istifadə edilən cərəyan yuvasının bağlantısı zəifdirsə, cihazın ştepsel çəngəli isinir. Cihazı düzgün qoşulmuş cərəyan yuvasına qoşduğunuzdan əmin olun.
- Cihazı həmişə quru, stabil, düz və üfüqi səthə yerləşdirin.
- Cihazın hər iki tərəfinin arxasında ən azı 20 sm, yuxarısında isə ən azı 30 sm boş yer buraxın.
- Cihazın üstünə heç nə yerləşdirməyin.
- Kondensasiya damcılarının cihazın üzərinə düşməsinə mane olmaq üçün cihazı birbaşa kondisionerin aşağısına yerləşdirməyin.
- Cihazı işə salmazdan əvvəl bütün filtrlərin düzgün quraşdırıldığından əmin olun.
- Yalnız bu cihaz üçün xüsusilə nəzərdə tutulmuş Philips filtrlərindən istifadə edin. Hər hansı başqa filtrdən istifadə etməyin.
- Cihaza (xüsusilə, hava girişinə və çıxışına) sərt əşyalar ilə vurmaqdan çəkinin.
- Fiziki zədələnmənin, yaxud cihazda nsazlığın yaranmasının qarşısını almaq üçün hava çıxışına, ya da hava girişinə barmaqlarınızı və ya əşyalar qoymayın.

- Qapalı məkan üçün həşərat qovucu tüstüdən və ya məkanlarda yağlı mayelərdən, yanan buxurlardan, yaxud kimyəvi tüstülərdən istifadə etmisinizsə, bu cihazdan istifadə etməyin.
- Cihazı qaz cihazlarının, isidici qurğuların və ya buxarıların yanında istifadə etməyin.
- Həmişə istifadədən sonra və su doldurmazdan, təmizləməzdən və ya başqa baxım həyata keçirməzdən əvvəl cihazı cərəyandan ayırın.
- Cihazı ciddi temperatur dəyişikliklərinin olduğu otaqda yerləşdirməyin.
- Zərərli təsirin qarşısını almaq üçün cihazı TV-lər, radiolar və radio ilə idarə edilən saatlar kimi hava ilə daşınan radio dalğalarından istifadə edən elektrik cihazlarından ən azı 2 m uzaqda yerləşdirin.
- Cihaz uzun müddət istifadə olunmadıqda filtrlərdə bakteriyalar yarana bilər. Uzun müddət istifadə edilmədikdən sonra filtrləri yoxlayın. Filtrlər çox çirklidirsə, onları dəyişdirin ("Filtr və fitili dəyişdirin" bölməsinə baxın).
- Cihaz yalnız normal işləmə şərtlərində məişətdə istifadə üçün nəzərdə tutulub.
- Cihazı nəm mühitlərdə və ya ətraf temperaturun yüksək olduğu hamam otağı, ayaqyolu və ya mətbəx kimi mühitlərdə istifadə etməyin.
- Cihaz karbon monoksidi (CO) və ya radonu (Rn) yox etmir. O, yanma prosesləri və təhlükəli kimyəvi maddələrlə əlaqədar qəza hallarında təhlükəsizlik cihazı kimi istifadə edilə bilməz.
- Su çənini yalnız soyuq kran suyu ilə doldurun. Yeraltı və ya isti sudan istifadə etməyin.
- Su çənini sudan başqa hər hansı maddə ilə doldurmayın. Su çəninə ətir qoymayın.
- Nəmləndirmə funksiyasından uzun müddət istifadə etməmisinizsə, su çənini və fırlanan NanoCloud nəmləndirmə fitili olan platformanı təmizləyib, fırlanan NanoCloud nəmləndirmə fitili olan platformanı hava ilə qurudun.
- Cihazın yerini dəyişdirməlisinizsə, ilk olaraq cihazın cərəyan təchizatı ilə bağlantısını kəsin. Sonra isə su çənini və su qabını boşaldıb çıxarın. Cihazı hər iki tərəfindəki tutacaqlardan tutmaqla üfüqi istiqamətdə daşıyın.
- Doldurma və təmizləmə zamanı cihazı cərəyandan ayırın.

2 Sizin hava təmizləyiciniz

Bizimlə alış-veriş etdiyiniz üçün sizi təbrik edir və Philips-ə xoş gəlmişsiniz deyirik!
Philips-in təklif etdiyi dəstəkdən tam şəkildə yararlanmaq üçün məhsulunuzu burada qeydiyyatdan keçirin:
www.philips.com/welcome.
Philips hava təmizləyicisi ailənizin sağlamlığı üçün evinizi təmiz, nəmli hava ilə doldurur. O, quru havaya H2O molekulları əlavə edən və su dumanı əmələ gətirmədən sağlam nəmli hava istehsal edən xüsusi nəmləndirmə filtrindən istifadə edən NanoCloud texnologiyası ilə qabaqcıl buxarlanma sistemi təqdim edir. Onun nəmləndirmə filtri suyu bakteriyalar, kalsium və digər hissəciklərdən təmizləyir. O, evinizi yalnız saf, nəmli hava ilə doldurur. Qış fəslinin və ya kondisionerin quru havası ilə artıq vidalaşın.
Cihazdan istifadə etməzdən əvvəl bu istifadəçi təlimatını diqqətlə oxuyun və gələcəkdə istinad etmək üçün saxlayın.

Məhsula ümumi baxış (şək. 1)

A	Nəzarət paneli
B	Su çəni
C	Fitil dəstəyi
D	Su qabı
E	Birtərəfli çarxlar
F	Fitil çarxı
G	Fırlanan NanoCloud nəmləndirmə fitili (**FY2425**)
H	Arxa tərəf qapağı
I	Ön filtr
J	NanoProtect Aktiv Karbon filtri (**FY1413**)
K	NanoProtect 2-ci filtr Seriyası (**FY1410**)
L	Hava keyfiyyəti sensoru
M	Hava çıxışı

Nəzarətlərə ümumi baxış (şək. 2)

Nəzarət düymələri

	Yandırıb/söndürmə düymələri
	Uşaq kilidi düyməsi
	Avtomatik rejim düyməsi
	Sərinkeş sürəti düyməsi
	Nəm parametri düyməsi
	İşığı söndürmə düyməsi
	2-si 1-də rejimini yandırıb/söndürmə düyməsi
	Taymer/Sıfırlama düyməsi

Displey paneli

	Yuxu rejimi
	Avtomatik rejim
	Allergen rejim
	YALNIZ təmizləmə rejimi
	2-si 1-də rejimi
	Filtr dəyişdirmə xəbərdarlığı
	Suyu yenidən doldurma xəbərdarlığı
	Ön filtr və fitili təmizləmə xəbərdarlığı
PM2.5	PM2.5 displeyi
IAI	Daxili Allergen İndeksi displeyi
	Wi-Fi indikatoru

3 Başlamaq

NanoProtect filtrini quraşdırmaq

Cihazdan istifadə etməzdən əvvəl filtrin bütün qablaşdırma materiallarını çıxarın və onu aşağıda göstərilən kimi cihaza yerləşdirin:

Qeyd

- Üzərində teq olan tərəfin sizə tərəf istiqamətləndiyindən əmin olun.

1 Cihazdan çıxarmaq üçün arxa panelin yuxarı hissəsini özünüzə tərəf çəkin (şək. 3).
2 Sıxacı aşağıya doğru basın və ön filtri özünüzə tərəf çəkin (şək. 4).
3 Bütün filtrləri çıxarın (şək. 5).
4 NanoProtect filtrinin bütün qablaşdırma materiallarını çıxarın (şək. 6).
5 NanoProtect filtrini cihazın arxa tərəfinə yerləşdirin (şək. 7).
6 Ön filtri yenidən cihazın arxa tərəfinə qoyub, onu ilk olaraq cihazın aşağısına montajlayın, sonra isə ön filtrin üzərindəki sıxacları cihaza doğru itələyin (şək. 8).
7 Arxa örtüyü yenidən əlavə etmək üçün ilk olaraq paneli cihazın aşağısına montajlayın, sonra isə panelin yuxarısını cihaza doğru itələyin (şək. 9).

Nəmləndirmə üçün hazırlıq

1 Su çənini çəkib çıxarın (şək. 10).
2 Su qabını yuxarı qaldırın və üfüqi şəkildə çıxarın (şək. 11).
3 Fırlanan NanoCloud nəmləndirmə fitilinin bütün qablaşdıma materiallarını çıxarın (şək. 12).

Qeyd

- Nəmləndirmə fitili satın alındıqda fitil çarxına quraşdırılıb.

4 Fitil çarxını fitil dəstəyinə yerləşdirin (şək. 13).

Qeyd

- Fitil çarxını fitil dəstəyinə yerləşdirərkən fitil çarxındakı çıxıntıların müvafiq yuvalara düşdüyündən əmin olun.

5 Su qabını yenidən cihazın içinə yerləşdirin (şək. ⑭).

6 Su çəninin üst qapağını açmaq üçün onu saat əqrəbinin əksi istiqamətində çevirin (şək. ⑮).

7 Su çənini soyuq kran suyu ilə doldurun (şək. ⑯).

8 Üst qapağı su çəninə möhkəm bağlamaq üçün onu saat əqrəbi istiqamətində çevirin (şək. ⑰).

9 Su çənini yenidən cihazın içinə yerləşdirin (şək. ⑱).

Wi-Fi bağlantısı

Wi-Fi bağlantısını ilk dəfə qurmaq

1 **App Store** və ya **Google Play-dən** Philips "**Air+**" proqramını endirib quraşdırın.

2 Hava təmizləyicisini yandırmaq üçün onun ştepsel çəngəlini cərəyan yuvasına taxıb ⏻ düyməsinə toxunun.
↳ Wi-Fi indikatoru birinci dəfə narıncı rəngdə yanıb sönür.

3 Smartfon və ya planşetinizin Wi-Fi şəbəkənizə uğurla qoşulduğundan əmin olun.

4 "**Air+**" proqramını başladın və "**Yeni Cihaz Qoşun**" üzərinə klikləyin və ya ekranın yuxarısındakı "**+**" düyməsinə basın. Hava təmizləyicisini şəbəkənizə qoşmaq üçün ekrandakı göstərişlərə əməl edin.

5 Uğurlu əlaqələndirmə və bağlantıdan sonra Wi-Fi indikatoru ağ rəngdə yanacaq. Əlaqələndirmə uğurlu olmasa, nasazlıqların aradan qaldırılması bölməsinə və ya nasazlıqların aradan qaldırılması haqqında geniş və ən yeni tövsiyələr üçün "**Air+**" Proqramının yardım bölməsinə baxın.

Napomena

- Bu göstəriş yalnız hava təmizləyici ilk dəfə quraşdırıldıqda etibarlıdır. Şəbəkə dəyişibsə və ya quraşdırmanı yenidən icra etmək lazımdırsa, "Wi-Fi bağlantısını sıfırlayın" səhifə 21 bölməsinə nəzər salın.
- Smartfon və ya planşetinizə birdən çox hava təmizləyicisi qoşmaq istəyirsinizsə, bunu addımbaaddım etməlisiniz. Bir hava təmizləyicisini qurmağı tamamladıqdan sonra digər hava təmizləyicisini yandırın.
- Hər hansı maneə olmadan smartfon və ya planşetiniz arasındakı məsafənin 10 m-dən az olduğundan əmin olun.

Wi-Fi bağlantısını sıfırlayın

Napomena

- Bu, təmizləyicinizin qoşulduğu standart şəbəkə dəyişdikdə tətbiq olunur.
- Standart şəbəkəniz dəyişdikdə Wi-Fi bağlantısını sıfırlayın.

1 Hava təmizləyicisini yandırmaq üçün onun ştepsel çəngəlini cərəyan yuvasına taxıb ⏻ düyməsinə toxunun.

2 ⏻ və 🔒 düyməsinə siqnal səsini eşidənə qədər, yəni 3 saniyə eyni anda toxunun.
   ↳ Hava təmizləyicisi əlaqələndirmə rejiminə keçir.
   ↳ Wi-Fi indikatoru narıncı rəngdə yanıb sönür.

3 **"Wi-Fi bağlantısını ilk dəfə qurmaq"** bölməsindəki 4-5-ci addımlara əməl edin.

4 Cihazdan istifadə edin

Hava keyfiyyəti işığını anlamaq

PM2.5 səviyyəsi	Hava keyfiyyəti işığının rəngi	Hava keyfiyyətinin səviyyəsi
≤12	Plava	Yaxşı
13-35	Göy-Bənövşəyi	Normal
36-55	Bənövşəyi-Qırmızı	Pis
>55	Qırmızı	Çox pis

Cihaz işə salındıqda hava keyfiyyəti işığı avtomatik olaraq yanır və bütün rənglər ardıcıllıqla işıqlanır. Qısa müddətdə hava keyfiyyəti sensorları ətraf havanın keyfiyyətinə uyğun rəng seçir.

PM2.5

Hətta ən yüngül cisim belə havanı dəyişdikdə **AeraSense** sensor texnologiyası bunu dəqiqliklə aşkar edir və tez cavab verir. O, real zamanda PM2.5 rəyi ilə sizi əmin edir.
Daxili hava çirkləndiricilərinin əksəriyyəti havada olan 2,5 mikrometrdən kiçik çirkləndirici hissəciklərə istinad edən PM2.5 səviyyəsindən aşağı düşür. Kiçik hissəciklərin ümumi daxili mənbələri tütün tüstüsü, yemək, yanan şamlardır. Havada olan bəzi bakteriyalar, kiçik kif sporları, ev heyvanı allergeni və toz gənəsi allergen hissəcikləri də PM2.5 səviyyəsindən aşağı düşür.

IAI

Peşəkar səviyyəli **AeraSense** sensoru daxili havadakı allergen səviyyəsini aşkarlayır. Daxili havadakı allergenlərin potensial risk səviyyəsi 1-dən 12-yə qədər olan ədədi rəylə göstərilə bilər. 1 ən yaxşı hava keyfiyyətinin göstəricisidir.

İşə salmaq və söndürmək

1 Ştepsel çəngəlini cərəyan yuvasına taxın.
   ↳ Cihazdan siqnal səsi gəlir.

2 Cihazı işə salmaq üçün ⏻ düyməsinə toxunun.
   ↳ Cihaz ekranda 2 göstərilməklə standart olaraq 2-si 1-də rejimində işləyir.
   ↳ Cihaz isinəndə ekranda "- - -" görünür. Yalnız havadakı asılı hissəcikləri ölçdükdən sonra cihaz PM2.5 səviyyəsini göstərir və standart olaraq avtomatik rejimdə işləyir.
   ↳ Hava keyfiyyətini təxminən 30 saniyə ölçdükdən sonra hava keyfiyyəti sensoru avtomatik olaraq hava keyfiyyəti üzrə uyğun işıq rəngini seçir.

3 Cihazı söndürmək üçün ⏻ düyməsinə 3 saniyə toxunub saxlayın.

Qeyd

- Cihaz yandırma/söndürmə düyməsi ⏻ ilə söndürüldükdən sonra ştepsel çəngəli hələ də cərəyan yuvasında olarsa, yenidən işə salındığı zaman cihaz əvvəlki parametrlərə uyğun işləyəcək.

Nəm səviyyəsini təyin etmək

1 Arzuladığınız hava nəmliyini 40%, 50%, 60% və ya "- -" olaraq təyin etmək üçün nəm düyməsinə bir neçə dəfə toxunun (şək. 19).

Qeyd

- Nəm səviyyəsi "- -" olaraq təyin edildiyi zaman ətrafdakı nəmlik səviyyəsi 70%RH olana qədər cihaz otağı nəmləndirməyə davam edəcək.

Qeyd

- Hədəf nəmlik səviyyəsinə çatdıqda fitil çarxı fırlanmağı dayandıracaq. Nəmlik hədəf səviyyəsindən aşağı düşdükdə o, yenidən fırlanmağa başlayacaq.
- Nəmlik səviyyəsini qısa zamanda artırmaq istəyirsinizsə, daha yüksək sərinkeş sürətini seçə bilərsiniz.

İşləmə rejimini dəyişdirmək

Cihazın iki işləmə rejimi var: YALNIZ təmizləmə rejimi və 2-si 1-də rejimi.

1 YALNIZ təmizləmə rejimini dəyişdirmək üçün 1 rejim seçimi düyməsinə toxunun (şək. 20).
   ↳ Cihaz YALNIZ təmizləmə rejimində işlədikdə ekranda 1 görünür.

2 2-si 1-də rejimini dəyişdirmək üçün 1 rejim seçimi düyməsinə toxunun (şək. 21).
   ↳ Cihaz 2-si 1-də rejimində işlədikdə ekranda 2 görünür.
   ↳ Cari nəmlik səviyyəsi ekranda standart olaraq görünür.

Qeyd

- Ekran nəmlik səviyyəsini 3 saniyə göstərəcək və ən yüksək IAI və ya PM2.5 səviyyəsini göstərmək üçün (hansı yaxşı deyilsə) dəyişəcək.

İşığı söndürmə düyməsindən istifadə

İstəsəniz, işığı söndürmə düyməsi ilə hava keyfiyyəti işığını, displey ekranını və funksiya indikatorunu işə sala və ya söndürə bilərsiniz.

1 İşığı söndürmə düyməsinə bir dəfə toxunsanız, hava keyfiyyəti işığı sönəcək.

2 işığı söndürmə düyməsinə yenidən toxunsanız, hava keyfiyyəti işığı və displey paneli söndürüləcək.

3 işığı söndürmə düyməsinə üçüncü dəfə toxunsanız, bütün işıqlar yenidən yanacaq.

Displey rejimini dəyişdirmək

Cihazın üç displey rejimi var: PM2.5 displeyi, IAI displeyi və nəmlik səviyyəsi displeyi.

Qeyd

- Cihaz standart olaraq PM2.5 displeyi rejimində işləyir.

1 IAI displeyini dəyişdirmək üçün düyməsinə 3 saniyə toxunub saxlayın (şək. 22).
   ↳ IAI indikatoru və faktiki IAI səviyyəsi displeyi ekranda görünür.

2 Faktiki nəmlik səviyyəsi displeyini dəyişdirmək üçün düyməsinə iki dəfə 3 saniyə ərzində toxunub saxlayın (şək. 23).

3 PM2.5 displeyini dəyişdirmək üçün düyməsinə 3 saniyə toxunub saxlayın (şək. 24).
   ↳ PM2.5 indikatoru və faktiki PM2.5 səviyyəsi displeyi ekranda görünür.

Qeyd

- Ekran nəmlik səviyyəsini 3 saniyə göstərəcək və ən yüksək IAI və ya PM2.5 səviyyəsini göstərmək üçün (hansı yaxşı deyilsə) dəyişəcək.

Avtomatik rejim parametrini dəyişdirmək

Avtomatik rejimi ( ), Allergen rejimi ( ) və Yuxu rejimini (SL) seçə bilərsiniz.

Avtomatik rejim

Avtomatik rejimdə cihaz sərinkeş sürətini ətrafdakı havanın nəmliyi və hava keyfiyyətinə görə seçir.

- Avtomatik rejimi seçmək üçün sərinkeş sürəti düyməsinə toxunun (şək. 25).
   ↳ Avtomatik (A) və displeyi ekranda görünür.
   ↳ Cihaz standart olaraq Avtomatik rejimdə işləyir.

Allergen rejim

Ekstra həssas allergen rejim ətraf havadakı allergen səviyyələrində hətta kiçik dəyişiklik olduqda belə reaksiya vermək üçün hazırlanıb.

- Allergen rejimi seçmək üçün Avtomatik rejim düyməsinə toxunun (şək. 26).
   ↳ Avtomatik (A) və displeyi ekranda görünür.

Yuxu (SL)

Yuxu rejimində hava təmizləyicisi çox aşağı sürətdə işləyir.

- Yuxu rejimini seçmək üçün Avtomatik rejim düyməsinə toxunun (SL) (şək. 27).
   ↳ Yuxu (SL) və displeyi ekranda görünür.

Qeyd

- Bir dəqiqədən sonra heç bir düyməyə toxunulmasa, istisna olmaqla bütün işıqlar sönəcək.
- Hər hansı düyməyə toxunmaqla işıqları manual olaraq yandıra bilərsiniz.

Sərinkeş sürətini dəyişdirmək

Bir neçə əlçatan sərinkeş sürəti var.

Manual

- İstədiyiniz sərinkeş sürətini seçmək üçün sərinkeş sürəti düyməsinə bir neçə dəfə toxunun (**1**, **2** və ya **3**) (şək. 28).

Turbo (t)

Turbo rejimində hava təmizləyicisi ən yüksək sürətdə işləyir.

- Turbo rejimini seçmək üçün sərinkeş sürəti düyməsinə toxunun (t) (şək. 29).

Taymeri təyin etmək

Taymer ilə cihazın bir neçə saat işləməsinə imkan verə bilərsiniz. Təyin edilmiş vaxt bitdikdən sonra cihaz avtomatik sönəcək.

- Cihazın işləməsi üçün lazım olan saatların sayını seçmək məqsədilə Taymer/Sıfırlama düyməsinə bir neçə dəfə toxunun (şək. 30).
  - ↳ Taymer üçün 1-12 saat aralığı əlçatandır.
- Taymer funksiyasını deaktivləşdirmək üçün ekranda "---" görünənə qədər Taymer/Sıfırlama düyməsinə bir neçə dəfə toxunun.

Uşaq kilidini təyin etmək

1 Uşaq kilidini aktivləşdirmək üçün uşaq kilidi düyməsinə 3 saniyə toxunub saxlayın (şək. 31).
  - ↳ L ekranda 3 saniyə görünür.
  - ↳ Uşaq kilidi yanılı olduqda digər heç bir düymə cavab vermir.

2 Uşaq kilidini deaktivləşdirmək üçün uşaq kilidi düyməsinə yenidən 3 saniyə toxunub saxlayın (şək. 32).
  - ↳ UL ekranda 3 saniyə görünür.

Su səviyyəsi

Su çənindəki su səviyyəsi su çəninin üzərindəki su səviyyəsi pəncərəsindən görünür.
Su çənində kifayət qədər su olmadıqda suyu yenidən doldurmalı olduğunuzu göstərmək üçün suyu yenidən doldurma işığı yanır. (şək. 33).

Qeyd

- Su çənində su olmadıqda fitil çarxı fırlanmağı dayandıracaq. Su çəni yenidən su ilə doldurulduqda fitil çarxı təkrar fırlanmağa başlayacaq.

5 Təmizlik

Qeyd

- Təmizləməzdən əvvəl hər zaman cihazın cərəyan bağlantısını kəsin.
- Heç vaxt cihazı suya və ya hər hansı digər mayeyə toxundurmayın.
- Cihazın hər hansı hissəsini təmizləmək üçün heç vaxt ağardıcı maddə və ya spirt kimi cilalayıcı, aşındırıcı və ya tez alışan təmizlik vasitələrindən istifadə etməyin.
- Yalnız ön filtri və fırlanan NanoCloud nəmləndirmə fitilini yumaq olar. NanoProtect filtrini yumaq və ya tozsoran ilə təmizləmək olmaz.

Təmizlik cədvəli

Tezlik	Təmizlik metodu
Lazım olduqda	Cihazın səthini yumşaq, quru parça ilə silin.
Hər həftə	Su çənini, su qabını və fırlanan NanoCloud nəmləndirmə fitilini yaxalayın.
Təmizlik ikonası yandıqda və ekranda F0 göründükdə.	Ön filtri təmizləyin.
	Fırlanan NanoCloud nəmləndirmə fitilini su və ağ sirkə (5% sirkə turşusu) və ya su və limon turşusu ilə təmizləyin.

Cihazın əsas hissəsini təmizləmək

Toz toplanmasının qarşısını almaq üçün cihazın içərisini və çölünü mütəmadi olaraq təmizləyin.

1 Cihazın əsas hissəsindəki tozu yumşaq, quru parça ilə silin.

2 Hava çıxışını yumşaq, quru parça ilə təmizləyin.

Hava keyfiyyəti sensorunu təmizləmək

Təmizləyicinin optimal işləməsi üçün hava keyfiyyəti sensorunu hər 2 aydan bir təmizləyin. Təmizləyicini tozlu mühitdə istifadə edirsinizsə, daha tez-tez təmizləyin.

Qeyd

- Otaqdakı nəmlik səviyyəsi çox yüksəkdirsə, hava keyfiyyəti sensorunda kondensasiya damcılarının yaranması mümkündür. Nəticədə, hava keyfiyyəti işığı havanın keyfiyyəti yaxşı olsa da, onun pis olduğunu göstərə bilər. Bu halda hava keyfiyyəti sensorunu təmizləməli və ya manual sürət parametrlərinin birindən istifadə etməlisiniz.

1 Hava keyfiyyəti sensoru girişini və çıxışını yumşaq şotka ilə təmizləyin (şək. 34).

2 Hava keyfiyyəti sensoru örtüyünü açın (şək. 35).

3 Hava keyfiyyəti sensorunu, toz girişini və toz çıxışını yüngülcə nəmləndirilmiş pambıq çubuqla təmizləyin (şək. 36).

4 Onları quru pambıq çubuqla qurulayın.

5 Hava keyfiyyəti sensoru örtüyünü yenidən əlavə edin (şək. 37).

Su çənini, su qabını və fırlanan NanoCloud nəmləndirmə fitilini təmizləmək

Qeyd

- Gigiyenik saxlamaq üçün su çənini, su qabını və fırlanan NanoCloud nəmləndirmə fitilini hər həftə təmizləyin.

1 Su çənini çəkib çıxarın (şək. 10).

2 Su qabını yuxarı qaldırın və üfüqi şəkildə çıxarın (şək. 11).

3 Fitil çarxını fitil dəstəyindən çıxarın (şək. 38).

4 Su çənini, su qabını və fırlanan NanoCloud nəmləndirmə fitilini axan kran suyunun altında yaxalayın.

Qeyd

- Təmizlik zamanı fırlanan NanoCloud nəmləndirmə fitilini çarxdan çıxarmayın.
- Fırlanan NanoCloud nəmləndirmə fitilini sürtməyin və ya birbaşa günəş işığının təsirinə məruz qoymayın.
- Lazım olarsa, su çənini və su qabını təmizləmək üçün yumşaq yuyucu vasitələrdən istifadə edin. Bu halda su çənini və su qabını tamamilə yaxalayın.

5 Su çəninin və su qabının çölünü silərək qurudun.

6 Fitil çarxını fitil dəstəyinə yerləşdirin (şək. 13).

Qeyd

- Fitil çarxını fitil dəstəyinə yerləşdirərkən fitil çarxındakı çıxıntıların müvafiq yuvalara düşdüyündən əmin olun.

7 Su qabını yenidən cihazın içinə yerləşdirin (şək. 14).

8 Su çənini yenidən cihazın içinə yerləşdirin (şək. 18).

Ön filtri təmizləmək

Qeyd

- Ön filtr zədələnibsə, köhnəlibsə və ya qırılıbsa, istifadə etməyin. www.philips.com/support səhifəsinə daxil olun və ya ölkənizdəki Müştəriyə Qulluq Mərkəzi ilə əlaqə saxlayın.

Filtr xəbərdarlığı işığının statusu	Buna əməl edin
Ekranda F0 görünür, həmçinin fitil və ön filtri təmizləmə xəbədarlığı yanır	Ön filtri təmizləyin

1 Cihazdan çıxarmaq üçün arxa panelin yuxarı hissəsini özünüzə tərəf çəkin (şək. 3).

2 Ön filtri çıxarmaq üçün sıxacı aşağı basın və filtri özünüzə tərəf çəkin (şək. 4).

3 Ön filtri axan kran suyunun altında yuyun. Ön filtr çox çirklidirsə, tozu təmizləmək üçün yumşaq şotkadan istifadə edin (şək. 39).

4 Ön filtri hava ilə qurudun.

Qeyd

- Ön filtrin tamamilə quruduğundan əmin olun. Əgər hələ də nəmdirsə, içərisində bakteriyalar çoxala və ön filtrinizin ömrünü azalda bilər.

5 Ön filtr tamamilə quruduqdan sonra onu arxa panelə yenidən yerləşdirin (şək. 8).

6 Ön filtrin təmizlənmə vaxtını sıfırlamaq üçün düyməsinə 3 saniyə toxunub saxlayın.

Fırlanan NanoCloud nəmləndirmə fitilini təmizləmək

Filtr xəbərdarlığı işığının statusu	Buna əməl edin
Ekranda F0 görünür, həmçinin fitil və ön filtri təmizləmə xəbədarlığı yanır	Fırlanan NanoCloud nəmləndirmə fitilini təmizləyin (FY2425)

1 Su çənini çəkib çıxarın (şək. 10).

2 Su qabını yuxarı qaldırın və üfüqi şəkildə çıxarın (şək. 11).

3 Fitil çarxını fitil dəstəyindən çıxarın (şək. 38).

4 Fırlanan NanoCloud nəmləndirmə fitilini iki saat təmizləyici maddəyə (məsələn, təmizlənmiş ağ sirkə, limon turşusu məhlulu) qoyun (şək. 40).

Qeyd

- Yumşaq və ya turşu tərkibli təmizləyicidən istifadə edin
  - Eyni miqdarda su ilə qarışdırılmış ağ sirkə (5% sirkə turşusu)
  - 4 l su ilə qarışdırılmış 24 q limon turşusu
- Filtrdə ağ çöküntülər (ərp) varsa, ağ çöküntülərin olduğu tərəfin suya batdığından əmin olun.
- Təmizləyərkən fırlanan NanoCloud nəmləndirmə fitilini çarxdan çıxarmayın.

5 Sirkə və ya limon turşusu qalıqlarını yaxalamaq üçün fırlanan NanoCloud nəmləndirmə fitilini kranın altında yaxalayın. Yaxalama zamanı fitili çevirin ki, həm ön, həm də arxa tərəf yaxalansın (şək. 41).

6 Fırlanan NanoCloud nəmləndirmə fitilini hava ilə qurudun (şək. 42).

Qeyd

- Fırlanan NanoCloud nəmləndirmə fitilini birbaşa günəş işığının təsirinə məruz qoymayın.

7 Fırlanan NanoCloud nəmləndirmə fitilinin təmizlənmə vaxtını sıfırlamaq üçün düyməsinə 3 saniyə toxunub saxlayın.

6 Filtr və fitili dəyişdirin

Sağlam havanı qoruma kilidini anlamaq

Cihaz işləyərkən Nano qoruma filtri və nəmləndirmə fitilinin optimal vəziyyətdə olmasını təmin etmək üçün bu cihaz sağlam havanı qoruma kilidi ilə təchiz edilib. Nano qoruma filtri və nəmləndirmə fitilinin istifadə müddətinin bitməsinə az qaldıqda əvəzetmə işığı onların dəyişdirilməli olduğunu göstərmək üçün yanmağa başlayır.
Filtri və fitili vaxtında dəyişdirməsəniz, cihaz işləməyi dayandıracaq və kilidlənəcək.

NanoProtect filtrini dəyişdirmək (şək. 43)

Qeyd

- Filtri yumaq və ya yenidən istifadə etmək olmaz.
- Filtrləri dəyişdirməzdən əvvəl həmişə hava təmizləyicisini söndürün və ştepsel rozetkasından çıxarın.

Filtr xəbərdarlığı işığının statusu	Buna əməl edin
Ekranda A3 görünür və filtri əvəzetmə işığı yanır.	NanoProtect 3-cü filtr Seriyasını (FY1410) dəyişdirin
Ekranda C7 görünür və filtri əvəzetmə işığı yanır.	NanoProtect Aktiv Karbon filtrini (FY1413) dəyişdirin

1 İstifadə edilmiş filtrləri cihazdan çıxarın (şək. 44).

Azərbaycan

Qeyd

- Büzməli filtr səthinə toxunmayın və ya filtrləri qoxulamayın, çünki onlar havadan çirkləndiriciləri toplamış ola bilər.
- İstifadə edilmiş filtrləri məhv etdikdən sonra əllərinizi yuyun.

2 Yeni filtrlərin qablaşdırma materialının hamısını çıxarın (şək. 6).

3 Yeni filtrləri cihaza yerləşdirin (şək. 7).

4 NanoProtect filtrinin istismar sayğacını sıfırlamaq üçün ◷ düyməsinə 3 saniyə toxunub saxlayın.

Fırlanan NanoCloud nəmləndirmə fitilini dəyişdirmək

Filtr xəbərdarlığı işığının statusu	Buna əməl edin
Ekranda F1 görünür və filtr əvəzetmə işığı yanır (şək. 45).	Fırlanan NanoCloud nəmləndirmə fitilini dəyişdirin

1 Fitil çarxını fitil dəstəyindən çıxarın (şək. 38).

2 Fitili çarxdan çıxarmaq üçün çarxın digər tərəfindəki vinti tutun və onu saat əqrəbinin əksi istiqamətində fırladın (şək. 46).

3 Fitil çarxını sökmək üçün çarxın digər tərəfindəki bütün kilidləri açın (şək. 47).

4 İstifadə edilmiş fırlanan NanoCloud nəmləndirmə fitilini çıxarın (şək. 48).

5 Yeni fırlanan NanoCloud nəmləndirmə fitilinin qablaşdırma materialının hamısını çıxarın (şək. 12).

6 Yeni fırlanan NanoCloud nəmləndirmə fitilini fitil çarxına yerləşdirin, sonra isə fitil çarxının kilidlərini bərkidin (şək. 49).

7 Fitil çarxını fitil dəstəyinə yerləşdirin (şək. 13).

Qeyd

- Fitil çarxını fitil dəstəyinə yerləşdirərkən fitil çarxındakı çıxıntıların müvafiq yuvalara düşdüyündən əmin olun.

8 Su qabını və su çənini yenidən cihaza yerləşdirin (şək. 14).

9 Fırlanan NanoCloud nəmləndirmə fitilinin istismar sayğacını sıfırlamaq üçün ◷ düyməsinə 3 saniyə toxunub saxlayın.

7 Nasazlıqların aradan qaldırılması

Bu fəsildə cihazda qarşılaşa biləcəyiniz ən ümumi problemlər qeyd edilib. Problemi aşağıdakı məlumatlar ilə həll edə bilməsəniz, ölkənizdəki Müştəriyə Qulluq Mərkəzi ilə əlaqə saxlayın.

Problem	Mümkün həll
Cihaz qoşulu olsa da, işləmir.	• Filtr əvəzetmə işığı yanıb, lakin NanoProtect filtrini dəyişdirməmisiniz və cihaz hazırda kilidlidir. Bu halda filtri dəyişdirin və filtrin istismar sayğacını sıfırlayın. • Suyu yenidən doldurma işığı yanır. Su çəninin düzgün quraşdırıldığından və su çənində kifayət qədər su olduğundan əmin olun.
Cihaz işə salınsa da, işləmir.	• Cihaz işləyir, lakin düymələr cavab vermir. Uşaq kilidinin yanılı olub-olmadığını yoxlayın.
Fırlanan NanoCloud nəmləndirmə fitilində bir qədər ağ çöküntü var.	• Ağ çöküntülər qalıq adlanır və onları sudakı minerallar əmələ gətirir. Fırlanan NanoCloud nəmləndirmə fitilinin üzərindəki qalıq nəmləndirmə performansına təsir etsə də, bunun sağlamlığınıza ziyanı yoxdur. İstifadəçi təlimatındakı təmizlik göstərişlərinə əməl edin.
Hava çıxışından hava gəlmir.	• Cihazı cərəyan təchizatına qoşub, işə salın.
Hava çıxışından gələn hava axını həmişəkindən əhəmiyyətli dərəcədə zəifdir.	• Ön filtr çirklidir. Ön filtri təmizləyin ("Təmizlik" fəslinə baxın). • NanoProtect filtrinin bütün qablaşdırma materiallarını çıxardığınızdan əmin olun.
Hava təmizləyicisi uzun müddətdir işləsə də, havanın keyfiyyəti yaxşılaşmır.	• Qablaşdırma materialının filtrlərdən çıxarılıb-çıxarılmadığını yoxlayın. • Filtrlərdən biri hava təmizləyicisinə yerləşdirilməyib və ya bir filtr düzgün yerləşdirilməyib. Ən içəridəki filtrdən başlamaqla bütün filtrlərin aşağıdakı ardıcıllıqla quraşdırıldığından əmin olun: 1) NanoProtect 3-cü filtr Seriyası (**FY1410**); 2) NanoProtect Aktiv Karbon filtri (**FY1413**); 3) ön filtr. • Hava keyfiyyəti sensoru nəmdir. Hava keyfiyyəti sensorunun təmiz və quru olduğundan əmin olun ("Təmizlik" fəslinə baxın).
Hədəflənən nəm səviyyəsinə çatmaq uzun vaxt tələb edir.	• NanoCloud texnologiyası görünməz su buxarını otağınıza bərabər paylayır. Quru mühitlərdə divarlar, mebel və otaqdakı digər elementlər nəmləndiricinin rütubətini absorbsiya edir. Çöldəki quru havanın ventilyasiyası da hədəflənən nəmliyə çatmaq üçün lazım olan vaxtı artırır. Nəmləndirmə və təmizləmə performansını optimallaşdırmaq üçün istifadə zamanı qapıları və pəncərələri bağlamaq tövsiyə edilir.
Cihazdan su buxarının gəldiyini görə bilmirəm. İşləyir?	• Duman çox yaxşı olduğu zaman görünmür. Cihazda NanoCloud nəmləndirmə texnologiyası var, bu da su dumanı olmadan çıxışdan sağlam nəmli havanın gəlməsini təmin edir. Buna görə də dumanı görmürsünüz.

Problem	Mümkün həll
Cihazdan qəribə qoxu gəlir.	• Cihazdan birinci dəfə istifadə etdiyiniz zaman ondan plastik qoxusu gələ bilər. Bu, normaldır. Buna baxmayaraq, filtrləri çıxarsanız da, cihazdan yanıq qoxusu gəlirsə, Philips satıcınız və ya səlahiyyətli Philips xidmət mərkəzi ilə əlaqə saxlayın. • Daxildəki havanı absorbsiya etdiyinə görə bir müddət istifadə edildikdən sonra filtrdən qoxu gələ bilər. Filtri çıxarın və onu bir neçə saatlıq birbaşa günəş işığının, həmçinin ventilasiyanın olduğu yerə qoyun. Yenidən quraşdırın və təkrar istifadə etməyə cəhd edin. Hələ də qoxu gəlirsə, filtri dəyişdirin.
Cihazdan çox yüksək səs gəlir.	• Filtrlərin qablaşdırma materiallarının hamısını çıxarmamısınız. Qablaşdırma materiallarının hamısını çıxardığınızdan əmin olun. • Sərinkeş sürətini ən aşağı sürət səviyyəsinə dəyişdirin.
Cihaz hələ də filtri dəyişdirməli olduğumu göstərir, lakin artıq dəyişmişəm.	• Böyük ehtimalla, Taymer/Sıfırlama düyməsinə düzgün toxunub saxlamamısınız. Cihazı qoşun, cihazı işə salmaq üçün düyməsinə toxunun, və Taymer/Sıfırlama düyməsinə 3 saniyə toxunub saxlayın.
Ekranda "E1", "E2", "E3", "E4" or "E5" xəta kodları görünür.	• Cihazda nasazlıqlar var. Ölkənizdəki Müştəriyə Qulluq Mərkəzi ilə əlaqə saxlayın.
Wi-Fi quraşdırması uğurlu deyil.	• Təmizləyicinizin qoşulduğu yönləndirici ikizolaqlıdırsa, və hazırda 2.4GHz şəbəkəsinə qoşuludursa, eyni yönləndiricinin (2.4GHz) başqa zolağına keçid edib, təmizləyicinizi yenidən əlaqələndirin. 5GHz şəbəkələri dəstəklənmir. • Veb doğrulama şəbəkələri dəstəklənmir. • Təmizləyicinin Wi-Fi yönləndiricisi aralığında olub-olmadığını yoxlayın. Hava təmizləyicisini Wi-Fi yönləndiricisinə yaxınlaşaraq tapmağa cəıhd edə bilərsiniz. • Şəbəkə adının düzgün olub-olmadığını yoxlayın. Şəbəkə böyük-kiçik hərflərə həssasdır. • Wi-Fi parolunun düzgün olub-olmadığını yoxlayın. Parol böyük-kiçik hərflərə həssasdır. • "Wi-Fi bağlantısını sıfırlayın" bölməsindəki göstərişlər ilə yenidən quraşdırmağa cəhd edin. • Wi-Fi bağlantısına elektromaqnit və ya digər maneələr təsir edə bilər. Cihazı maneələr yarada biləcək cihazlardan uzaq saxlayın. • Mobil cihazın uçuş rejimində olub-olmadığını yoxlayın. Wi-Fi şəbəkəsinə qoşularkən uçuş rejiminin deaktivləşdirildiyindən əmin olun. • Nasazlıqların aradan qaldırılması haqqında geniş və ən yeni tövsiyələr üçün Proqramın yardım bölməsinə baxın.

8 Zəmanət və dəstək

Versuni bu məhsulu satın aldıqdan sonra iki il zəmanət təqdim edir. Səhv istifadə və ya zəif texniki qulluq nəticəsində qüsur yaranarsa, bu zəmanət etibarlı deyil. Bizim zəmanətimiz qanuna uyğun olaraq istehlakı kimi hüquqlarınıza təsir göstərmir. Daha ətraflı məlumat əldə etmək və ya zəmanətlə bağlı müraciət etmək üçün www.philips.com/support saytına daxil olun.

Sifariş hissələri və ya aksesuarları

Bir hissəni dəyişdirməlisinizsə və ya əlavə hissə satın almaq istəyirsinizsə, Philips dilerinizə yaxınlaşın və ya bura daxil olun: www.philips.com/support.
Hissələri əldə etməklə bağlı problemləriniz varsa, ölkənizdəki Philips Müştəriyə Qulluq Mərkəzi ilə əlaqə saxlayın.

9 Bildirişlər

Elektromaqnit sahələr (EMS)

Bu cihaz elektromaqnit sahələrə təsir ilə əlaqədar müvafiq standartlara və qaydalara uyğundur.

Təkrar emal

Bu simvol bu məhsulun normal məişət tullantıları ilə birlikdə atılmamalı olduğunu göstərir (2012/19/Aİ). Elektrik və elektron məhsulların ayrı-ayrılıqda toplanması haqqında ölkənizin qaydalarına əməl edin. Düzgün atılma qaydası ətraf mühit və insan sağlamlığı üçün mənfi nəticələrin yaranmasının qarşısını almağa yardım edə bilər.

Obavještenje

App Store Apple Inc. şirkətinin xidmət nişanıdır.
Google Play Google Inc. şirkətinin əmtəə nişanıdır.

Sadələşdirilmiş Aİ uyğunluq bəyannaməsi

Bununla DAP B.V. bəyan edir ki, AC2729 növündə radio təchizatı 2014/53/Aİ Direktivinə uyğundur. Aİ uyğunluq bəyannaməsinin tam mətni aşağıdakı internet ünvanında mövcuddur: www.philips.com.

Съдържание

1 Важно 33
Безопасност 33

2 Вашият пречиствател на въздух 35
Общ преглед на продукта (фиг. 1) 35
Общ преглед на бутоните за управление (фиг. 2) 35

3 Първи стъпки 36
Монтаж на филтъра NanoProtect 36
Подготовка за овлажняване 36
Wi-Fi връзка 37

4 Използване на уреда 38
Разбиране на светлината за качество на въздуха 38
Включване и изключване 38
Задаване на нивото на влажността 38
Превключване на режима на работа 39
Използване на функцията за затъмняване на светлината 39
Превключване на режима на показване 39
Смяна на настройката за автоматичен режим 40
Промяна на оборотите на вентилатора 40
Настройване на таймера 40
Настройка на заключването за деца 41
Ниво на водата 41

5 Почистване 41
График за почистване 41
Почистване на корпуса на уреда 42
Почистване на сензора за качество на въздуха 42
Почистване на водния резервоар, тавичката за вода и ротационния овлажняващ фитил NanoCloud 42
Почистване на предфилтъра 43
Премахване на котлен камък от ротационния овлажняващ фитил NanoCloud 43

6 сменете филтъра и фитила 44
Разбиране на заключване за защита за здравословен въздух 44
Смяна на филтъра NanoProtect (фиг. 43) 44
Смяна на ротационния овлажняващ фитил NanoCloud 45

7 Отстраняване на неизправности 46

8 Гаранция и поддръжка 48
Поръчка на части или принадлежности 48

9 Бележки 48
Електромагнитни полета (EMF) 48
Рециклиране 48
Бележка 48
Опростената ЕС декларация за съответствие 48

1 Важно

Безопасност

Преди да използвате уреда, прочетете внимателно това ръководство за потребителя и го запазете за справка в бъдеще.

Опасност

- Не допускайте в уреда да попадне вода или друга течност, или запалим почистващ препарат, за да избегнете токов удар и/или опасност от пожар.
- Не почиствайте уреда с вода, друга течност или (запалим) почистващ препарат, за да избегнете токов удар и/или опасност от пожар.
- Не пръскайте запалими материали, като например инсектициди или аромати, около уреда.
- Водата във водния резервоар не е подходяща за пиене. Не пийте тази вода, не я давайте на животни и не я използвайте за напояване растения. Когато изпразвате водния резервоар, изливайте водата в канализацията.

Предупреждение

- Имайте предвид, че високите нива на влажност могат да стимулират развитието на биологични организми в околната среда.
- Не допускайте зоната около овлажнителя да стане влажна или мокра. Ако се появи влага, намалете изходния обем на овлажнителя. Ако изходният обем на овлажнителя не може да се намали, използвайте овлажнителя периодично. Не допускайте абсорбиращи материи, като килими, завеси или покривки за маса, да се овлажнят.
- Никога не оставяйте вода в резервоара, когато уредът не се използва.
- Изпразнете и почистете овлажнителя преди съхранение. Почистете овлажнителя преди следваща употреба.
- Преди да включите уреда в контакта, проверете дали напрежението, посочено на едната страна на уреда, отговаря на това на местната електрическа мрежа.
- С оглед предотвратяване на опасност при повреда в захранващия кабел той трябва да бъде сменен от Philips, оторизиран от Philips сервиз или квалифициран техник.
- Не използвайте уреда, ако щепселът, захранващият кабел или самият уред е повреден.
- Този уред може да се използва от деца на възраст над 8 години и от хора с намалени физически възприятия или умствени недостатъци или без опит и познания, ако са инструктирани за безопасна употреба на уреда или са под наблюдение с цел гарантиране на безопасна употреба и ако са им разяснени евентуалните опасности.
- Не позволявайте на деца да извършват почистване или поддръжка на уреда без надзор.
- Наглеждайте децата, за да не си играят с уреда.
- Не блокирайте отворите за приток на въздух и за изходящия въздух, напр. не поставяйте предмети в или пред тях.
- Стандартен Wi-Fi интерфейс на базата на 802.11b/g/n в 2,4 GHz с максимална изходна мощност от 31,62 mW EIRP.

Внимание

- Този уред не е заместител на добрата вентилация, редовното почистване с прахосмукачка или използването на аспиратор или вентилатор по време на готвене.
- Ако захранващият контакт, използван за захранване на уреда, не е свързан добре, щепселът на уреда ще се нагорещи. Уверете се, че сте включили уреда в правилно свързан електрически контакт.
- Винаги поставяйте и използвайте уреда върху суха, стабилна, равна и хоризонтална повърхност.
- Осигурете поне 20 cm свободно пространство зад уреда и от двете му страни и оставете най-малко 30 cm свободно пространство над уреда.
- Не поставяйте нищо върху уреда.
- Не поставяйте уреда директно под климатик, за да предотвратите кондензация от капки върху уреда.
- Уверете се, че всички филтри са правилно монтирани, преди да включите уреда.

- Използвайте само оригинални филтри на Philips, които са предназначени специално за този уред. Не използвайте никакви други филтри.
- Избягвайте удари с твърди предмети по уреда (особено по отворите за приток на въздух и за изходящия въздух).
- Не бъркайте с пръсти или предмети в отвора за изходящ въздух или отвора за приток на въздух, за да предотвратите физическо нараняване или повреда на уреда.
- Не използвайте уреда, когато сте употребили стайни препарати против насекоми на димна основа или на места с остатъци от мазнина, горящи смоли или химически изпарения.
- Не използвайте уреда в близост до газови уреди, печки или камини.
- Винаги изключвайте уреда след употреба и преди пълнене с вода или извършване на друга поддръжка.
- Не използвайте уреда в помещение с големи температурни промени.
- За предотвратяване на смущения поставете уреда на поне 2 м от електрически уреди, които използват ефирни радиовълни, като телевизори, радиоприемници и радиоуправляеми часовници.
- Когато уредът не се използва за дълго време, е възможно да се развият бактерии върху филтрите. Проверете филтрите след продължителен период на липса на употреба. Ако филтрите са много замърсени, сменете ги (вижте главата "Подмяна на филтъра и фитила").
- Уредът е предназначен само за домакински цели при нормални условия на експлоатация.
- Не използвайте уреда на места с висока влажност или висока околна температура, например в банята, тоалетната или кухнята.
- Уредът не отстранява въглероден окис (CO) или радон (Rn). Уредът не може да се използва като устройство за безопасност в случай на злополуки с горивни процеси и опасни химикали.
- Просто напълнете водния резервоар със студена чешмяна вода. Не използвайте подпочвена или гореща вода.
- Не слагайте вещества, различни от вода, във водния резервоар. Не слагайте аромати във водния резервоар.
- Ако не използвате функцията за овлажняване за дълъг период от време, почистете водния резервоар и ротационната овлажняваща тавичка на фитила NanoCloud и изсушете с въздух ротационния овлажняващ фитил NanoCloud.
- Ако трябва да движите уреда, изключете го първо от електрозахранването. След това изпразнете или свалете водния резервоар и тавичката за вода. Носете уреда за дръжките от двете страни на уреда в хоризонтално положение.
- Изключете уреда по време на пълнене и почистване.

2 Вашият пречиствател на въздух

Поздравяваме ви за покупката и добре дошли във Philips!
За да се възползвате напълно от предлаганата от Philips поддръжка, регистрирайте продукта си на www.philips.com/welcome.
Пречистителят на въздух на Philips внася свеж влажен въздух във вашата къща за здравето на семейството ви. Той ви предлага усъвършенствана система за изпаряване с технологията NanoCloud, като използва специален овлажняващ филтър, който добавя H2O молекули към сухия въздух и създава здравословен влажен въздух без формиране на водна мъгла. Неговият овлажняващ филтър задържа бактерии, калций и други частици от водата. Той осигурява само чист влажен въздух в дома ви. Край на сухия въздух през зимния сезон или от климатика.
Преди да използвате уреда, прочетете внимателно това ръководство за потребителя и го запазете за справка в бъдеще.

Общ преглед на продукта (фиг. 1)

A	Контролен панел
B	Воден резервоар
C	Подпора на фитила
D	Тавичка за вода
E	Едностранни колела
F	Колело на фитила
G	Ротационен овлажняващ фитил NanoCloud (**FY2425**)
H	Капак на задната страна
I	Предфилтър
J	Филтър NanoProtect Active Carbon (**FY1413**)
K	NanoProtect филтър, серия 2 (**FY1410**)
L	Датчик за качеството на въздуха
M	Изходяща въздушна струя

Общ преглед на бутоните за управление (фиг. 2)

Бутони за управление

	Бутон за включване/изключване на захранването
	Бутон за заключване за деца
	Бутон за автоматичен режим
	Бутон за обороти на вентилатора
	Бутон за настройка на влажността
	Бутон за затъмняване на светлината
	Бутон вкл./изкл. на режим 2 в 1
	Бутон за таймер/нулиране

Панел на дисплея

	Спящ режим
	Автоматичен режим
	Алергенен режим
	Режим САМО за пречистване
	Режим 2 в 1
	Предупреждение за резервен филтър
	Предупреждение за доливане на вода
	Предупреждение за почистване на предфилтър и фитил
PM2.5	Дисплей за PM 2,5
IAI	Индексно показване на алергени на закрито
	Wi-Fi индикатор

3 Първи стъпки

Монтаж на филтъра NanoProtect

Преди да използвате уреда, извадете всички опаковъчни материали на филтъра и го поставете в уреда както следва:

Забележка

- Уверете се, че страната с етикета е насочена към вас.

1 Издърпайте горната част на задния панел към себе си, за да го освободите от уреда (фиг. 3).
2 Натиснете щипката надолу и издърпайте предфилтъра към себе си (фиг. 4).
3 Свалете всички филтри (фиг. 5).
4 Свалете всички опаковъчни материали от филтъра NanoProtect (фиг. 6).
5 Поставете филтъра NanoProtect обратно в уреда (фиг. 7).
6 Сложете предфилтъра обратно в уреда, първо, монтирайте предфилтъра върху долната част на уреда и след това натиснете щипките на горната част на предфилтъра към уреда (фиг. 8).
7 За да закачите обратно задния капак, първо, монтирайте панела към долната част на уреда, и след това натиснете горната част на панела срещу уреда (фиг. 9).

Подготовка за овлажняване

1 Извадете водния резервоар (фиг. 10).
2 Повдигнете тавичката за вода нагоре и я издърпайте хоризонтално (фиг. 11).
3 Махнете всички опаковъчни материали от ротационния овлажняващ фитил NanoCloud (фиг. 12).

Забележка

- Овлажняващият фитил е монтиран върху колелото на фитила при покупка.

4 Поставете колелото на фитила на подпората за фитила (фиг. 13).

Забележка

- При поставянето на колелото на фитила върху подпората на фитила се уверете, че издатините на колелото на фитила попадат в съответните процепи.

5 Поставете тавичката за вода обратно в уреда (фиг. 14).
6 Завъртете горната капачка на водния резервоар обратно на часовниковата стрелка, за да го отвинтите (фиг. 15).
7 Напълнете водния резервоар със студена чешмяна вода (фиг. 16).
8 Завъртете горната капачка по часовниковата стрелка, за да я фиксирате плътно върху водния резервоар (фиг. 17).
9 Поставете водния резервоар обратно в уреда (фиг. 18).

Wi-Fi връзка

Настройка на Wi-Fi връзката за първи път

1 Изтеглете и инсталирайте приложението "**Air+**" на Philips от **App Store** или **Google Play**.

2 Поставете щепсела на пречиствателя на въздух в гнездото за захранване и докоснете ⏻, за да включите пречиствателя на въздух.
   ↳ Индикаторът за Wi-Fi мига в оранжево за първи път.

3 Уверете се, че смартфонът или таблетът ви е успешно свързан към вашата Wi-Fi мрежа.

4 Стартирайте приложението "**Air+**" и щракнете върху "**Свързване на ново устройство**" или натиснете бутона "**+**" в горната част на екрана. Следвайте инструкциите на екрана, за да свържете пречиствателя на въздух към вашата мрежа.

5 След успешното сдвояване и свързване Wi-Fi индикаторът светва в бяло. Ако сдвояването не е успешно, консултирайте се с раздела за отстраняване на неизправности или помощния раздел в приложението "**Air+**" за обширни и актуални съвети за отстраняване на неизправности.

Забележка

- Тази инструкция е валидна само когато пречиствателят на въздух се конфигурира за първи път. Ако мрежата се е променила или настройката трябва да се извърши отново, направете справка в раздел "Нулиране на Wi-Fi връзка" на страница 37.
- Ако искате да свържете повече от един пречистител на въздух към вашия смартфон или таблет, трябва да направите това последователно. Завършете настройката на един пречистител на въздух, преди да включите другия пречистител на въздух.
- Уверете се, че разстоянието между вашия смартфон или таблет и пречиствателя на въздух е по-малко от 10 м без никакви препятствия.

Нулиране на Wi-Fi връзка

Забележка

- Това се прилага, когато мрежата по подразбиране, към която е свързан вашият пречистител, е променена.
- Нулиране на Wi-Fi връзка при промяна на мрежата по подразбиране.

1 Поставете щепсела на пречиствателя на въздуха в гнездото за захранване и докоснете ⏻, за да включите пречиствателя на въздух.

2 Докоснете ⏻ и 🔒 едновременно в продължение на 3 секунди, докато чуете звуков сигнал.
   ↳ Пречиствателят на въздух преминава в режим на сдвояване.
   ↳ Wi-Fi индикаторът мига в оранжево.

3 Следвайте стъпки 4 – 5 в раздела "**Настройка на Wi-Fi връзката за първи път**".

Български

4 Използване на уреда

Разбиране на светлината за качество на въздуха

Ниво на PM 2,5	Цвят на светлината за качество на въздуха	Ниво на качество на въздуха
≤ 12	Синьо	Добро
13 – 35	синьо-лилаво	Средно
36 – 55	лилаво-червено	Слаб
> 55	Червено	Много слабо

Светлината за качество на въздуха светва автоматично, когато уредът е включен, и светват всички цветове в последователност. За кратко време сензорите за качество на въздуха избират цвета, който съответства на качеството на атмосферния въздух.

PM 2,5

Сензорната технология **AeraSense** открива точно и реагира бързо на дори най-незначителните промени на частиците във въздуха. Тя ви осигурява спокойствие с обратна връзка в реално време относно PM 2,5.
Повечето от замърсители на въздуха на закрито спадат към PM 2,5, което се отнася за пренасяни въздушно частици на замърсители по-малки от 2,5 микрометра. Често срещаните източници на фини частици на закрито са тютюневият дим, готвенето, запалените свещи. Някои пренасяни въздушно бактерии и най-малките спори на мухъл, алергени от домашни любимци и алергенни частици от акари също спадат към PM 2,5.

IAI

Сензорът от професионален клас на **AeraSense** отчита нивото алергени във въздуха на закрито, а с цифрова обратна връзка от 1 до 12 може да се показва потенциалното ниво на опасност от алергени в него. 1 показва най-доброто качество на въздуха.

Включване и изключване

1 Включете щепсела в електрическия контакт.
   ↳ Уредът издава звуков сигнал.

2 Натиснете ⏻, за да включите уреда.
   ↳ Уредът работи в режим 2 в 1 по подразбиране с показано ⌂ на екрана.
   ↳ Когато уредът загрява, на екрана се показва "- - -". След измерване на частиците само във въздуха уредът показва нивото на PM 2,5 и работи в автоматичен режим по подразбиране.
   ↳ След измерване на качеството на въздуха за приблизително 30 секунди сензорът за качеството на въздуха автоматично избира подходящия за качеството на въздуха цвят на светлината.

3 Докоснете и задръжте ⏻ за 3 секунди, за да изключите уреда.

Забележка

- След като уредът е изключен чрез бутона вкл./изкл. ⏻, ако щепселът е все още в контакта, уредът ще работи под предишните настройки, когато е включен отново.

Задаване на нивото на влажността

1 Докоснете неколкократно бутона за влажност, за да зададете желаната влажност на въздуха до 40%, 50%, 60% или "- -" (фиг. 19).

Забележка

- Когато е избрано ниво на влажност "- -", уредът ще продължи да овлажнява въздуха в стаята, докато нивото на влажност на околната среда достигне 70% RH.

Забележка

- Когато планираното ниво на влажност е постигнато, колелото на фитила ще спре да се върти. То ще започне да се върти отново, ако влажността спадне под целевото ниво.
- Ако искате да увеличите нивото на влажността бързо, можете да изберете по-висока скорост на вентилатора.

Превключване на режима на работа

Уредът има два режима на работа: режим САМО за пречистване и режим 2 в 1.

1 Докоснете бутона за избор на режим , за да превключите на режим САМО за пречистване (фиг. 20).
   ↳ се показва на екрана, когато уредът работи в режим САМО за пречистване.

2 Докоснете бутона за избор на режим отново , за да превключите към режим 2 в 1 (фиг. 21).
   ↳ се показва на екрана, когато уредът работи в режим 2 в 1.
   ↳ Текущото ниво на влажност се показва на екрана по подразбиране.

Забележка

- На екрана ще се появи нивото на влажност за 3 секунди и ще се промени на най-високото ниво на IAI или PM 2,5, ако едно от двете не е добро.

Използване на функцията за затъмняване на светлината

С бутона за затъмняване на светлината можете да включите или изключите светлината за качество на въздуха, екрана на дисплея и функционалния индикатор, ако желаете.

1 Докоснете бутона за затъмняване на светлината веднъж: светлината за качество на въздуха ще се затъмни.

2 Докоснете бутона за затъмняване на светлината отново: светлината за качеството на въздуха и панела на дисплея ще се изключат.

3 Докоснете бутона за затъмняване на светлината за трети път: всички светлини ще бъдат отново включени.

Превключване на режима на показване

Уредът има три режима на дисплея режима: PM 2,5 дисплей, IAI дисплей и дисплей за нивото на влажност.

Забележка

- Уредът работи в режим на дисплея PM 2,5 по подразбиране.

1 Докоснете и задръжте за 3 секунди, за да превключите на IAI дисплей (фиг. 22).
   ↳ Индикатор за IAI и дисплей на действителното ниво на IAI на екрана.

2 Докоснете и задръжте за 3 секунди два пъти, за да превключите на дисплея за действителното ниво на влажност (фиг. 23).

3 Докоснете и задръжте за 3 секунди, за да превключите на PM 2,5 дисплей (фиг. 24).
   ↳ Индикатор за PM 2,5 и на дисплей на действителното PM 2,5 ниво на екрана.

Забележка

- На екрана ще се появи нивото на влажност за 3 секунди и ще се промени на най-високото ниво на IAI или PM 2,5, ако едно от двете не е добро.

Смяна на настройката за автоматичен режим

Можете да изберете автоматичен режим (Ⓐ), режим за алергени ( ) и режим на заспиване (SL).

Автоматичен режим

В автоматичен режим уредът избира оборотите на вентилатора в съответствие с влажността на околния въздух и качеството му.

- Докоснете бутона за обороти на вентилатора Ⓐ, за да изберете автоматичен режим (фиг. 25).
  - ↳ Авто (A) и Ⓐ се показват на екрана.
  - ↳ Уредът работи при автоматичен режим по подразбиране.

Алергенен режим

Изключително чувствителният алергенен режим е проектиран да реагира на дори малка промяна в алергенните нива в околния въздух.

- Докоснете бутона за автоматичен режим Ⓐ, за да изберете алергенен режим (фиг. 26).
  - ↳ Авто (A) и се показват на екрана.

Сън (SL)

В режим на заспиване пречистването на въздуха работи тихо и на много ниски обороти.

- Докоснете бутона за автоматичен режим Ⓐ, изберете режим на заспиване (SL) (фиг. 27).
  - ↳ Заспиване (SL) и се показват на екрана.

Забележка

- Всички светлини ще се изключат освен , ако след една минута няма докоснати бутони.
- Можете да включите светлините ръчно чрез докосване на които и да е бутони.

Промяна на оборотите на вентилатора

Има няколко налични обороти на вентилатора.

Ръчен

- Докоснете бутона за оборотите на вентилатора неколкократно, за да изберете желаните обороти на вентилатора (**1**, **2** или **3**) (фиг. 28).

Турбо (t)

В режим турбо пречистването на въздуха работи на най-високи обороти.

- Докоснете бутона за обороти на вентилатора , за да изберете режима турбо (t) (фиг. 29).

Настройване на таймера

С таймера можете да оставите уреда да работи за определен брой часове. След изтичане на зададеното време уредът автоматично се изключва.

- Докоснете бутона за таймер/нулиране неколкократно, за да изберете колко часа искате уредът да работи (фиг. 30).
  - ↳ Таймерът е наличен от 1 до 12 часа.
- За да дезактивирате функцията за таймера, докоснете бутона за таймер/нулиране неколкократно, докато "---" се покаже на екрана.

Настройка на заключването за деца

1 Докоснете и задръжте бутона за заключване за деца за 3 секунди, за да активирате заключването за деца (фиг. 31).
   ↳ L се показва за 3 секунди.
   ↳ Когато заключването за деца е включено, всички други бутони не реагират.

2 Докоснете и задръжте бутона за заключване за деца за 3 секунди отново, за да дезактивирате заключването за деца (фиг. 32).
   ↳ UL се показва за 3 секунди.

Ниво на водата

Нивото на водата във водния резервоар се вижда през прозорчето за ниво на водата на водния резервоар.
Когато няма достатъчно вода във водния резервоар, светлината за доливане светва, за да покаже, че трябва да го напълните. (фиг. 33)

Забележка

- Когато няма вода във водния резервоар, колелото на фитила ще спре да се върти. Когато водният резервоар е зареден с вода, колелото на фитила ще започне да се върти отново.

5 Почистване

Забележка

- Винаги изключвайте уреда от контакта, преди да го почиствате.
- Никога не потапяйте уреда във вода или друга течност.
- Никога не използвайте абразивни, агресивни или запалими почистващи препарати, като например белина или алкохол, за да почиствате която и да е част на уреда.
- Само предфилтърът и ротационният овлажняващ фитил NanoCloud могат да се мият. Филтърът NanoProtect не може да се мие или да се почиства с прахосмукачка.

График за почистване

Честота	Метод на почистване
Когато е необходимо	Избършете повърхността на уреда с мека и суха кърпа.
Всяка седмица	Изплакнете водния резервоар, тавичката за вода и ротационния овлажняващ фитил NanoCloud.
Когато иконата за почистване свети и F0 се показва на екрана.	Почистете предфилтъра.
	Премахнете котления камък от ротационния овлажняващ фитил NanoCloud с вода и бял оцет (5% оцетна киселина) или вода и лимонена киселина.

Български

Почистване на корпуса на уреда

Редовно почиствайте вътрешността и външната част на уреда, за да предотвратите натрупването на прах.

1 Избърсвайте праха от корпуса на уреда със суха и мека кърпа.

2 Почиствайте отвора за изходящ въздух с мека и суха кърпа.

Почистване на сензора за качество на въздуха

Почиствайте сензора за качество на въздуха на всеки 2 месеца за оптимална работа на пречиствателя. Почиствайте ги по-често, ако използвате пречиствателя в запрашена среда.

Забележка

- Когато нивото на влажността в стаята е много високо, е възможно образуване на конденз върху сензора за качеството на въздуха. В резултат на това светлината за качество на въздуха може да показва, че качеството на въздуха е лошо, макар че е добро. В този случай трябва да почистите сензора за качество на въздуха или да използвате една от ръчните настройки за обороти.

1 Почистете входа и изхода на сензора за качество на въздуха с мека четка (фиг. 34).

2 Отворете капака на сензора за качество на въздуха (фиг. 35).

3 Почистете сензора за качество на въздуха, входа и изхода за прах с леко навлажнен памучен тампон (фиг. 36).

4 Подсушете ги със сух памучен тампон.

5 Поставете отново капака на сензора за качество на въздуха (фиг. 37).

Почистване на водния резервоар, тавичката за вода и ротационния овлажняващ фитил NanoCloud

Забележка

- Почиствайте водния резервоар, тавичката за вода и ротационния овлажняващ фитил NanoCloud всяка седмица, за да ги запазите хигиенични.

1 Извадете водния резервоар (фиг. 10).

2 Повдигнете тавичката за вода нагоре и я издърпайте хоризонтално (фиг. 11).

3 Свалете колелото на фитила от подпората на фитила (фиг. 38).

4 Изплакнете водния резервоар, тавичката за вода и ротационния овлажняващ фитил NanoCloud под течаща вода.

Забележка

- Не махайте ротационния овлажняващ фитил NanoCloud от колелото по време на почистване.
- Не търкайте ротационния овлажняващ фитил NanoCloud и не го поставяйте на пряка слънчева светлина.
- Ако е необходимо, използвайте мек почистващ препарат за почистване на водния резервоар и тавичката за вода. В такъв случай изплакнете старателно водния резервоар и тавичката за вода.

5 Подсушете отвън водния резервоар и тавичката за вода.

6 Поставете колелото на фитила на подпората за фитила (фиг. 13).

Забележка

- При поставянето на колелото на фитила върху подпората на фитила се уверете, че издатините на колелото на фитила попадат в съответните процепи.

7 Поставете тавичката за вода обратно в уреда (фиг. 14).

8 Поставете водния резервоар обратно в уреда (фиг. 18).

Почистване на предфилтъра

Забележка

- Ако предфилтърът е повреден, износен или счупен, не го използвайте. Посетете www.philips.com/support или се свържете с Центъра за обслужване на потребители във вашата държава.

Състояние на предупредителния светлинен индикатор за филтъра	Следвайте това
F0 се показва на екрана и предупреждението за почистване на фитила и предфилтъра се включва	Почистете предфилтъра

1 Издърпайте горната част на задния панел към себе си, за да го освободите от уреда (фиг. 3).

2 За да извадите предфилтъра, натиснете щипката надолу и издърпайте филтъра към себе си (фиг. 4).

3 Измийте предфилтъра под течаща вода. Ако предфилтърът е много замърсен, използвайте мека четка за почистване на праха (фиг. 39).

4 Подсушете предфилтъра на въздух.

Забележка

- Уверете се, че предфилтърът е напълно сух. Ако е все още влажен в него може да се размножат бактерии и да съкратят живота на предфилтъра.

5 След като предфилтърът е напълно сух, поставете го обратно в задния панел (фиг. 8).

6 Докоснете и задръжте за 3 секунди, за да нулирате времето за почистване на предфилтъра.

Премахване на котлен камък от ротационния овлажняващ фитил NanoCloud

Състояние на предупредителния светлинен индикатор за филтъра	Следвайте това
F0 се показва на екрана и предупреждението за почистване на фитила и предфилтъра се включва	Премахване на котлен камък от ротационния овлажняващ фитил NanoCloud (FY2425)

1 Извадете водния резервоар (фиг. 10).

2 Повдигнете тавичката за вода нагоре и я издърпайте хоризонтално (фиг. 11).

3 Свалете колелото на фитила от подпората на фитила (фиг. 38).

4 Накиснете ротационния овлажняващ фитил NanoCloud в почистващ препарат (напр. разреден бял оцет, разтвор на лимонена киселина) в продължение на два часа (фиг. 40).

Забележка

- Моля, използвайте неагресивен препарат или такъв на киселинна основа
  - Бял оцет (5% оцетна киселина) се смесва с равно количество вода
  - 24 г лимонена киселина се смесват с 4 л вода
- Ако има бели отлагания (варовикови) на филтъра, уверете се, че страната с белите отлагания е потопена във водата.
- Не махайте ротационния овлажняващ фитил NanoCloud от колелото по време на премахване на котления камък.

5 Изплакнете ротационния овлажняващ фитил NanoCloud под течаща вода, за да изплакнете остатъците от оцет или лимонена киселина. По време на изплакването завъртете фитила така, че предната и задната част да се изплакнат (фиг. 41).

6 Подсушете с въздух ротационния овлажняващ фитил NanoCloud (фиг. 42).

Забележка

- Не поставяйте ротационния овлажняващ фитил NanoCloud на пряка слънчева светлина.

7 Докоснете и задръжте ⏲ за 3 секунди, за да нулирате времето за почистване на ротационния овлажняващ фитил NanoCloud.

6 сменете филтъра и фитила

Разбиране на заключване за защита за здравословен въздух

Този уред е снабден със защита за здравословен въздух, за да се гарантира, че нанозащитният филтър и овлажняващият фитил са в оптимално състояние, когато уредът работи. Когато нанозащитният филтър и овлажняващият фитил са почти за смяна, светлината за смяна започва да мига, за да покаже, че те трябва да се сменят. Ако не смените филтъра и фитила навреме, уредът ще спре да работи и ще се заключи.

Смяна на филтъра NanoProtect (фиг. 43)

Забележка

- Филтърът не може да се мие или да се използва многократно.
- Винаги изключвайте пречистивателя на въздух и изваждайте щепсела от електрическия контакт, преди да смените филтрите.

Състояние на предупредителния светлинен индикатор за филтъра	Следвайте това
A3 се показва и светлината за резервен филтър мига на екрана.	Сменете филтъра NanoProtect серия 3 (FY1410)
C7 се показва и светлината за резервен филтър мига на екрана.	Сменете филтъра NanoProtect Active Carbon (FY1413)

1 Премахнете използваните филтри от уреда (фиг. 44).

Забележка

- Не докосвайте нагъната повърхност на филтъра и не душете филтъра, тъй като по него има натрупани замърсители от въздуха.
- Измийте ръцете си, след като изхвърлите използваните филтри.

2 Махнете всички опаковъчни материали на новите филтри (фиг. 6).

3 Поставете новите филтри в уреда (фиг. 7).

4 Докоснете и задръжте ⏲ за 3 секунди, за да нулирате брояча за срок на експлоатация на филтъра NanoProtect.

Смяна на ротационния овлажняващ фитил NanoCloud

Състояние на предупредителния светлинен индикатор за филтъра	Следвайте това
F1 се показва и светлината за резервен филтър мига на екрана (фиг. 45).	Сменете ротационния овлажняващ фитил NanoCloud

1 Свалете колелото на фитила от подпората на фитила (фиг. 38).

2 Захванете винтовия вал от другата страна на колелото и го завъртете обратно на часовниковата стрелка, за да освободите фитила от колелото (фиг. 46).

3 Отключете последователно закопчалките на ръба на колелото за разглобяване на колелото на фитила (фиг. 47).

4 Извадете използвания ротационен овлажняващ фитил NanoCloud (фиг. 48).

5 Махнете всички опаковъчни материали от новия ротационен овлажняващ фитил NanoCloud (фиг. 12).

6 Поставете новия ротационен овлажняващ фитил NanoCloud в колелото на фитила и след това затегнете закопчалките на колелото на фитила (фиг. 49).

7 Поставете колелото на фитила на подпората за фитила (фиг. 13).

Забележка

- При поставянето на колелото на фитила върху подпората на фитила се уверете, че издатините на колелото на фитила попадат в съответните процепи.

8 Поставете тавичката за вода и водния резервоар обратно в уреда (фиг. 14).

9 Докоснете и задръжте ⏲ за 3 секунди, за да нулирате брояча за срок на експлоатация на ротационния овлажняващ фитил NanoCloud.

7 Отстраняване на неизправности

В тази глава са обобщени най-често срещаните проблеми, на които можете да се натъкнете при ползване на уреда. Ако не можете да разрешите проблема с помощта на информацията по-долу, се свържете с Центъра за обслужване на потребители във вашата страна.

Проблем	Възможно решение
Уредът не работи дори когато е включен в контакта.	• Светлината за резервен филтър мига от известно време, но не сте сменили филтъра NanoProtect и уредът вече е заключен. В този случай сменете филтъра и нулирайте брояча за експлоатационен срок на филтъра. • Светлината за доливане на вода мига. Уверете се, че водният резервоар е правилно монтиран и има достатъчно вода в него.
Уредът не работи, въпреки че е включен.	• Уредът работи, но бутоните не реагират. Проверете дали заключването за деца е включено.
Има малко бели отлагания върху ротационния овлажняващ фитил NanoCloud.	• Белите отлагания се наричат котлен камък и са съставени от минерали от водата. Котленият камък върху ротационния овлажняващ фитил NanoCloud се отразява на производителността при овлажняване, но не е опасен за здравето. Следвайте инструкциите за почистване в ръководството за потребителя.
Не излиза въздух от отвора за изходящ въздух.	• Свържете уреда с електрозахранването и го включете.
Въздушният поток, който излиза от отвора за изходящ въздух, е значително по-слаб от преди.	• Предфилтърът е замърсен. Почистете предфилтъра (вижте главата "Почистване"). • Уверете се, че сте премахнали всички опаковъчни материали на филтъра NanoProtect.
Качество на въздуха не се подобрява, въпреки че уредът е работил продължително време.	• Проверете дали опаковъчният материал е отстранен от филтрите. • Един от филтрите не е поставен в пречиствателя на въздух или някой филтър не е поставен правилно. Уверете се, че всички филтри са правилно монтирани в следния ред, започвайки с най-вътрешния филтър: 1) филтър NanoProtect серия 3 (**FY1410**); 2) филтър NanoProtect Active Carbon (**FY1413**); 3) предфилтър. • Сензорът за качество на въздуха е влажен. Уверете се, че сензорът за качество на въздуха е чист и сух (вж. глава "Почистване").
Отнема много време, за да се постигне целевото ниво на влажност.	• Технологията NanoCloud разпределя равномерно невидими водни пари във вашата стая. При сухи условия влагата от овлажнителя ще бъде погълната от стените, мебелите и други предмети в стаята ви. Проветряването със сух въздух отвън също ще увеличи времето, необходимо за постигане на целевата влажност. За да се оптимизира овлажняването и характеристиките на пречистването, е препоръчително да се затворят вратите и прозорците по време на употреба.

Проблем	Възможно решение
Не виждам водни пари да излизат от уреда. Работи ли?	• Когато мъглата е много фина, тя е невидима. Уредът е с технология за овлажняване NanoCloud, която произвежда здравословен влажен въздуха от изходната зона без образуване на вода мъгла. Следователно не можете да видите мъглата.
От уреда се разнася странна миризма.	• Първите няколко пъти, в които използвате уреда, може да се усети миризма на пластмаса. Това е нормално. Въпреки това ако от уреда се усеща миризма на изгоряло дори след свалянето на филтри, обърнете се към вашия търговец на Philips или към упълномощен сервизен център на Philips. • От филтъра може да се усеща миризма, след като е използван известно време, поради абсорбцията на въздуха в помещението. Свалете филтъра и го оставете на пряка слънчева светлина и да се проветри за няколко часа. Монтирайте повторно и опитайте да го използвате отново. Ако миризмата остава, моля, сменете филтъра.
Уредът е изключително шумен.	• Не сте отстранили всички опаковъчни материали от филтрите. Уверете се, че сте отстранили всички опаковъчни материали. • Промяна на оборотите на вентилатора на по-ниски.
Уредът продължава да показва, че трябва да сменя филтъра, но аз вече го направих.	• Може би не сте докоснали и задържали бутона за таймер/нулиране ◷ правилно. Включете уреда, докоснете ⏻, за да включите уреда и докоснете и задръжте бутона за таймер/нулиране ◷ за 3 секунди.
Кодове за грешки "E1", "E2", "E3", "E4" или "E5" се показват на екрана.	• Уредът е неизправен. Свържете се с Центъра за обслужване на потребители във вашата държава.
Настройката на Wi-Fi не е успешна.	• Ако маршрутизаторът, към който е свързан вашият пречиствател, е двулентов и в момента не се свързва към 2,4 GHz мрежа, моля, превключете на друга лента от същия маршрутизатор (2,4 GHz) и се опитайте да сдвоите отново своя пречиствател. 5 GHz мрежи не се поддържат. • Не се поддържат мрежи с уебудостоверяване. • Проверете дали пречистването е в рамките на диапазона на Wi-Fi маршрутизатора. Можете да опитате да поставите пречистването на въздух по-близо до Wi-Fi маршрутизатора. • Проверете дали името на мрежата е правилно. Името на мрежата е чувствително към малки и големи букви. • Проверете дали паролата за Wi-Fi е правилна. Паролата е чувствителна към малки и големи букви. • Повторете настройката с инструкциите в раздел "Нулиране на Wi-Fi връзка". • Wi-Fi връзката може да бъде прекъсната от електромагнитни или други смущения. Дръжте уреда далеч от други електронни устройства, които могат да причинят смущения. • Проверете дали мобилното устройство е в самолетен режим. Уверете се, че самолетният режим е дезактивиран при свързване към Wi-Fi мрежата. • Консултирайте се с помощния раздел в приложението за обширни и актуални съвети за отстраняване на неизправности.

8 Гаранция и поддръжка

Versuni предлага двегодишна гаранция след покупката на този продукт. Тази гаранция не е валидна, ако дефектът се дължи на неправилна употреба или лоша поддръжка. Нашата гаранция не засяга правата ви по закон като потребител. За повече информация или за позоваване на гаранцията, посетете нашия уебсайт www.philips.com/support.

Поръчка на части или принадлежности

Ако трябва да замените част или искате да закупите допълнителна част, обърнете се към търговец на Philips или посетете www.philips.com/support.
Ако имате проблеми с получаване на части, моля, свържете се с Центъра за обслужване на потребители на Philips във вашата държава .

9 Бележки

Електромагнитни полета (EMF)

Този уред е в съответствие с приложимите стандарти и разпоредби относно излагането на електромагнитни полета.

Рециклиране

Този символ означава, че продуктът не може да се изхвърля заедно с обикновените битови отпадъци (2012/19/EC).
Следвайте правилата на държавата си относно разделното събиране на електрическите и електронните уреди.
Правилното изхвърляне помага за предотвратяване на негативни последици за околната среда и човешкото здраве.

Бележка

App Store е марка за услуги на Apple Inc.
Google Play е запазена марка на Google Inc.

Опростената ЕС декларация за съответствие

С настоящото DAP B.V. декларира, че този тип радиосъоръжение AC2729 е в съответствие с Директива 2014/53/EC. Цялостният текст на ЕС декларацията за съответствие може да се намери на следния интернет адрес: www.philips.com.

Obsah

1 Důležité 50
Bezpečnost 50

2 Vaše čistička vzduchu 51
Přehled výrobku (obr. 1) 51
Přehled ovládacích prvků (obr. 2) 52

3 Začínáme 52
Instalace filtru NanoProtect 52
Příprava na zvlhčování 52
Připojení Wi-Fi 53

4 Použití přístroje 54
Jak funguje kontrolka kvality vzduchu 54
Zapnutí a vypnutí 55
Nastavení úrovně vlhkosti 55
Zapnutí provozního režimu 55
Používání funkce tlumení osvětlení 55
Zapnutí režimu zobrazení 56
Změna nastavení automatického režimu 56
Změna rychlosti ventilátoru 57
Nastavení časovače 57
Nastavení dětské pojistky 57
Hladina vody 57

5 Čištění 58
Plán čištění 58
Čištění těla přístroje 58
Čištění snímače kvality vzduchu 58
Čištění nádržky na vodu, tácku na vodu a otočného zvlhčovacího filtru zvlhčovače NanoCloud 58
Čištění předfiltru 59
Odstranění vodního kamene z otočného zvlhčovacího filtru zvlhčovače NanoCloud 59

6 Výměna filtru a zvlhčovacího filtru 60
Jak funguje zámek ochrany zdravého vzduchu 60
Výměna filtru NanoProtect (obr. 43) 60
Výměna otočného zvlhčovacího filtru zvlhčovače NanoCloud 61

7 Odstraňování problémů 62

8 Záruka a podpora 64
Objednání dílů nebo doplňků 64

9 Upozornění 64
Elektromagnetická pole (EMP) 64
Recyklace 64
Oznámení 64
Zjednodušené EU prohlášení o shodě 64

1 Důležité

Bezpečnost

Před použitím přístroje si pozorně přečtěte tuto uživatelskou příručku a uschovejte ji pro budoucí použití.

Nebezpečí

- Zamezte proniknutí vody, jiné kapaliny nebo hořlavého čisticího prostředku do přístroje. Předejdete tak úrazu elektrickým proudem a/nebo požáru.
- Přístroj nečistěte vodou, jakoukoli jinou tekutinou ani (hořlavým) čisticím prostředkem. Předejdete tak úrazu elektrickým proudem a/nebo požáru.
- Kolem přístroje nerozstřikujte žádné hořlavé látky, jako jsou například insekticidy nebo parfémy.
- Voda v nádržce není vhodná k pití. Tuto vodu nepijte a nepoužívejte ji k napájení zvířat ani k zalévání rostlin. Při vyprazdňování nádržky vylévejte vodu do odpadu.

Varování

- Mějte na paměti, že vysoká vlhkost může vést k růstu biologických organismů ve vašem prostředí.
- Předcházejte tomu, aby se v okolí zvlhčovače vzduchu zvýšila vlhkost nebo vzniklo mokro. Pokud se objeví vlhkost, otočte výstup zvlhčovače vzduchu směrem dolů. Pokud nelze výstupní část otočit směrem dolů, používejte zvlhčovač vzduchu s přestávkami. Předcházejte tomu, aby savé materiály jako koberce, závěsy, přikrývky nebo ubrusy navlhly.
- Nikdy nenechávejte vodu v zásobníky, když přístroj nepoužíváte.
- Před uskladněním zvlhčovač vzduchu vyprázdněte a vyčistěte. Před dalším použitím zvlhčovač vzduchu vyčistěte.
- Před zapojením přístroje zkontrolujte, zda napětí uvedené na boční části přístroje odpovídá napětí místní rozvodné sítě.
- Pokud by byl poškozen napájecí kabel, musí jeho výměnu provést společnost Philips, autorizovaný servis společnosti Philips nebo obdobně kvalifikovaní pracovníci, aby se předešlo možnému nebezpečí.
- Pokud byste zjistili závadu na zástrčce, na napájecím kabelu nebo přímo na přístroji, přístroj dále nepoužívejte.
- Děti od 8 let věku a osoby s omezenými fyzickými, smyslovými nebo duševními schopnostmi nebo nedostatkem zkušeností a znalostí mohou tento přístroj používat v případě, že jsou pod dohledem nebo byly poučeny o bezpečném používání přístroje a chápou rizika, která mohou hrozit.
- Čištění a uživatelskou údržbu nesmí provádět děti bez dozoru.
- Dohlédněte na to, aby si s přístrojem nehrály děti.
- Vyvarujte se zablokování vstupu a výstupu vzduchu, např. umístěním předmětů na výstup vzduchu nebo před vstup vzduchu.
- Standardní rozhraní WiFi založené na standardu 802.11b/g/n při 2,4 GHz s maximálním výstupním výkonem 31,62 mW EIRP.

Upozornění

- Tento přístroj nenahrazuje řádné větrání, pravidelné vysávání prachu nebo použití digestoře či ventilátoru během vaření.
- Pokud je v zásuvce použité k napájení přístroje špatný kontakt, začne se zástrčka přístroje přehřívat. Dbejte na to, abyste přístroj zapojili do řádně instalované síťové zásuvky.
- Přístroj vždy pokládejte a používejte na suchém, stabilním, vyrovnaném a vodorovném povrchu.
- Za přístrojem a po obou jeho stranách ponechejte alespoň 20 cm volného prostoru a zároveň ponechejte alespoň 30 cm volného prostoru nad přístrojem.
- Na přístroj nic nepokládejte.
- Neumisťujte přístroj přímo pod klimatizaci, zabráníte tak tomu, aby na něj kapala kondenzovaná voda.
- Před zapnutím přístroje se ujistěte, že všechny filtry jsou správně nainstalovány.
- Používejte pouze originální filtry značky Philips určené přímo pro tento přístroj. Žádné jiné filtry nepoužívejte.
- Dbejte na to, abyste do přístroje (zejména do vstupu a výstupu vzduchu) nenarazili tvrdým předmětem.
- Aby se zabránilo úrazu nebo závadě přístroje, nevkládejte do výstupu či vstupu vzduchu prsty ani předměty.

- Nepoužívejte tento přístroj, pokud jste použili repelent proti hmyzu kouřového typu pro vnitřní prostory nebo na místech se zbytky oleje, hořící vonnou tyčinkou nebo chemickými výpary.
- Nepoužívejte přístroj v blízkosti plynových zařízení, topných zařízení nebo krbů.
- Po použití a před plněním vodou, čištěním nebo prováděním údržby přístroj vždy odpojte od zdroje napájení.
- Nepoužívejte zařízení v místnosti s výraznými výkyvy teplot.
- Aby nedocházelo k rušení, umístěte přístroj nejméně 2 m od elektrických zařízení využívajících vzdušných rádiových vln, např. televizorů, rádií a rádiem řízených hodin.
- Pokud se přístroj dlouhou dobu nepoužívá, může ve filtrech dojít k množení bakterií. V takovém případě zkontrolujte filtry. Pokud jsou filtry velmi znečištěné, vyměňte je (viz kapitola "Výměna filtrů a otočného zvlhčovacího filtru").
- Přístroj je určen pouze pro domácí použití za běžných provozních podmínek.
- Nepoužívejte přístroj ve vlhkém prostředí nebo v prostředí s vysokými okolními teplotami, například v koupelně, na záchodě nebo v kuchyni.
- Přístroj neodstraňuje oxid uhelnatý (CO) ani radon (Rn). Není možné jej použít jako bezpečnostní zařízení v případě nehod se spalovacími procesy a nebezpečnými chemikáliemi.
- Nádržku na vodu plňte pouze studenou kohoutkovou vodou. Nepoužívejte podzemní nebo horkou vodu.
- Nedávejte do nádržky jinou látku než vodu. Do nádržky na vodu nepřidávejte vůně.
- Pokud některou funkci zvlhčovače dlouhou dobu nepoužíváte, vyčistěte nádržku na vodu a tác otočného zvlhčovacího filtru zvlhčovače NanoCloud a nechte otočný zvlhčovací filtr zvlhčovače NanoCloud vyschnout na vzduchu.
- Pokud potřebujete přístroj přemístit, nejprve ho odpojte od napájení. Poté vyprázdněte nebo vyjměte nádržku na vodu a tácek s vodou. Přístroj přenášejte ve vodorovné poloze a držte za obě rukojeti po jeho stranách.
- Během plnění a čištění přístroj odpojte.

2 Vaše čistička vzduchu

Gratulujeme k nákupu a vítáme vás mezi uživateli výrobků společnosti Philips! Chcete-li využívat všech výhod podpory nabízené společností Philips, zaregistrujte svůj výrobek na stránkách www.philips.com/welcome.
Čistička vzduchu Philips přináší do vašeho domu čerstvý a zvlhčený vzduch a zajišťuje tak zdraví vaší rodiny. Nabízí pokročilý odpařovací systém s technologií NanoCloud: používá speciální zvlhčovací filtr, který suchý vzduch doplňuje o molekuly H2O a produkuje tak zdravý vlhký vzduch, aniž by vytvářel vodní opar. Jeho zvlhčovací filtr zachytává bakterie, vápník a jiné částečky ve vodě. Do vašeho domova tak přináší pouze čistý, zvlhčený vzduch. Už žádný suchý vzduch v zimě nebo z klimatizace.
Před použitím přístroje si pozorně přečtěte tuto uživatelskou příručku a uschovejte ji pro budoucí použití.

Přehled výrobku (obr. 1)

A	Ovládací panel
B	Nádržka na vodu
C	Opěra otočného zvlhčovacího filtru
D	Tácek s vodou
E	Jednosměrná kolečka
F	Kolečko otočného zvlhčovacího filtru
G	Otočný zvlhčovací filtr NanoCloud (**FY2425**)
H	Kryt boční strany
I	Předfiltr
J	Aktivní uhlíkový filtr NanoProtect (**FY1413**)
K	Filtr NanoProtect řady 2 (**FY1410**)
L	Snímač kvality vzduchu
M	Výstup vzduchu

Přehled ovládacích prvků (obr. 2)

Tlačítka ovládání

	Tlačítko zapnutí/vypnutí
	Tlačítko dětské pojistky
	Tlačítko automatického režimu
	Tlačítko rychlosti ventilátoru
	Tlačítko nastavení vlhkosti
	Tlačítko ztlumení světla
	Tlačítko zapnutí/vypnutí režimu 2 v 1
	Tlačítko časovače/resetování

Panel displeje

	Úsporný režim
	Automatický režim
	Režim proti alergenům
	Režim POUZE čištění
	Režim 2v1
	Výstraha k výměně filtru
	Upozornění na doplnění vody
	Upozornění na čištění předfiltru a knotu
PM2.5	Zobrazení režimu PM2,5
IAI	Displej indexu vnitřních alergenů
	Ukazatel Wi-Fi

3 Začínáme

Instalace filtru NanoProtect

Před použitím přístroje odstraňte z filtru všechen balicí materiál a filtr pak uložte do zařízení, jak je popsáno níže:

Poznámka

- Zkontrolujte, že strana s poutkem je otočená směrem k vám.

1 Vytáhněte horní část zadního panelu směrem k sobě a uvolněte panel z přístroje (obr. 3).
2 Zatlačte zaklapávací uzávěr dolů a vysuňte předfiltr směrem k sobě (obr. 4).
3 Vyjměte všechny filtry (obr. 5).
4 Odstraňte veškerý obalový materiál z filtru NanoProtect (obr. 6).
5 Filtr NanoProtect vložte zpět do přístroje (obr. 7).
6 Vložte předfiltr zpět do zařízení, nejprve namontujte předfiltr na spodní stranu přístroje a poté zatlačte zaklapávací uzávěry na horní části předfiltru směrem k přístroji (obr. 8).
7 Zadní kryt vraťte zpět takto: nejprve jej nasaďte na spodní část přístroje a poté zatlačte horní stranu panelu do přístroje (obr. 9).

Příprava na zvlhčování

1 Vytáhněte nádržku na vodu (obr. 10).
2 Zvedněte zásobník na vodu směrem vzhůru a vodorovně jej vytáhněte (obr. 11).
3 Odstraňte veškerý obalový materiál z otočného zvlhčovacího filtru NanoCloud (obr. 12).

Poznámka

- Otočný zvlhčovací filtr je při nákupu již nainstalován na kolečku otočného zvlhčovacího filtru.

4 Umístěte kolečko otočného zvlhčovacího filtru na opěru otočného zvlhčovacího filtru (obr. ⑬).

Poznámka

- Když dáváte kolečko otočného zvlhčovacího filtru na opěru otočného zvlhčovacího filtru, dbejte, aby výstupek na kolečku otočného zvlhčovacího filtru zapadl do příslušných drážek.

5 Zásobník na vodu vložte zpět do přístroje (obr. ⑭).

6 Odšroubujte horní víčko nádržky na vodu otáčením proti směru hodinových ručiček (obr. ⑮).

7 Nádržku na vodu naplňte studenou kohoutkovou vodou (obr. ⑯).

8 Našroubujte horní víčko na nádržku na vodu otáčením po směru hodinových ručiček (obr. ⑰).

9 Nádržku na vodu vložte zpět do přístroje (obr. ⑱).

Připojení Wi-Fi

První nastavení Wi-Fi připojení

1 Stáhněte si a nainstalujte aplikaci Philips **„Air+“** z obchodu **App Store** nebo **Google Play**.

2 Zapojte zástrčku čis tičky vzduchu do zásuvky a stisknutím tlačítka ⏻ čističku zapněte.
↳ Ukazatel Wi-Fi při prvním spuštění oranžově zabliká.

3 Zkontrolujte, zda je smartphone nebo tablet úspěšně připojen k síti Wi-Fi.

4 Spusťte aplikaci „**Air+**" a klikněte na „**Připojit nové zařízení**“ nebo stiskněte tlačítko „**+**“ v horní části obrazovky. Postupujte podle pokynů na obrazovce a připojte čističku vzduchu k vaší síti.

5 Po úspěšném spárování a navázání připojení se ukazatel Wi-Fi rozsvítí bílým světlem. V případě, že párování neproběhne úspěšně, podívejte se do části věnované řešení potíží v aplikaci „**Air+**“, kde jsou uvedeny podrobné a aktuální tipy k odstraňování problémů.

Note

- Tyto pokyny jsou určeny pouze pro první nastavování čističky vzduchu. Pokud měníte síť nebo je nutné přístroj znovu nastavit, podívejte se do části "Resetování připojení Wi-Fi" na straně 54.
- Pokud chcete ke svému smartphonu nebo tabletu připojit více čističek vzduchu, je nutné připojovat jedno zařízení po druhém. Dokončete nastavení jedné čističky vzduchu předtím, než zapnete jinou čističku.
- Vzdálenost mezi smartphonem či tabletem a čističkou vzduchu musí být menší než 10 m a mezi zařízeními nesmí být překážky.

Resetování připojení Wi-Fi

Note

- Tento postup platí v případě změny sítě, ke které je čistička připojená.
- Resetujte připojení Wi-Fi v případě nové výchozí sítě.

1 Zapojte zástrčku čističky vzduchu do zásuvky a stisknutím tlačítka ⏻ čističku zapněte.
2 Současně stiskněte tlačítka ⏻ a 🔒 na dobu 3 sekund, dokud se neozve pípnutí.
   ↳ Čistička vzduchu přejde do režimu párování.
   ↳ Ukazatel Wi-Fi oranžově zabliká.
3 Postupujte podle kroků 4–5 v části "**První nastavení Wi-Fi připojení**".

4 Použití přístroje

Jak funguje kontrolka kvality vzduchu

Úroveň PM2.5	Barva kontrolky kvality vzduchu	Úroveň kvality vzduchu
≤12	Modrá	Dobrý
13–35	Modro-nachová	Přiměřený
36–55	Nachovo-červená	Špatný
>55	Červená	Velmi špatný

Kontrolka kvality vzduchu se automaticky zapne při zapnutí přístroje a postupně rozsvítí všechny barvy. Po krátké době vyberou snímače kvality vzduchu barvu, která odpovídá kvalitě okolního vzduchu.

PM2.5

Detekční technologie **AeraSense** přesně detekuje i tu nejmenší změnu obsahu částic ve vzduchu a rychle na ni reaguje. Dá vám jistotu v podobě zpětné vazby PM2.5 v reálném čase. Většina látek znečišťujících vnitřní ovzduší se řadí do kategorie PM2.5, která označuje vzdušné škodlivé látky menší než 2,5 mikrometru. Mezi běžné zdroje těchto jemných částic patří tabákový kouř, vaření a zapálené svíčky. Do kategorie PM2.5 se řadí i některé vzduchem přenášené bakterie a nejmenší spory plísní, zvířecí alergeny a alergeny roztočů.

IAI

Snímač profesionální úrovně **AeraSense** zjistí úroveň vnitřních alergenů a díky číselné zpětné vazbě se škálou od 1 do 12 je pak možné zobrazit jejich potenciální riziko. Číslo 1 ukazuje nejvyšší kvalitu vzduchu.

Zapnutí a vypnutí

1 Zasuňte zástrčku do síťové zásuvky.
↳ Přístroj pípne.

2 Stiskem tlačítka ⏻ zapněte přístroj.
↳ Přístroj pracuje ve výchozím nastavení v režimu 2v1, přičemž na obrazovce se zobrazuje .
↳ Když se přístroj zahřívá, zobrazí se na displeji značka "---". Poté, co přístroj změří částice pouze ve vzduchu, zobrazí hladinu PM2.5 a funguje ve výchozím nastavení v automatickém režimu.
↳ Vestavěný snímač kvality vzduchu po asi 30 sekund dlouhém měření kvality vzduchu automaticky vybere odpovídající barvu pro kvalitu vzduchu.

3 Stiskem a podržením tlačítka ⏻ na 3 sekundy přístroj vypněte.

Poznámka

- Pokud přístroj, který je stále zapojený ve zdroji napájení, vypnete tlačítkem vypínače ⏻, bude přístroj po opětovnému zapnutí fungovat podle předchozích nastavení.

Nastavení úrovně vlhkosti

1 Opakovaně stiskněte tlačítko vlhkosti a nastavte úroveň vlhkosti na požadovanou hodnotu 40 %, 50 %, 60 % nebo "- -" (obr. 19).

Poznámka

- Když je zvolena úroveň vlhkosti "- -", přístroj bude místnost stále zvlhčovat, dokud okolní vlhkost nedosáhne 70 % RH.

Poznámka

- Po dosažení cílové úrovně vlhkosti se kolečko otočného zvlhčovacího filtru přestane otáčet. Začne se otáčet znovu až tehdy, když úroveň vlhkosti klesne pod cílovou hodnotu.
- Pokud chcete rychle zvýšit úroveň vlhkosti, můžete vybrat vyšší otáčky ventilátoru.

Zapnutí provozního režimu

Přístroj má dva provozní režimy, režim POUZE čištění a režim 2v1.

1 Stiskněte tlačítko pro výběr režimu a přepněte na režim POUZE čištění (obr. 20).
↳ objevuje se na obrazovce, když přístroj funguje v režimu POUZE čištění.

2 Znovu stiskněte tlačítko pro výběr režimu a přepněte na režim 2 v 1 (obr. 21).
↳ objevuje se na obrazovce, když přístroj funguje v režimu 2v1.
↳ Aktuální úroveň vlhkosti se ve výchozím nastavení zobrazuje na displeji.

Poznámka

- Úroveň vlhkosti se na displeji zobrazí na 3 sekundy a poté zobrazí nejvyšší úroveň IAI nebo PM2.5, pokud jedna z nich přesahuje normu.

Používání funkce tlumení osvětlení

Pomocí tlačítka ztlumení osvětlení můžete v případě potřeby zapnout nebo vypnout kontrolku kvality vzduchu, displej a kontrolku funkcí.

1 Jedním stisknutím tlačítka ztlumení osvětlení se ztmaví kontrolka kvality vzduchu.

2 Opakovaným stisknutím tlačítka ztlumení osvětlení se kontrolka kvality vzduchu a panel displeje vypnou.

3 Po třetím stisknutí tlačítka ztlumení osvětlení se znovu rozsvítí všechna světla.

Zapnutí režimu zobrazení

Přístroj má tři režimy zobrazení: zobrazení PM2.5, zobrazení IAI a zobrazení úrovně vlhkosti.

Poznámka

- Ve výchozím nastavení je přístroj spuštěný v režimu PM2.5.

1 Stisknutím a podržením tlačítka na 3 sekundy přepnete na zobrazení IAI (obr. 22).
   ↳ Ukazatel IAI a skutečná hodnota IAI se zobrazí na displeji.

2 Dvojím stisknutím a podržením tlačítka na 3 sekundy přepnete na zobrazení aktuální úrovně vlhkosti (obr. 23).

3 Stisknutím a podržením tlačítka na 3 sekundy přepnete na zobrazení PM2.5 (obr. 24).
   ↳ Ukazatel PM2.5 a skutečná hodnota PM2.5 se zobrazí na displeji.

Poznámka

- Úroveň vlhkosti se na displeji zobrazí na 3 sekundy a poté zobrazí nejvyšší úroveň IAI nebo PM2.5, pokud jedna z nich přesahuje normu.

Změna nastavení automatického režimu

Můžete si vybrat automatický režim ( ), režim proti alergenům ( ) a režim spánku (SL).

Automatický režim

V automatickém režimu přístroj vybírá vhodné otáčky ventilátoru podle vlhkosti a kvality okolního vzduchu.

- Stisknutím tlačítka rychlosti ventilátoru vyberete automatický režim (obr. 25).
   ↳ Symboly Auto (A) a se zobrazí na displeji.
   ↳ Ve výchozím nastavení pracuje přístroj v automatickém režimu.

Režim proti alergenům

Mimořádně citlivý režim proti alergenům je navržený tak, aby reagoval i na malé změny v úrovni alergenů v okolním vzduchu.

- Stisknutím tlačítka automatického režimu vyberte režim proti alergenům (obr. 26).
   ↳ Symboly Auto (A) a se zobrazí na displeji.

Spánek (SL)

V režimu spánku čistička pracuje potichu při velmi nízké rychlosti.

- Stisknutím tlačítka automatického režimu vyberte režim spánku (SL) (obr. 27).
   ↳ Symboly Sleep (SL) a se zobrazí na displeji.

Poznámka

- Všechna světla kromě zhasnou, pokud po uplynutí jedné minuty nestisknete žádné tlačítko.
- Světla můžete zapnout ručně stisknutím jakýchkoli tlačítek.

Změna rychlosti ventilátoru

K dispozici je několik rychlostí ventilátoru.

Manuální

- Opakovaným stisknutím tlačítka otáček ventilátoru vyberete požadované otáčky ventilátoru (**1**, **2** nebo **3**) (obr. 28).

Turbo (t)

V režimu turbo pracuje čistička na nejvyšší rychlost.

- Stisknutím tlačítka rychlosti ventilátoru vyberte režim Turbo (t) (obr. 29).

Nastavení časovače

Pomocí časovače můžete nechat přístroj spuštěný po stanovený počet hodin. Po uplynutí nastaveného času se přístroj automaticky vypne.

- Opakovaným stisknutím tlačítka časovače/resetování zvolte počet hodin, kdy má být přístroj spuštěný (obr. 30).
  - ↳ Časovač je k dispozici po dobu 1 až 12 hodin.
- Chcete-li funkci časovače deaktivovat, stiskněte opakovaně tlačítko časovače/resetování , dokud se na displeji nezobrazí symbol "---".

Nastavení dětské pojistky

1 Stisknutím a podržením tlačítka dětské pojistky na 3 sekundy aktivujete dětskou pojistku (obr. 31).
  - ↳ L objeví se na obrazovce na 3 sekundy.
  - ↳ Když je dětská pojistka zapnutá, žádná ostatní tlačítka nereagují.

2 Dalším stisknutím a podržením tlačítka dětské pojistky na dobu 3 sekund dětskou pojistku deaktivujete (obr. 32).
  - ↳ UL objeví se na obrazovce na 3 sekundy.

Hladina vody

Hladina vody v nádržce na vodu je vidět skrze okénko hladiny vody na nádržce na vodu. Když v nádržce na vodu není dost vody, rozsvítí se kontrolka doplnění nádržky na vodu , která indikuje, že je nutné nádržku doplnit. (obr. 33)

Poznámka

- Když v nádržce na vodu není žádná voda, kolečko knotu se přestane otáčet. Jakmile se voda do nádržky na vodu doplní, kolečko knotu se začne znovu otáčet.

Čeština

5 Čištění

Poznámka

- Před čištěním přístroj vždy odpojte ze sítě.
- Nikdy přístroj nesmíte ponořit do vody nebo do jiné tekutiny.
- K čištění žádné části přístroje nikdy nepoužívejte abrazivní, agresivní nebo hořlavé čisticí prostředky, jako je například bělidlo nebo alkohol.
- Omývat lze pouze předfiltr a otočný zvlhčovací filtr zvlhčovače NanoCloud. Filtr NanoProtect není možné omývat ani čistit pomocí vysavače.

Plán čištění

Frekvence	Metoda čištění
Podle potřeby	Povrch přístroje otřete suchým hadříkem.
Každý týden	Vypláchněte nádržku na vodu, tácek na vodu a otočný zvlhčovací filtr zvlhčovače NanoCloud.
Když se ikona čištění rozsvítí a na obrazovce se zobrazí F0.	Vyčistěte předfiltr.
	Odvápněte otočný zvlhčovací filtr zvlhčovače NanoCloud vodou a bílým octem (5% kyselina octová) nebo vodou a kyselinou citrónovou.

Čištění těla přístroje

Tělo přístroje pravidelně čistěte zevnitř i zvenku, aby se na něm neusazoval prach.

1 Suchým měkkým hadříkem otřete prach z těla přístroje.

2 Výstup vzduchu čistěte suchým měkkým hadříkem.

Čištění snímače kvality vzduchu

K zajištění optimálního výkonu čističky čistěte snímač kvality vzduchu každé dva měsíce. Pokud čističku používáte v prašném prostředí, čistěte je častěji.

Poznámka

- Jestliže je v místnosti velice vysoká vlhkost, může na snímači kvality vzduchu začít kondenzovat voda. V důsledku toho může kontrolka kvality vzduchu ukazovat, že kvalita vzduchu je špatná, přestože je ve skutečnosti dobrá. V takovém případě musíte vyčistit snímač kvality vzduchu nebo použít jedno z manuálních nastavení rychlosti.

1 Vstup a výstup snímače kvality vzduchu čistěte měkkým kartáčkem (obr. 34).

2 Otevřete kryt snímače kvality vzduchu (obr. 35).

3 Lehce navlhčenou vatovou tyčinkou vyčistěte snímač kvality vzduchu a vstup a výstup prachu (obr. 36).

4 Osušte je suchou vatovou tyčinkou.

5 Vraťte kryt snímače kvality vzduchu na původní místo (obr. 37).

Čištění nádržky na vodu, tácku na vodu a otočného zvlhčovacího filtru zvlhčovače NanoCloud

Poznámka

- Nádržku na vodu, tácek na vodu a otočný zvlhčovací filtr zvlhčovače NanoCloud čistěte každý týden, aby zůstaly v hygienickém stavu.

1 Vytáhněte nádržku na vodu (obr. 10).

2 Zvedněte zásobník na vodu směrem vzhůru a vodorovně jej vytáhněte (obr. 11).

3 Sejměte kolečko otočného zvlhčovacího filtru z opěry otočného zvlhčovacího filtru (obr. 38).

4 Vypláchněte nádržku na vodu, tácek na vodu a otočný zvlhčovací filtr zvlhčovače NanoCloud pod tekoucí kohoutkovou vodou.

Poznámka

- Během čištění nesundávejte otočný zvlhčovací filtr zvlhčovače NanoCloud z kolečka.
- Otočný zvlhčovací filtr zvlhčovače NanoCloud nedrhněte ani ho nepokládejte na přímé sluneční světlo.
- Pokud to bude třeba, použijte k vyčištění nádržky na vodu a tácku na vodu jemný čisticí prostředek. V takovém případě nádržku na vodu a tácek na vodu důkladně vypláchněte.

5 Otřete vnější stranu nádržky na vodu a tácku na vodu do sucha.

6 Umístěte kolečko otočného zvlhčovacího filtru na opěru otočného zvlhčovacího filtru (obr. 13).

Poznámka

- Když dáváte kolečko otočného zvlhčovacího filtru na opěru otočného zvlhčovacího filtru, dbejte, aby výstupek na kolečku otočného zvlhčovacího filtru zapadl do příslušných drážek.

7 Zásobník na vodu vložte zpět do přístroje (obr. 14).

8 Nádržku na vodu vložte zpět do přístroje (obr. 18).

Čištění předfiltru

Poznámka

- Pokud je předfiltr poškozený, opotřebený nebo nefunkční, nepoužívejte ho. Navštivte webové stránky www.philips.com/support nebo se obraťte na středisko péče o zákazníky ve své zemi.

Stav kontrolky výstrahy filtru	Postupujte takto
Na displeji se zobrazí kód F0 a výstraha k čištění otočného zvlhčovacího filtru a předfiltru je stále aktivní	Vyčistěte předfiltr.

1 Vytáhněte horní část zadního panelu směrem k sobě a uvolněte panel z přístroje (obr. 3).

2 Předfiltr vyjmete tak, že zatlačíte zaklapávací uzávěr dolů a vysunete filtr směrem k sobě (obr. 4).

3 Předfiltr vyperte v tekoucí vodě. Pokud je předfiltr výrazně znečištěný, setřete z něj prach měkkým kartáčkem (obr. 39).

4 Nechte předfiltr oschnout.

Poznámka

- Ujistěte se, že je předfiltr zcela suchý. Pokud je stále vlhký, mohou se v něm začít množit bakterie a zkrátit jeho životnost.

5 Jakmile bude předfiltr úplně suchý, vložte ho zpět do zadního panelu (obr. 8).

6 Stisknutím a podržením tlačítka na 3 sekundy resetujte dobu čištění předfiltru.

Odstranění vodního kamene z otočného zvlhčovacího filtru zvlhčovače NanoCloud

Stav kontrolky výstrahy filtru	Postupujte takto
Na displeji se zobrazí kód F0 a výstraha k čištění otočného zvlhčovacího filtru a předfiltru je stále aktivní	Odstraňte vodní kámen z otočného zvlhčovacího filtru NanoCloud (FY2425)

1 Vytáhněte nádržku na vodu (obr. 10).

2 Zvedněte zásobník na vodu směrem vzhůru a vodorovně jej vytáhněte (obr. 11).

3 Sejměte kolečko otočného zvlhčovacího filtru z opěry otočného zvlhčovacího filtru (obr. 38).

4 Na dvě hodiny namočte otočný zvlhčovací filtr NanoCloud do čisticího prostředku (např. zředěný bílý ocet, roztok kyseliny citrónové) (obr. 40).

Poznámka

- Použijte mírný nebo kyselý čisticí prostředek
  - Bílý ocet (5% octové kyseliny) smíchejte se stejným množstvím vody
  - 24 g kyseliny citrónové smíchejte se 4 l vody
- Pokud jsou na filtru bílé usazeniny (vodní kámen), dbejte na to, aby strana, na které je najdete, byla ponořená do vody.
- Během odstraňování vodního kamene nesundávejte otočný zvlhčovací filtr zvlhčovače NanoCloud z kolečka.

5 Otočný zvlhčovací filtr zvlhčovače NanoCloud vypláchněte pod tekoucí vodou, aby se spláchly zbytky octa nebo kyseliny citrónové. Při vyplachování otáčejte otočným zvlhčovacím filtrem, aby se vypláchla přední i zadní část (obr. 41)

6 Nechte otočný zvlhčovací filtr NanoCloud vyschnout na vzduchu (obr. 42).

Poznámka

- Otočný zvlhčovací filtr zvlhčovače NanoCloud nepokládejte na přímé sluneční světlo.

7 Stisknutím tlačítka ◷ a jeho podržením na 3 sekundy resetujte dobu čištění otočného zvlhčovacího filtru NanoCloud.

6 Výměna filtru a zvlhčovacího filtru

Jak funguje zámek ochrany zdravého vzduchu

Tento přístroj je vybaven zámkem ochrany zdravého vzduchu, který zajišťuje optimální stav ochranného filtru Nano Protect a otočného zvlhčovacího filtru zvlhčovače během provozu přístroje. Když téměř uplyne doba použitelnosti ochranného filtru Nano Protect a otočného zvlhčovacího filtru zvlhčovače, začne blikat kontrolka výstrahy na výměnu na znamení, že je potřeba je vyměnit.
Pokud filtr a otočný zvlhčovací filtr včas nevyměníte, přístroj přestane pracovat a zablokuje se.

Výměna filtru NanoProtect (obr. 43)

Poznámka

- Filtr není omyvatelný a slouží jen na jedno použití.
- Před výměnou filtrů čističku vzduchu vždy vypněte a odpojte od zdroje napájení.

Stav kontrolky výstrahy filtru	Postupujte takto
Zobrazí se kód A3 a na obrazovce bliká kontrolka výměny filtru.	Vyměňte filtr NanoProtect řady 3 (FY1410)
Zobrazí se kód C7 a na obrazovce bliká kontrolka výměny filtru.	Vyměňte aktivní uhlíkový filtr NanoProtect (FY1413)

1 Vyjměte použité filtry z přístroje (obr. 44).

Poznámka

- Nedotýkejte se skládaného povrchu filtru ani k filtrům nečichejte – obsahují zachycené škodliviny ze vzduchu.
- Po likvidaci použitých filtrů si umyjte ruce.

2 Odstraňte veškerý obalový materiál z nových filtrů (obr. 6).

3 Nový filtr vložte do přístroje (obr. 7).

4 Stisknutím tlačítka ⏲ a jeho podržením na 3 sekundy resetujte počítadlo životnosti filtru NanoProtect.

Výměna otočného zvlhčovacího filtru zvlhčovače NanoCloud

Stav kontrolky výstrahy filtru	Postupujte takto
Zobrazí se kód F1 a na obrazovce bliká kontrolka výměny filtru (obr. 45).	Vyměňte otočný zvlhčovací filtr zvlhčovače NanoCloud

1 Sejměte kolečko otočného zvlhčovacího filtru z opěry otočného zvlhčovacího filtru (obr. 38).

2 Uchopte šroub hřídele na opačné straně kolečka a jeho otočením proti směru hodinových ručiček uvolněte otočný zvlhčovací filtr z kolečka (obr. 46).

3 Postupným uvolněním západek na hraně kolečka rozmontujte kolečko otočného zvlhčovacího filtru (obr. 47).

4 Vyjměte použitý otočný zvlhčovací filtr NanoCloud (obr. 48).

5 Odstraňte veškerý obalový materiál z nového otočného zvlhčovacího filtru NanoCloud (obr. 12).

6 Umístěte otočný zvlhčovací filtr NanoCloud na kolečko otočného zvlhčovacího filtru a poté upevněte pojistky na okraji kolečka (obr. 49).

7 Umístěte kolečko otočného zvlhčovacího filtru na opěru otočného zvlhčovacího filtru (obr. 13).

Poznámka

- Když dáváte kolečko otočného zvlhčovacího filtru na opěru otočného zvlhčovacího filtru, dbejte, aby výstupek na kolečku otočného zvlhčovacího filtru zapadl do příslušných drážek.

8 Vložte zásobník na vodu a nádržku na vodu zpět do přístroje (obr. 14).

9 Stisknutím tlačítka ⏲ a jeho podržením na 3 sekundy resetujte počítadlo životnosti otočného zvlhčovacího filtru NanoCloud.

7 Odstraňování problémů

V této kapitole najdete nejběžnější problémy, s nimiž se můžete u přístroje setkat. Pokud vám uvedené informace nepomohou váš problém vyřešit, kontaktujte středisko péče o zákazníky ve své zemi.

Problém	Možná řešení
I když je přístroj zapojen do elektrické sítě, nefunguje.	• Kontrolka výměny filtru trvale svítí, ale nevyměnili jste filtr NanoProtect, takže je přístroj nyní zablokován. V takovém případě vyměňte filtr a resetujte počítadlo životnosti filtru. • Kontrolka doplnění vody bliká. Ověřte, zda je správně nainstalovaná nádržka na vodu a zda obsahuje dostatek vody.
Přístroj nefunguje, přestože je zapnutý.	• Přístroj pracuje, ale tlačítka nereagují. Zkontrolujte, zda je aktivována dětská pojistka.
Na otočném zvlhčovacím filtru zvlhčovače NanoCloud jsou nějaké bílé usazeniny.	• Bílým nánosům se říká vodní kámen a skládají se z minerálů obsažených ve vodě. Vodní kámen na otočném zvlhčovacím filtru zvlhčovače NanoCloud ovlivňuje zvlhčovací výkon, nepoškozuje však vaše zdraví. Řiďte se pokyny k čištění v uživatelské příručce.
Z výstupu vzduchu nevychází žádný vzduch.	• Zapojte přístroj do zdroje napájení a zapněte ho.
Proud vzduchu, který vychází z výstupu vzduchu, je výrazně slabší než dříve.	• Předfiltr je špinavý. Vyčistěte předfiltr (viz kapitola "Čištění"). • Ujistěte se, že jste z filtru NanoProtect odstranili všechen obalový materiál.
Kvalita vzduchu se nezlepšila, přestože čistička už je v provozu delší dobu.	• Zkontrolujte, že je z filtrů odstraněn balicí materiál. • V čističce vzduchu není vložen některý z filtrů nebo je vložen nesprávně. Zkontrolujte, že jsou správně vloženy všechny filtry, a to v následujícím pořadí (od nejvzdálenějšího filtru): 1) filtr NanoProtect řady 3 (**FY1410**); 2) aktivní uhlíkový filtr NanoProtect (**FY1413**); 3) předfiltr. • Snímač kvality vzduchu je vlhký. Ujistěte se, že je snímač kvality vzduchu čistý a suchý (viz kapitola "Čištění").
Dosažení cílové úrovně vlhkosti trvá dlouho.	• Technologie NanoCloud rovnoměrně distribuuje neviditelné vodní páry do místnosti. Za suchých podmínek bude vlhkost ze zvlhčovače absorbována zdmi, nábytkem a dalšími věcmi v místnosti. Také větrání suchým vzduchem zvenčí prodlouží čas, který je potřeba k dosažení cílové úrovně vlhkosti. Pro dosažení optimálního zvlhčovacího a čistícího výkonu doporučujeme mít během používání zavřené dveře a okna.

Problém	Možná řešení
Z přístroje nevychází žádný viditelný opar. Funguje?	• Když je opar velmi jemný, není vidět. Tento přístroj využívá technologii zvlhčování NanoCloud, která z oblasti výstupu vypouští zdravý vlhký vzduch a nevytváří vodní opar. Proto opar není vidět.
Přístroj vydává divný zápach.	• Při několika prvních použitích může přístroj vydávat zápach plastu. To je normální jev. Pokud však z přístroje vychází zápach spáleniny (i při vyměňování filtrů), kontaktujte prodejce výrobků Philips nebo autorizované servisní centrum Philips. • Filtr může po určité době používání vydávat zápach v důsledku absorpce vzduchu z interiéru. Filtr vyjměte a umístěte tam, kde bude vystaven přímému slunečnímu světlu a větrání. Přeinstalujte jej a zkuste opět použít. Pokud zápach přetrvává, filtr vyměňte.
Přístroj je velice hlučný.	• Neodstranili jste z filtrů všechen obalový materiál. Ujistěte se, že jste z filtrů odstranili všechen obalový materiál. • Přepněte otáčky ventilátoru na nižší úroveň.
Přístroj stále upozorňuje, že je potřeba vyměnit filtr, přestože už byl vyměněn.	• Je možné, že jste tlačítko časovače/resetování ◷ nestiskli a nepodrželi správně. Zapojte přístroj, stisknutím tlačítka ⏻ ho zapněte a stiskněte a podržte tlačítko časovače/resetování ◷ na 3 sekundy.
Na displeji se zobrazují chybové kódy "E1", "E2", "E3", "E4" nebo "E5".	• Přístroj má poruchy. Obraťte se na středisko péče o zákazníky ve vaší zemi.
Nastavení Wi-Fi není úspěšné.	• Pokud je router, k němuž je čistička připojená, dvoupásmový a nemůže se připojit k síti 2,4 GHz, přepněte do jiného pásma stejného routeru (2,4 GHz) a zkuste čističku znovu spárovat. Nejsou podporovány sítě v pásmu 5 GHz. • Nejsou podporovány sítě pro ověřování webu. • Zkontrolujte, zda je síť v dosahu routeru Wi-Fi. Můžete zkusit vyhledat čističku vzduchu blíže routeru Wi-Fi. • Zkontrolujte, zda je název sítě správný. V názvu sítě se rozlišují malá a velká písmena. • Zkontrolujte, zda je správné heslo pro Wi-Fi. V heslech se rozlišují malá a velká písmena. • Znovu se pokuste o nastavení podle pokynů v části "Resetování připojení Wi-Fi" • Wi-Fi připojení může být přerušeno elektromagnetickým nebo jiným rušením. Udržujte tento přístroj mimo dosah jiných elektronických zařízení, která mohou způsobovat rušení. • Zkontrolujte, zda není mobilní zařízení v režimu V letadle. Režim V letadle nesmí být při připojování k síti Wi-Fi aktivní. • V nápovědě v aplikaci najdete podrobné a aktuální tipy k odstraňování problémů.

8 Záruka a podpora

Versuni nabízí po zakoupení tohoto výrobku dvouletou záruku. Tato záruka se nevztahuje na poškození vzniklé v důsledku nesprávného použití nebo špatné údržby spotřebiče. Naše záruka nemá vliv na vaše zákaznická práva. Více informací a způsob, jak uplatnit záruku, naleznete na stránkách www.philips.com/support.

Objednání dílů nebo doplňků

Pokud musíte vyměnit některý díl nebo chcete zakoupit další díl, obraťte se na prodejce společnosti Philips nebo navštivte stránky www.philips.com/support.
Pokud byste měli s obstaráním dílů k přístroji jakékoli problémy, obraťte se na středisko péče o zákazníky společnosti Philips ve své zemi.

9 Upozornění

Elektromagnetická pole (EMP)

Tento přístroj odpovídá platným normám a předpisům týkajícím se elektromagnetických polí.

Recyklace

Tento symbol znamená, že výrobek nelze likvidovat s běžným komunálním odpadem (2012/19/EU).
Řiďte se pravidly vaší země pro sběr elektrických a elektronických výrobků. Správnou likvidací pomůžete předejít negativním dopadům na životní prostředí a lidské zdraví.

Oznámení

App Store je servisní značka společnosti Apple Inc.
Google Play je ochranná známka společnosti Google Inc.

Zjednodušené EU prohlášení o shodě

Tímto DAP B.V. prohlašuje, že typ rádiového zařízení AC2729 je v souladu se směrnicí 2014/53/EU. Úplné znění EU prohlášení o shodě je k dispozici na této internetové adrese: www.philips.com.

Sadržaj

1 Važno 66
Sigurnost 66

2 Vaš pročistač zraka 67
Pregled proizvoda (sl. 1) 67
Pregled kontrola (sl. 2) 68

3 Prvi koraci 68
Ugradnja filtra NanoProtect 68
Priprema za ovlaživanje 68
Veza Wi-Fi 69

4 Upotreba aparata 70
Tumačenje svjetla za kvalitetu zraka 70
Uključivanje/isključivanje 70
Postavljanje razine vlažnosti 70
Promjena načina rada 71
Primjena funkcije za prigušenje svjetla 71
Promjena načina rada zaslona 71
Promjena postavki automatskog načina rada 72
Promjena brzine ventilatora 72
Postavljanje mjerača vremena 72
Postavljanje blokade za zaštitu djece 73
Razina vode 73

5 Čišćenje 73
Plan čišćenja 73
Čišćenje kućišta aparata 73
Čišćenje senzora kvalitete zraka 74
Čišćenje spremnika za vodu, podloške za vodu i rotacijskog apsorpcijskog filtra za ovlaživanje NanoCloud 74
Čišćenje predfiltra 75
Uklanjanje kamenca s rotacijskog apsorpcijskog filtra za ovlaživanje NanoCloud 75

6 Zamjena filtra i apsorpcijskog filtra 76
Objašnjenje blokade za zaštitu od nečistog zraka 76
Zamjena filtra NanoProtect (sl. 43) 76
Zamjena rotacijskog apsorpcijskog filtra za ovlaživanje NanoCloud 77

7 Rješavanje problema 78

8 Jamstvo i podrška 80
Naručivanje dijelova ili dodatne opreme 80

9 Napomene 80
Elektromagnetska polja (EMF) 80
Recikliranje 80
Napomena 80
Pojednostavljena izjava o suglasnosti za EU 80

Hrvatski

1 Važno

Sigurnost

Prije uporabe aparata pažljivo pročitajte ovaj korisnički priručnik i spremite ga za buduće potrebe.

Opasnost

- Pazite da voda ili neka druga tekućina ili zapaljivo sredstvo za čišćenje ne uđu u aparat kako bi se izbjegla opasnost od strujnog udara i/ili požara.
- Aparat nemojte čistiti vodom ili nekom drugom tekućinom ili (zapaljivim) sredstvom za čišćenje kako bi se izbjegla opasnost od strujnog udara i/ili požara.
- U blizini aparata nemojte raspršivati zapaljive materijale poput insekticida ili parfema.
- Voda iz spremnika za vodu neprikladna je za piće. Tu vodu nemojte piti, davati je životinjama te njom nemojte zalijevati biljke. Pri pražnjenju spremnika vodu izlijte u odvod.

Upozorenje

- Imajte na umu da visoke razine vlažnosti mogu potaknuti rast bioloških organizama u okolini.
- Nemojte dopustiti da područje oko ovlaživača postane vlažno ili mokro. Ako se pojavi vlaga, smanjite intenzitet ovlaživača. Ako se intenzitet ovlaživača ne može smanjiti, ovlaživač upotrebljavajte uz prekide. Pazite da upijajući materijali, kao što su tepisi, zavjese ili stolnjaci, ne postanu vlažni.
- Nikad nemojte ostavljati vodu u spremniku kad se aparat ne upotrebljava.
- Prije spremanja isprazniti i očistite ovlaživač. Očistite ovlaživač prije sljedeće upotrebe.
- Prije priključivanja aparata provjerite odgovara li napon naveden na strani aparata naponu lokalne električne mreže.
- Ako je kabel za napajanje oštećen, mora ga zamijeniti tvrtka Philips, ovlašteni Philips servisni centar ili neka druga kvalificirana osoba kako bi se izbjegle opasne situacije.
- Aparat nemojte koristiti ako je utikač, kabel za napajanje ili sam aparat oštećen.
- Ovaj aparat mogu koristiti djeca iznad 8 godina starosti i osobe sa smanjenim fizičkim ili mentalnim sposobnostima te osobe koje nemaju dovoljno iskustva i znanja, pod uvjetom da su pod nadzorom ili da su primili upute u vezi rukovanja aparatom na siguran način te razumiju moguće opasnosti.
- Ako nisu pod nadzorom, djeca ne smiju čistiti aparat niti ga održavati.
- Djecu treba nadzirati kako se ne bi igrala s aparatom.
- Nemojte blokirati ulaz ili izlaz zraka, npr. postavljanjem predmeta na izlaz zraka ili ispred izlaza zraka.
- Standardne smetnje veze WiFi utemeljene su na 802.11b/g/n pri 2,4 GHz s maksimalnom izlaznom snagom od 31,62 mW EIRP.

Pažnja

- Ovaj aparat ne može nadomjestiti odgovarajuću ventilaciju, redovito usisavanje ili korištenje kuhinjske nape ili ventilatora prilikom kuhanja.
- Ako su priključci utičnice putem koje napajate aparat loši, utikač aparata se zagrijava. Aparat priključujte na pravilno priključenu utičnicu.
- Aparat uvijek koristite i stavite na suhu, stabilnu, ravnu i vodoravnu površinu.
- Iza i s obje strane aparata ostavite najmanje 20 cm prostora, a iznad najmanje 30 cm.
- Nemojte ništa stavljati na aparat.
- Aparat nemojte postavljati izravno ispod klima-uređaja kako biste spriječili kapanje kondenzata na aparat.
- Prije uključivanja aparata provjerite jesu li ispravno ugrađeni svi filtri.
- Upotrebljavajte samo originalne filtre tvrtke Philips posebno namijenjene za ovaj aparat. Nemojte upotrebljavati druge filtre.
- Nemojte tvrdim objektima udarati o aparat (pogotovo ulaz ili izlaz zraka).
- Kako biste spriječili fizičke ozljede ili kvarove uređaja, u ulaz ili izlaz zraka nemojte umetati prste ili predmete.
- Ovaj aparat nemojte koristiti ako ste koristili dimna sredstva protiv kukaca namijenjena interijerima ili na mjestima gdje ima uljnih

taloga, gorućeg tamjana ili isparavanja kemikalija.
- Aparat nemojte koristiti u blizini plinskih aparata, uređaja za grijanje ili kamina.
- Nakon upotrebe i prije ulijevanja vode, čišćenja ili održavanja obavezno odspojite aparat.
- Aparat nemojte upotrebljavati u prostoriji s velikim promjenama temperature.
- Kako bi se spriječile smetnje, aparat mora biti najmanje 2 m udaljen od električnih aparata koji koriste zrakom prenošene radiovalove, poput televizora, radija i radio budilica.
- Kada se aparat ne upotrebljava dulje vrijeme, u filtrima se mogu razviti bakterije. Pregledajte filtre ako aparat niste koristili duže vrijeme. Ako su filtri vrlo prljavi, zamijenite ih (pogledajte poglavlje "Zamjena filtra i apsorpcijskog filtra").
- Aparat je namijenjen isključivo kućnoj upotrebi u normalnim uvjetima rada.
- Aparat nemojte upotrebljavati u vlažnim prostorijama ili u prostorijama s visokom temperaturom okoline, poput kupaonica ili kuhinja.
- Aparat ne uklanja ugljični monoksid (CO) ili radon (Rn). Nije ga moguće upotrebljavati kao sigurnosni uređaj u slučaju nezgoda sa sagorijevanjima i opasnim kemikalijama.
- Spremnik za vodu punite samo hladnom vodom iz slavine. Nemojte upotrebljavati bunarsku ili vruću vodu.
- U spremnik za vodu nemojte stavljati druge tvari, samo vodu. Nemojte dodavati miris u spremnik za vodu.
- Ako funkciju ovlaživanja niste dugo primjenjivali, očistite spremnik za vodu i rotacijski apsorpcijski filtar za ovlaživanje NanoCloud, a rotacijski apsorpcijski filtar za ovlaživanje NanoCloud potom ostavite da se osuši na zraku.
- Ako aparat morate premjestiti, prvo ga odspojite od napajanja. Zatim ispraznite ili uklonite spremnik za vodu i podlošku za vodu. Aparat nosite u vodoravnom položaju, držeći ga za ručke s obje strane aparata.
- Iskopčajte aparat tijekom punjenja i čišćenja.

2 Vaš pročistač zraka

Čestitamo vam na kupnji i dobro došli u Philips! Kako biste potpuno iskoristili podršku koju nudi Philips, registrirajte svoj proizvod na www.philips.com/welcome.
Pročistač zraka tvrtke Philips donosi svjež, ovlažen zrak u vaš dom kako biste osigurali zdravlje vaše obitelji. Odlikuje se naprednim sustavom isparavanja s tehnologijom NanoCloud, a u njemu se primjenjuje poseban filtar za ovlaživanje koji dodajte molekule H2O u suhi zrak radi proizvodnje zdravog, ovlaženog zraka bez stvaranja vodene izmaglice. Filtar za ovlaživanje zadržava bakterije, kalcij i druge čestice iz vode. U vaš dom ispušta samo čist, ovlažen zrak. Više ne morate brinuti o suhom zraku tijekom zime ili iz klima-uređaja.
Prije uporabe aparata pažljivo pročitajte ovaj korisnički priručnik i spremite ga za buduće potrebe.

Pregled proizvoda (sl. 1)

A	Upravljačka ploča
B	Spremnik za vodu
C	Držač apsorpcijskog filtra
D	Ladica za vodu
E	Jednosmjerni kotačići
F	Kotačić za apsorpcijski filtar
G	Rotacijski apsorpcijski filtar za ovlaživanje NanoCloud (**FY2425**)
H	Stražnji poklopac
I	Predfilter
J	Filtar s aktivnim ugljikom NanoProtect (**FY1413**)
K	Filtar NanoProtect serije 2 (**FY1410**)
L	Senzor za kvalitetu zraka
M	Izlaz zraka

Pregled kontrola (sl. 2)

Gumbi za upravljanje

	Gumb za uključivanje/isključivanje
	Gumb za blokadu za zaštitu djece
	Gumb za automatski način rada
	Gumb za brzinu ventilatora
	Gumb za postavljanje vlažnosti
	Gumb za prigušenje svjetla
	Gumb za uključivanje/isključivanje načina rada 2-u-1
	Gumb mjerača vremena/za ponovno postavljanje

Zaslon

	Stanje mirovanja
	Automatski način rada
	Način rada za alergene
	SAMO način rada za pročišćenje
	Način rada 2-u-1
	Alarm za zamjenu filtra
	Alarm za nadolijevanje vode
	Alarm za čišćenje predfiltra i apsorpcijskog filtra
PM2.5	Prikaz PM2.5
IAI	Prikaz indeksa alergena u zatvorenom
	Indikator veze Wi-Fi

3 Prvi koraci

Ugradnja filtra NanoProtect

Prije upotrebe aparata uklonite sav ambalažni materijal s filtra i na sljedeći ga način umetnite u aparat:

Napomena

- Strana s oznakom mora biti usmjerena prema vama.

1 Kako biste ga odvojili od aparata, gornji dio stražnje ploče povucite prema sebi (sl. 3).
2 Pritisnite kopču prema dolje i povucite predfiltar prema sebi (sl. 4).
3 Uklonite sve filtre (sl. 5).
4 Uklonite sav ambalažni materijal s filtra NanoProtect (sl. 6).
5 Vratite filtar NanoProtect natrag u aparat (sl. 7).
6 Postavite predfiltar natrag u aparat, prvo ga montirajući na dno aparata, a zatim pritiskanjem kopči na gornjem dijelu predfiltra uz aparat (sl. 8).
7 Ponovno postavite stražnju ploču. Prvo je montirajte na dno aparata, a zatim gornji dio pritisnite uz aparat (sl. 9).

Priprema za ovlaživanje

1 Izvadite spremnik za vodu (sl. 10).
2 Podignite podlošku za vodu i izvucite ga vodoravno (sl. 11).
3 Uklonite sav ambalažni materijal s rotacijskog apsorpcijskog filtra za ovlaživanje NanoCloud (sl. 12).

Napomena

- Apsorpcijski filtar pri kupnji je postavljen je na kotačić za apsorpcijski filtar.

4 Kotačić za apsorpcijski filtar postavite na držač apsorpcijskog filtra (sl. 13).

Napomena

- Pri postavljanju apsorpcijskog filtra na držač apsorpcijskog filtra izbočine na kotačiću apsorpcijskog filtra moraju ući u odgovarajuće utore.

5 Vratite podlošku za vodu natrag u aparat (sl. ⑭).

6 Gornji čep na spremniku za vodu okrećite u smjeru suprotnom od kazaljke na satu kako biste ga odvili (sl. ⑮).

7 Napunite spremnik za vodu hladnom vodom iz slavine (sl. ⑯).

8 Gornji čep okrećite u smjeru kazaljke na satu kako biste ga zategnuli na spremniku za vodu (sl. ⑰).

9 Vratite spremnik za vodu natrag u aparat (sl. ⑱).

Veza Wi-Fi

Prvo postavljanje veze Wi-Fi

1 Iz **App Store** ili **Google Play** preuzmite i instalirajte aplikaciju "**Air+**".

2 Priključite utikač pročistača traka u električnu utičnicu i dodirnite ⏻ kako biste uključili pročistač zraka.
↳ Indikator za Wi-Fi prvi puta treperi narančasto.

3 Provjerite jesu li pametni telefon ili tablet uspješno povezani s mrežom Wi-Fi.

4 Pokrenite aplikaciju "**Air+**" i pritisnite "**Poveži novi uređaj**" ili pritisnite gumb "**+**" na vrhu zaslona. Slijedite upute na zaslonu kako biste pročistač zraka povezali s mrežom.

5 Nakon uspješnog uparivanja i povezivanja indikator za Wi-Fi počet će svijetliti bijelo. Ako je uparivanje neuspješno, opsežne i ažuriranje savjete za rješavanje problema potražite u odjeljku za rješavanje problema ili odjeljku za pomoć u aplikaciji "**Air+**".

Napomena

- Upute su primjenjive samo pri prvom postavljanju pročistača zraka. Ako je došlo do promjene mreže ili je ponovno potrebno provesti postavljanje, pogledajte odjeljak "Ponovno postavljanje veze Wi-Fi" na str. 69.
- Ako s pametnim telefonom ili tabletom želite povezati više od jednog pročistača zraka, morate ih povezivati jedan po jedan. Prije uključenja drugog pročistača zraka dovršite postavljanje prvog pročistača zraka.
- Udaljenost između pametnog telefona ili tableta i pročistača zraka mora biti manja od 10 m i bez prepreka.

Ponovno postavljanje veze Wi-Fi

Napomena

- Ovo se primjenjuje pri promjeni zadane mreže s kojom se pročistač povezuje.
- Vezu Wi-Fi trebate ponovno postaviti pri promjeni zadane mreže.

1 Priključite utikač pročistača traka u električnu utičnicu i dodirnite ⏻ kako biste uključili pročistač zraka.

2 Istovremeno na tri sekunde dodirnite ⏻ i dok se ne oglasi zvučni signal.
↳ Pročistač zraka prelazi u način rada za uparivanje.
↳ Indikator za Wi-Fi treperi narančasto.

3 Pratite korake 4 – 5 u odjeljku "**Prvo postavljanje veze Wi-Fi**".

Hrvatski

4 Upotreba aparata

Tumačenje svjetla za kvalitetu zraka

Razina PM2.5	Boja svjetla za kvalitetu zraka	Razina kvalitete zraka
≤ 12	Plava	Dobro
13 – 35	Plavo-ljubičasto	Umjereno
36 – 55	Ljubičasto-crveno	Loše
> 55	Crvena	Vrlo loša

Svjetlo za kvalitetu zraka automatski se uključuje po uključenju aparata i redom svijetli svim bojama. Senzori kvalitete zraka u kratkom vremenu odabiru boju koja odgovara kvaliteti zraka u okruženju.

PM2.5

Senzorna tehnologija **AeraSense** točno utvrđuje i brzo reagira na čak i najmanje promjene čestica u zraku. Pruža vam sigurnost s povratnim informacijama o PM2.5 u stvarnom vremenu.
Većina onečišćenja zraka u zatvorenom prostoru pripada pod PM2.5 – čime se označavaju zrakom nošene čestice onečišćenja manje od 2,5 mikrometara. Uobičajeni izvori sitnih čestica u zatvorenom prostoru su duhanski dim, kuhanje i svijeće. Neke zrakom nošene bakterije i najmanje spore plijesni te alergenske čestice od kućnih ljubimaca i grinja također se ubrajaju pod PM2.5.

Indeks alergena u zatvorenom

Profesionalni senzor **AeraSense** otkriva razinu alergena u zraku u zatvorenom prostoru, a potencijalnu opasnost od alergena u zraku u zatvorenom prostoru moguće je prikazati numeričkim odzivom u rasponu od 1 do 12. Najviša kvaliteta zraka označava se s 1.

Uključivanje/isključivanje

1 Utikač ukopčajte u zidnu utičnicu.
   ↳ Aparat ispušta zvučne signale.

2 Dodirnite ⏻ kako biste uključili aparat.
   ↳ Aparat zadano radi u načinu rada 2-u-1 s 🏠 na zaslonu.
   ↳ Kada se uređaj zagrijava, na zaslonu se prikazuje "- - -". Nakon mjerenja čestica samo u zraku, na aparatu se prikazuje razina PM2.5 te zadano radi u automatskom načinu rada.
   ↳ Nakon mjerenja kvalitete zraka od približno 30 sekundi, senzor kvalitete zraka automatski odabire boju svjetla koja odgovara kvaliteti zraka.

3 Dodirnite i na tri sekunde zadržite ⏻ kako biste isključili aparat.

Napomena

- Nakon isključenja aparata gumbom za uključivanje isključivanje ⏻, ako ostane priključen na utičnicu, aparat će po ponovnom uključenju raditi pod prethodnim postavkama.

Postavljanje razine vlažnosti

1 Uzastopno dodirujte gumb za vlažnost kako biste željenu vlažnost zraka postavili na 40 %, 50 %, 60 % ili "- -" (sl. 19).

Napomena

- Po odabiru razine vlažnosti "- -" aparat ovlažuje prostoriju do postizanja razine vlažnosti u okruženju od 70 % RV.

Napomena

- Po postizanju ciljne razine vlažnosti kotačić za apsorpcijski filtar prestaje se vrtjeti. Ponovno se počinje vrtjeti kada se razina vlažnosti spusti ispod ciljne.
- Ako brzo želite povećati razinu vlažnosti, možete odabrati višu brzinu ventilatora.

Promjena načina rada

Aparat ima dva načina rada, način SAMO za ovlaživanje i način 2-u-1.

1 Dodirnite gumb za odabir načina rada kako biste prešli u način SAMO za ovlaživanje (sl. 20).
   ↳ Kada aparat radi u načinu SAMO za ovlaživanje, na zaslonu se prikazuje .

2 Ponovno dodirnite gumb za odabir načina rada kako biste prešli u način 2-u-1 (sl. 21).
   ↳ Kada aparat radi u načinu 2-u-1, na zaslonu se prikazuje .
   ↳ Trenutačna razina vlažnosti zadano se prikazuje na zaslonu.

Napomena

- Na zaslonu se na tri sekunde prikazuje razina vlažnosti, a zatim se, ako jedna od njih nije dobra, prikazuje najviša razina indeksa alergena u zatvorenom ili PM2.5.

Primjena funkcije za prigušenje svjetla

Gumbom za prigušenje svjetla po želji možete uključiti ili isključiti svjetlo za kvalitetu zraka, zaslon i indikator funkcije.

1 Jednim dodirom gumba za prigušenje prigušujete svjetlo za kvalitetu zraka.

2 Ponovnim dodirom gumba za prigušenje isključujetesvjetlo za kvalitetu zraka i zaslon.

3 Trećim dodirom gumba za prigušenje svjetla sva se svjetla ponovno uključuju.

Promjena načina rada zaslona

Aparat ima tri načina rada zaslona, prikaz PM2.5, prikaz indeksa alergena u zatvorenom i prikaz razine vlažnosti.

Napomena

- Aparat zadano radi u načinu za prikaz PM2.5.

1 Dodirnite i na tri sekunde zadržite kako biste prešli na prikaz indeksa alergena u zatvorenom (sl. 22).
   ↳ Na zaslonu se prikazuju indikator indeksa alergena u zatvorenom i prikaz trenutačne razine indeksa alergena u zatvorenom.

2 Dodirnite i na tri sekunde zadržite kako biste prešli na prikaz trenutačne razine vlažnosti (sl. 23).

3 Dodirnite i na tri sekunde zadržite kako biste prešli na prikaz PM2.5 (sl. 24).
   ↳ Na zaslonu se prikazuje indikator čestica PM2.5 i trenutačna razina čestica PM2.5.

Napomena

- Na zaslonu se na tri sekunde prikazuje razina vlažnosti, a zatim se, ako jedna od njih nije dobra, prikazuje najviša razina indeksa alergena u zatvorenom ili PM2.5.

Promjena postavki automatskog načina rada

Možete odabrati automatski način rada (Ⓐ), način rada za alergene ( ) i stanje mirovanja (SL).

Automatski način rada

U automatskom načinu rada aparat odabire brzinu ventilatora sukladno vlažnosti i kvaliteti zraka u okolini.

- Dodirnite gumb za brzinu ventilatora Ⓐ kako biste odabrali automatski način rada (sl. 25).
  - ↳ Na zaslonu se prikazuju automatski način (A) i Ⓐ .
  - ↳ Aparat zadano radi u automatskom načinu rada.

Način rada za alergene

Posebno osjetljiv način rada za alergene dizajniran je za odziv i na male promjene razina alergena u okolnom zraku.

- Dodirnite gumb za automatski način rada Ⓐ kako biste odabrali način rada za alergene (sl. 26).
  - ↳ Na zaslonu se prikazuju automatski način (A) i .

Stanje mirovanja (SL)

U stanju mirovanja pročistač zraka radi tiho i vrlo sporo.

- Dodirnite gumb za automatski način rada Ⓐ kako biste odabrali stanje mirovanja (SL) (sl. 27).
  - ↳ Na zaslonu se prikazuju stanje mirovanja (SL) i .

Napomena

- Ako kroz jednu minuti ne dodirnete nijedan gumb, isključuju se sva svjetla, osim .
- Svjetla možete uključiti ručno dodirom bilo kojeg gumba.

Promjena brzine ventilatora

Dostupno je više brzina ventilatora.

Ručno

- Uzastopno dodirujte gumb za brzinu ventilatora kako biste odabrali željenu brzinu ventilatora (**1**, **2** ili **3**) (sl. 28).

Turbo (t)

U načinu rada Turbo pročistač zraka radi najvišom brzinom.

- Dodirnite gumb za brzinu ventilatora kako biste odabrali način rada Turbo (t) (sl. 29).

Postavljanje mjerača vremena

Mjeračem vremena rad aparata možete postaviti na željeni broj sati. Po isteku postavljenog vremena aparat se isključuje automatski.

- Uzastopno dodirujte gumb mjerača vremena/za ponovno postavljanje kako biste odabrali broj radnih sati aparata (sl. 30).
  - ↳ Mjerač vremena možete postaviti u rasponu od 1 do 12sati.
- Za isključenje funkcije mjerača vremena uzastopno pritišćite gumb mjerača vremena/za ponovno postavljanje dok se na zaslonu ne prikaže "---".

Postavljanje blokade za zaštitu djece

1 Dodirnite i na tri sekunde zadržite gumb blokade za zaštitu djece kako biste uključili blokadu za zaštitu djece (sl. 31).
   ↳ Na zaslonu se na trisekunde prikazuje L.
   ↳ Kada je uključena blokada za zaštitu djece, svi drugi gumbi ne rade.

2 Ponovno dodirnite i na tri sekunde zadržite gumb blokade za zaštitu djece kako biste isključili blokadu za zaštitu djece (sl. 32).
   ↳ Na zaslonu se na trisekunde prikazuje UL.

Razina vode

Razina vode u spremniku za vodu vidljiva je kroz prozor za provjeru razine vode na spremniku za vodu.
Kada u spremniku nema dovoljno vode, uključuje se svjetlo za nadolijevanje vode i pokazuje kako je potrebno nadoliti vodu. (sl. 33).

Napomena

- Kada u spremniku za vodu nema vode, kotačić za apsorpcijski filtar prestaje se vrtjeti. Nakon ulijevanja vode u spremnik za vodu kotačić za apsorpcijski filtar ponovno se počinje vrtjeti.

5 Čišćenje

Napomena

- Prije čišćenja aparat obavezno odspojite od utičnice.
- Aparat nemojte nikada uranjati u vodu ili neku drugu tekućinu.
- Nijedan dio aparata nikada nemojte čistiti abrazivnim, agresivnim ili zapaljivim sredstvima za čišćenje ili alkoholom.
- Perivi su samo predfiltar i rotacijski apsorpcijski filtar za ovlaživanje NanoCloud. Filtar NanoProtect nije moguće oprati ili očistiti usisivačem.

Plan čišćenja

Učestalost	Metoda čišćenja
Po potrebi	Površinu aparata obrišite suhom krpom.
Svaki tjedan	Spremnik za vodu, podlošku za vodu i rotacijski apsorpcijski filtar za ovlaživanje NanoCloud isperite vodom.
Kada svijetli ikona i na zaslonu se prikazuje F0.	Očistite predfiltar.
	Vodom i bijelim octom (5 % octene kiseline) ili vodom i limunskom kiselinom uklonite kamenac s rotacijskog apsorpcijskog filtra za ovlaživanje NanoCloud.

Čišćenje kućišta aparata

Redovito čistite unutarnje i vanjske dijelove aparata kako biste spriječili nakupljanje prašine.

1 S kućišta aparata prašinu obrišite mekom, suhom krpom.

2 Izlaz zraka čistite mekom i suhom krpom.

Čišćenje senzora kvalitete zraka

Za optimalan rad ovlaživača senzor kvalitete zraka očistite svaka dvamjeseca. Ako ovlaživač upotrebljavate u prašnjavom okruženju, očistite ih češće.

Napomena

- Kada je razina vlažnosti u prostoriji vrlo visoka, moguća je kondenzacija na senzoru kvalitete zraka. Zbog toga svjetlo za kvalitetu zraka može prikazivati lošu kvalitetu zraka, premda je dobra. U tom slučaju morate očistiti senzor kvalitete zraka ili primijeniti jednu od ručnih postavki za brzinu.

1 Ulaz i izlaz senzora za kvalitetu zraka očistite mekom četkom (sl. 34).
2 Otvorite poklopac senzora kvalitete zraka (sl. 35).
3 Senzor kvalitete zraka te ulaz i izlaz za prašinu očistite navlaženim pamučnim štapićem (sl. 36).
4 Osušite ih suhim pamučnim štapićem.
5 Ponovno postavite senzor kvalitete zraka (sl. 37).

Čišćenje spremnika za vodu, podloške za vodu i rotacijskog apsorpcijskog filtra za ovlaživanje NanoCloud

Napomena

- Spremnik za vodu, podlošku za vodu i rotacijski apsorpcijski filtar za ovlaživanje NanoCloud očistite svaki tjedan kako biste održavali higijenu.

1 Izvadite spremnik za vodu (sl. 10).
2 Podignite podlošku za vodu i izvucite ga vodoravno (sl. 11).
3 Uklonite kotačić za apsorpcijski filtar iz držača apsorpcijskog filtra (sl. 38).
4 Spremnik za vodu, podlošku za vodu i rotacijski apsorpcijski filtar za ovlaživanje NanoCloud isperite pod tekućom vodom.

Napomena

- Tijekom čišćenja rotacijski apsorpcijski filtar za ovlaživanje NanoCloud nemojte uklanjati s držača apsorpcijskog filtra.
- Rotacijski apsorpcijski filtar za ovlaživanje NanoCloud nemojte četkati ili izlagati izravnom sunčevom zračenju.
- Ako je potrebno, za čišćenje spremnika za vodu i podloške za vodu upotrijebite blagi deterdžent. U tom slučaju spremnik za vodu i podlošku za vodu morate temeljito isprati vodom.

5 Vanjske dijelove spremnika za vodu i podloške za vodu prebrišite kako bi bili suhi.
6 Kotačić za apsorpcijski filtar postavite na držač apsorpcijskog filtra (sl. 13).

Napomena

- Pri postavljanju apsorpcijskog filtra na držač apsorpcijskog filtra izbočine na kotačiću apsorpcijskog filtra moraju ući u odgovarajuće utore.

7 Vratite podlošku za vodu natrag u aparat (sl. 14).
8 Vratite spremnik za vodu natrag u aparat (sl. 18).

Čišćenje predfiltra

Napomena

- Ako je predfiltar oštećen, istrošen ili polomljen, nemojte ga upotrebljavati. Posjetite www.philips.com/support ili se obratite centru za potrošače u vašoj državi.

Status alarmnog svjetla za filtar	Pratite sljedeće
Na zaslonu se prikazuje F0 te se uključuje alarm za čišćenje apsorpcijskog filtra i predfiltra	Očistite predfiltar

1 Kako biste ga odvojili od aparata, gornji dio stražnje ploče povucite prema sebi (sl. 3).
2 Za uklanjanje filtra pritisnite kopču prema dolje i povucite filtar prema sebi (sl. 4).
3 Operite predfiltar pod mlazom vode iz slavine. Ako je predfiltar vrlo prljav, mekom četkom uklonite prašinu (sl. 39).
4 Predfiltar osušite na zraku.

Napomena

- Predfiltar mora biti potpuno suh. Ako je još mokar, na njemu može doći do razmnožavanja bakterija i skraćivanja vijeka trajanja predfiltra.

5 Nakon potpunog sušenja predfiltra vratite ga natrag na stražnju ploču (sl. 8).
6 Dodirnite i trisekunde zadržite kako biste ponovno postavili vrijeme čišćenja predfiltra.

Uklanjanje kamenca s rotacijskog apsorpcijskog filtra za ovlaživanje NanoCloud

Status alarmnog svjetla za filtar	Pratite sljedeće
Na zaslonu se prikazuje F0 te se uključuje alarm za čišćenje apsorpcijskog filtra i predfiltra	Uklonite kamenac s rotacijskog apsorpcijskog filtra za ovlaživanje NanoCloud (FY2425)

1 Izvadite spremnik za vodu (sl. 10).
2 Podignite podlošku za vodu i izvucite ga vodoravno (sl. 11).
3 Uklonite kotačić za apsorpcijski filtar iz držača apsorpcijskog filtra (sl. 38).
4 Rotacijski apsorpcijski filtar za ovlaživanje NanoCloud dva sata namačite u sredstvu za čišćenje (npr. razrijedenom bijelom octu, otopini limunske kiseline) (sl. 40).

Napomena

- Upotrebljavajte slabo sredstvo za čišćenje ili sredstvo utemeljeno na limunskoj kiselini
  - Bijeli ocat (5 % octene kiseline) pomiješajte s jednakom količinom vode
  - 24 g limunske kiseline pomiješajte s 4 l vode
- Ako je na filtru bijeli talog (kamenac), strana s bijelim talogom treba biti uronjena u vodu.
- Tijekom uklanjanja kamenca rotacijski apsorpcijski filtar za ovlaživanje NanoCloud nemojte uklanjati s držača apsorpcijskog filtra.

5 Pod slavinom isperite rotacijski apsorpcijski filtar za ovlaživanje NanoCloud kako biste uklonili ostatke octa ililimunske kiseline. Tijekom ispiranja okrećite apsorpcijski filtar tako da isperete prednju i stražnju stranu (sl. 41).
6 Rotacijski apsorpcijski filtar za ovlaživanje NanoCloud osušite na zraku (sl. 42).

Napomena

- Rotacijski apsorpcijski filtar za ovlaživanje NanoCloud nemojte izlagati izravnom sunčevom zračenju.

7 Dodirnite i trisekunde zadržite kako biste ponovno postavili vrijeme čišćenja apsorpcijskog filtra.

6 Zamjena filtra i apsorpcijskog filtra

Objašnjenje blokade za zaštitu od nečistog zraka

Aparat je opremljen blokadom za zaštitu od nečistog zraka kako bi tijekom rada aparata filtar Nano Protect i apsorpcijski filtar bili u optimalnom stanju. Kada se približi istek vijeka trajanja filtra Nano Protect i apsorpcijskog filtra, počinje treperiti svjetlo za zamjenu koje ukazuje na nužnost zamjene.
Ako filtar i apsorpciji filtar ne zamijenite pravovremeno, aparat prestaje raditi i zaključava se.

Zamjena filtra NanoProtect (sl. 43)

Napomena

- Filtar nije moguće prati ili ponovno upotrebljavati.
- Prije zamjene filtara obavezno isključite pročistač zraka i odspojite ga od električne utičnice.

Status alarmnog svjetla za filtar	Pratite sljedeće
Na zaslonu se prikazuje A3 i treperi svjetlo za zamjenu filtra .	Zamijenite filtar NanoProtect serije 3 (FY1410)
Na zaslonu se prikazuje C7 i treperi svjetlo za zamjenu filtra .	Zamijenite filtar NanoProtect s aktivnim ugljikom (FY1413)

1 Izvadite istrošene filtre iz aparata (sl. 44).

Napomena

- Nemojte dodirivati naboranu površinu filtra ili ga mirisati jer sakupljaju onečišćivače iz zraka.
- Nakon zbrinjavanja istrošenih filtara operite ruke.

2 Uklonite sav ambalažni materijal s novih filtara (sl. 6).

3 Stavite novi filtar u aparat (sl. 7).

4 Dodirnite i trisekunde zadržite ⏲ kako biste ponovo postavili brojač trajanja filtra NanoProtect.

Zamjena rotacijskog apsorpcijskog filtra za ovlaživanje NanoCloud

Status alarmnog svjetla za filtar	Pratite sljedeće
Na zaslonu se prikazuje F1 i treperi svjetlo za zamjenu filtra (sl. 45).	Zamijenite rotacijski apsorpcijski filtar za ovlaživanje NanoCloud

1 Uklonite kotačić za apsorpcijski filtar iz držača apsorpcijskog filtra (sl. 38).

2 Uhvatite vijak na osovini na drugoj strani kotača i zakrenite ga u smjeru suprotnom od kazaljke na satu kako biste otpustili apsorpcijski filtar s kotača (sl. 46).

3 Postupno otpuštajte kopče na rubu kotača kako biste rastavili kotač apsorpcijskog filtra (sl. 47).

4 Izvadite istrošeni rotacijski apsorpcijski filtar za ovlaživanje NanoCloud (sl. 48).

5 Uklonite sav ambalažni materijal s novog rotacijskog apsorpcijskog filtra za ovlaživanje NanoCloud (sl. 12).

6 Postavite novi rotacijski apsorpcijski filtar za ovlaživanje NanoCloud na kotač za apsorpcijski filtar i potom zatvorite kopče na kotaču za apsorpcijski filtar (sl. 49).

7 Kotačić za apsorpcijski filtar postavite na držač apsorpcijskog filtra (sl. 13).

Napomena

- Pri postavljanju apsorpcijskog filtra na držač apsorpcijskog filtra izbočine na kotačiću apsorpcijskog filtra moraju ući u odgovarajuće utore.

8 Vratite podlošku za vodu i spremnik za vodu natrag u aparat (sl. 14).

9 Dodirnite i trisekunde zadržite ⏲ kako biste ponovno postavili brojač vijeka trajanja rotacijskog apsorpcijskog filtra za ovlaživanje NanoCloud.

7 Rješavanje problema

U ovom poglavlju opisani su uobičajeni problemi vezani uz korištenje aparata. Ako problem ne možete riješiti pomoću informacija u nastavku, kontaktirajte centar za potrošače u svojoj državi.

Problem	Moguće rješenje
Aparat ne radi, iako je priključen na napajanje.	• Svjetlo za zamjenu filtra treperilo je premda ste zamijenili filtar NanoProtect i aparat se sada zaključan. U tom slučaju zamijenite filtar i ponovno postavite brojač vijeka trajanja filtra. • Treperi svjetlo za nadolijevanje vode. Provjerite je li spremnik za vodu pravilno ugrađen te ima li u njemu dovoljno vode.
Aparat ne radi, iako je uključen.	• Aparat radi, ali gumbi ne reagiraju. Provjerite je li uključena blokada za zaštitu djece.
Na rotacijskom apsorpcijskom filtru za ovlaživanje NanoCloud su bijele naslage.	• Bijeli talog je kamenac kojeg čine minerali iz vode. Kamenac na apsorpcijskom filtru za ovlaživanje NanoCloud utječe na učinkovitost ovlaživanja, no nije štetan za zdravlje. Pratite upute za čišćenje iz korisničkog priručnika.
Na izlazu zraka ne izlazi zrak.	• Priključite aparat na utičnicu i uključite ga.
Protok zraka iz izlaza za zrak znatno je slabiji nego prije.	• Predfiltar je prljav. Očistite predfiltar (pogledajte poglavlje "Čišćenje"). • Provjerite jeste li s filtra NanoProtect uklonili sav ambalažni materijal.
Kvaliteta zraka se ne povećava, premda pročistač zraka dugo radi.	• Provjerite je li s filtara uklonjen ambalažni materijal. • Jedan od filtara nije postavljen ili je nepravilno postavljen u pročistač zraka. Provjerite jesu li svi filtri pravilno postavljeni, počevši od filtra koji je smješten najdublje: 1) filtar NanoProtect serije 3 (**FY1410**); 2) filtar NanoProtect s aktivnim ugljikom (**FY1413**); 3) predfiltar. • Senzor kvalitete zraka je mokar. Provjerite je li senzor kvalitete zraka čist i suh (pogledajte poglavlje "Čišćenje").
Za postizanje ciljne razine vlažnosti potrebno je mnogo vremena.	• Tehnologija NanoCloud nevidljivu vodenu izmaglicu jednoliko raspršuje po prostoriji. U suhim uvjetima vlažnost iz ovlaživača upijaju zidovi, namještaj i drugi predmeti u sobi. Ventilacija suhog vanjskog zraka također produljuje vrijeme postizanja ciljne vlažnosti. Za optimiranje učinka ovlaživanja i pročišćavanja tijekom upotrebe preporučuje se zatvoriti vrata i prozore.
Iz aparata ne izlazi vidljiva vodena izmaglica. Radi li?	• Kada je izmaglica vrlo sitna, nevidljiva je. Aparat ima tehnologiju ovlaživanja NanoCloud kojom u izlaznom području proizvodi zdrav i vlažan zrak bez oblikovanja vodene izmaglice. Zato je izmaglicu nemoguće vidjeti.

Problem	Moguće rješenje
Aparat stvara čudan miris.	• Prilikom prvih nekoliko upotreba aparata može se osjetiti miris plastike. To je potpuno normalno. No ako se u aparatu razvija miris paljevine čak i nakon uklanjanja filtara, obratite se prodavaču proizvoda tvrtke Philips ili ovlaštenom servisnom centru tvrtke Philips. • Filtar nakon nekog vremena upotrebe može uzrokovati mirise zbog apsorpcije zraka u zatvorenom prostoru. Uklonite filtar i na nekoliko sati postavite ga izvan dosega sunčevih traka i ventilacije. Ponovno ga ugradite i pokušajte ponovno upotrijebiti. Ako i dalje osjetite miris, zamijenite filtar.
Aparat je posebno glasan.	• Niste uklonili sav ambalažni materijal sa svih filtara. Obavezno uklonite sav ambalažni materijal. • Brzinu ventilatora promijenite na najnižu razinu.
Aparat i dalje pokazuje da je potrebno zamijeniti filtar, no to je već učinjeno.	• Možda niste pravilno dodirnuli gumb mjerača vremena/za ponovno postavljanje ⏲. Priključite aparat, dodirnite ⏻ kako biste uključili aparat, a potom dodirnite i na trisekunde zadržite gumb mjerača vremena/za ponovno postavljanje ⏲.
Na zaslonu se prikazuju kodovi pogrešaka "E1", "E2", "E3", "E4" ili "E5".	• Aparat je neispravan. Obratite se centru za potrošače u svojoj državi.
Postavljanje veze Wi-Fi neuspješno je.	• Ako je usmjerivač s kojim je povezan pročistač dvopojasni i trenutačno ne povezuje u mrežu na 2,4 GHz, prijeđite na drugi pojas istog usmjerivača (2,4 GHz) i ponovno pokušajte upariti pročistač. Mreže na 5 GHz nisu podržane. • Mreže s provjerom autentičnosti na webu nisu podržane. • Provjerite je li pročistač u dometu usmjerivača za Wi-Fi. Pročistač zraka možete pokušati premjestiti bliže usmjerivaču za Wi-Fi. • Provjerite ispravnost naziva mreže. U nazivu mreže razlikuju se velika i mala slova. • Provjerite ispravnost lozinke za Wi-Fi. U lozinki se razlikuju velika i mala slova. • Ponovite postavljanje s uputama iz odjeljka "Ponovno postavljanje veze Wi-Fi". • Vezu Wi-Fi mogu prekinuti elektromagnetske ili druge smetnje. Aparat držite podalje od elektroničkih uređaja koji mogu uzrokovati smetnje. • Provjerite je li mobilni uređaj u načinu rada za zrakoplov. Pri povezivanju na mrežu Wi-Fi provjerite je li način rada za zrakoplov isključen. • U odjeljku za pomoć u aplikaciji potražite opsežne i ažurirane savjete za rješavanje problema.

8 Jamstvo i podrška

Versuni nudi dvogodišnje jamstvo nakon kupnje ovog proizvoda. Ovo jamstvo nije valjano ako je kvar uzrokovan nepravilnom uporabom ili nepravilnim održavanjem. Naše jamstvo ne utječe na vaša zakonska potrošačka prava. Ako trebate dodatne informacije ili se želite pozvati na jamstvo, posjetite naše web-mjesto www.philips.com/support.

Naručivanje dijelova ili dodatne opreme

Ako budete trebali zamijeniti dio ili ako želite kupiti dodatni dio, posjetite prodavača proizvoda tvrtke Philips ili posjetite www.philips.com/support.
Ako imate bilo kakvih problema prilikom nabave dijelova, obratite se centru za potrošače tvrtke Philips u svojoj državi.

9 Napomene

Elektromagnetska polja (EMF)

Ovaj aparat sukladan je primjenjivim standardima i propisima koji se tiču izloženosti elektromagnetskim poljima.

Recikliranje

Ovaj simbol naznačuje da se proizvod ne smije odlagati s uobičajenim otpadom iz kućanstva (2012/19/EU).
Poštujte propise svoje države o zasebnom prikupljanju električnih i elektroničkih proizvoda. Ispravno odlaganje pridonosi sprječavanju negativnih posljedica po okoliš i ljudsko zdravlje..

Napomena

App' Store oznaka je usluge tvrtke Apple Inc.
Google Play zaštitni je znak tvrtke Google Inc.

Pojednostavljena izjava o suglasnosti za EU

Ovim putem DAP B.V. izjavljuje da je radijska oprema tipa AC2729 u skladu s direktivom 2014/53/EU. Cijeli tekst EU izjave o sukladnosti dostupan je na sljedećoj internetskoj adresi: www.philips.com.

Tartalom

1 Fontos tudnivalók 82
Biztonság 82

2 A légtisztító 84
Termék áttekintése (1 .ábra) 84
Vezérlőszervek áttekintése (2 .ábra) 84

3 Bevezetés 85
A NanoProtect szűrők beszerelése 85
Felkészülés a párásításra 85
Wi-Fi kapcsolat 85

4 A készülék használata 86
A levegőminőség jelzőfényének megismerése 86
Be- és kikapcsolás 87
A páratartalom szintjének beállítása 87
Váltás a használati üzemmódok között 87
A világításszabályozás funkció használata 87
A kijelzőmód átváltása 88
Az Automata mód beállításának módosítása 88
A ventilátorsebesség módosítása 89
Az időzítő beállítása 89
A gyermekzár beállítása 89
Vízszint 89

5 Tisztítás 90
Tisztítás ütemezése 90
A készüléktest tisztítása 90
A levegőminőség-érzékelő tisztítása 90
A víztartály, a víztálca és a NanoCloud forgó párásítóbetét tisztítása 90
Az előszűrő tisztítása 91
A NanoCloud forgó párásítóbetét vízkőmentesítése 91

6 A szűrők és a betét cseréje 92
Az egészséges levegővel kapcsolatos biztonsági figyelmeztetés megismerése 92
A NanoProtect szűrők cseréje (43 .ábra) 92
A NanoCloud forgó párásítóbetét cseréje 93

7 Hibaelhárítás 94

8 Garancia és támogatás 96
Alkatrészek és tartozékok rendelése 96

9 Figyelmeztetések 96
Elektromágneses mezők (EMF) 96
Újrahasznosítás 96
Megjegyzés 96
Egyszerűsített EU-megfelelőségi nyilatkozat 96

Magyar

1 Fontos tudnivalók

Biztonság

A készülék első használata előtt figyelmesen olvassa el a használati útmutatót, és őrizze meg későbbi használatra.

Veszély

- Az áramütés és tűz elkerülése érdekében ügyeljen, hogy a készülékbe ne kerüljön víz, egyéb folyadék vagy tűzveszélyes tisztítószer.
- Az áramütés és/vagy tűz kockázatának elkerülése érdekében ne tisztítsa a készüléket vízzel, egyéb folyadékkal vagy (tűzveszélyes) tisztítószerrel.
- Ne permetezzen gyúlékony anyagokat, pl. rovarirtót vagy illatosítót a készülék közelében.
- A víztartályban lévő víz nem alkalmas fogyasztásra. Ne igya meg a vizet, és ne használja állatok itatására vagy növények öntözésére. A víztartály kiürítésekor a lefolyóba öntse a vizet.

Figyelem

- Ne feledje, hogy a magas páratartalom elősegítheti a biológiai organizmusok szaporodását az adott környezetben.
- Előzze meg, hogy a párásító körüli területen nedvesség vagy víz gyűljön fel. Ha nedvességet tapasztal, csökkentse a párásító által kibocsátott teljesítményt. Ha a párásító kibocsátása nem csökkenthető, szakaszosan használja a párásítót. Ügyeljen arra, hogy a nedvszívó anyagok, például szőnyegek, függönyök, drapéria vagy asztalterítő ne szívják magukba a nedvességet.
- Soha ne hagyjon vizet a tartályban, ha a készülék nincs használatban.
- Ürítse ki és tisztítsa meg a párásítót, mielőtt elrakja. A következő használat előtt tisztítsa meg a párásítót.
- Mielőtt a készüléket a fali aljzathoz csatlakoztatja, ellenőrizze, hogy a készülék oldalán feltüntetett feszültség egyezik-e a helyi hálózati feszültséggel.
- Ha a hálózati kábel meghibásodott, a kockázatok elkerülése érdekében Philips szakszervizben vagy hivatalos szakszervizben ki kell cserélni.
- Ne használja a készüléket, ha a hálózati csatlakozódugó, a kábel vagy a készülék sérült.
- A készüléket 8 éven felüli gyermekek, illetve csökkent fizikai, érzékelési vagy szellemi képességekkel rendelkező, vagy a készülék működtetésében járatlan személyek is használhatják, amennyiben ezt felügyelet mellett teszik, illetve ismerik a készülék biztonságos működtetésének módját és az azzal járó veszélyeket.
- Gyermekek felügyelet nélkül nem tisztíthatják a készüléket, és nem végezhetnek felhasználói karbantartást rajta.
- Vigyázzon, hogy gyermekek ne játsszanak a készülékkel.
- Ne zárja el a levegőbemeneti és a levegőkimeneti nyílásokat, például ne helyezzen tárgyakat a levegőkimeneti nyílásra vagy a levegőbemeneti nyílás elé.
- Normál WiFi interfész 802.11b/g/n alapon, 2,4 GHz-en, 31,62 mW-os EIRP maximális kimeneti teljesítménnyel.

Vigyázat

- A készülék nem helyettesíti a megfelelő szellőztetést, a rendszeres porszívózást, illetve főzéskor a szagelszívó használatát.
- Ha a készülék áramellátását biztosító hálózati aljzat rossz csatlakozásokkal rendelkezik, a készülék csatlakozódugója felmelegszik. Ügyeljen arra, hogy a készüléket megfelelően csatlakoztatott hálózati aljzathoz csatlakoztassa.
- Mindig száraz, stabil és vízszintes felületen tárolja és használja a készüléket.
- Hagyjon legalább 20 cm szabad helyet a készülék mögött és mindkét oldalán, illetve hagyjon legalább 30 cm szabad helyet a készülék előtt.
- Ne tegyen semmit a készülékre.
- Ne helyezze a készüléket közvetlenül légkondicionáló alá, nehogy a kicsapódó pára a készülékre csepegjen.
- A készülék bekapcsolása előtt győződjön meg arról, hogy minden szűrő megfelelően be van-e helyezve.
- Kizárólag az ehhez a készülékhez való, eredeti Philips szűrőket használja. Semmilyen más szűrőt ne használjon.
- Ügyeljen, hogy ne csapódjanak kemény tárgyak a készülékhez (különösen a

levegőbemeneti és a levegőkimeneti nyíláshoz).
- Ne dugja be az ujjait és más tárgyakat a levegőkimenetbe vagy -bemenetbe, mert az sérüléshez vagy a készülék meghibásodásához vezethet.
- Ne használja a készüléket, ha a helyiségben füstölő rovarriasztót, olajos párologtatót vagy füstölőt helyezett el, vagy vegyi gázok vannak a levegőben.
- Ne használja a készüléket gázkészülék, fűtőberendezés vagy kandalló közelében.
- A készülék hálózati csatlakozódugóját a használat után, valamint a vízzel való feltöltés, tisztítás és más karbantartási tevékenységek előtt húzza ki a fali aljzatból.
- Ne használja a készüléket olyan helyiségben, ahol nagy hőmérséklet-ingadozások vannak.
- Az interferencia elkerülése érdekében a készüléket legalább 2 m távolságban helyezze el a rádióhullámmal működő elektromos készülékektől (pl. televízióktól, rádióktól és rádióvezérelt óráktól).
- Ha a párásítót hosszabb időn keresztül nem használja, baktériumok szaporodhatnak el a szűrőkön. A hosszabb idejű állás után ellenőrizze a szűrőket. Ha a szűrők nagyon szennyezettek, cserélje ki őket (lásd "A szűrő és a betét cseréje" című fejezetet).
- A készülék csak háztartási használatra alkalmas, normál működési körülmények között.
- Ne használja a készüléket nedves környezetben vagy magas hőmérsékletű helyiségekben, például fürdőszobában, mellékhelyiségben vagy konyhában.
- A készülék nem távolítja el a szén-monoxidot (CO) és a radont (Rn). Nem használható biztonsági eszközként égési folyamatokkal és veszélyes vegyi anyagokkal kapcsolatos balesetek esetén.
- A víztartályt kizárólag friss, hideg csapvízzel töltse fel. Ne használjon talajvizet vagy forró vizet.
- Vízen kívül ne töltsön más anyagot a víztartályba. Ne öntsön illatanyagot a víztartályba.
- Ha huzamosabb ideig nem használja a párásítási funkciót, tisztítsa meg a víztartályt és a NanoCloud forgó párásítóbetét tálcáját, és a levegőn szárítsa meg a forgó NanoCloud párásítóbetétet.
- Ha át kell helyeznie a készüléket, először húzza ki a hálózati csatlakozóaljzatból. Ezután ürítse ki vagy távolítsa el a víztartályt és a víztálcát. A készüléket vízszintes helyzetben, a két oldalán található fogantyúknál fogva szállítsa.
- Feltöltés és tisztítás közben húzza ki a készülék hálózati csatlakozódugóját a fali aljzatból.

2 A légtisztító

Köszönjük, hogy Philips terméket vásárolt, és üdvözöljük a Philips világában!
A Philips által biztosított támogatás teljes körű igénybevételéhez regisztrálja termékét az alábbi honlapon: www.philips.hu/welcome
A Philips légtisztító friss, párásított levegőt varázsol otthonába a családja egészsége érdekében. NanoCloud technológiás, speciális párologtató-rendszert biztosít, és különleges párásítószűrőt használ, amely vízmolekulákat ad hozzá a száraz levegőhöz, és vízpára nélküli, egészséges párás levegőt biztosít. Párásítószűrője magába zárja a vízből származó baktériumokat, kalciumot és egyéb részecskéket. Kizárólag tiszta párásított levegőt biztosít az otthona számára. Többé nem kell a téli időszakban vagy a légkondicionáló miatt tapasztalható száraz levegő miatt aggódnia.
A készülék első használata előtt figyelmesen olvassa el a használati útmutatót, és őrizze meg későbbi használatra.

Termék áttekintése (1 .ábra)

A	Vezérlőpult
B	Víztartály
C	Betéttartó
D	Víztálca
E	Egyoldalú kerekek
F	Betétkerék
G	NanoCloud forgó párásítóbetét (**FY2425**)
H	Hátsó burkolat
I	Előszűrő
J	NanoProtect aktív szén szűrő (**FY1413**)
K	NanoProtect 2-es sorozatú HEPA szűrő (**FY1410**)
L	A légminőség-érzékelő
M	Levegőkimeneti nyílás

Vezérlőszervek áttekintése (2 .ábra)

Kezelőgombok

	Tápfeszültség be/ki gomb
	Gyermekzár gomb
	Automata mód gombja
	Ventilátorsebesség gombja
	Páratartalom-beállítás gomb
	Világításszabályozó gomb
	2 az 1-ben üzemmód be-/kikapcsoló gombja
	Időzítő/nullázó gomb

Kijelzőpanel

	Alvó üzemmód
	Automata mód
	Allergén mód
	CSAK tisztítás üzemmód
	2 az 1-ben üzemmód
	Szűrőcsere-riasztás
	Vízfeltöltési riasztás
	Előszűrő és betét tisztítása riasztás
PM2.5	PM2,5 kijelző
IAI	Beltéri allergénindex kijelzése
	Wi-Fi jelzőfény

3 Bevezetés

A NanoProtect szűrők beszerelése

A készülék használata előtt távolítson el minden csomagolóanyagot a szűrőkről, majd helyezze vissza a szűrőket a készülékbe az alább leírt módon:

Megjegyzés

- Ügyeljen, hogy a füllel ellátott oldal nézzen Ön felé.

1 Húzza maga felé a hátsó panel felső részét a készülékről való eltávolításhoz (③ .ábra).
2 Nyomja le a csatot, majd húzza maga felé az előszűrőt (④ .ábra).
3 Távolítsa el az összes szűrőt (⑤ .ábra).
4 Távolítson el minden csomagolóanyagot a NanoProtect szűrőkről (⑥ .ábra).
5 Helyezze vissza a NanoProtect szűrőket a készülékre (⑦ .ábra).
6 Helyezze vissza az előszűrőt a készülékbe, majd szerelje fel a készülék aljára, és nyomja az előszűrő tetején lévő csatokat a készülékre (⑧ .ábra).
7 A hátsó burkolat visszahelyezéséhez először szerelje fel a panelt a készülék aljára, majd nyomja a panel tetejét a készülékhez (⑨ .ábra).

Felkészülés a párásításra

1 Húzza ki a víztartályt (⑩ .ábra).
2 Emelje meg a víztálcát, majd vízszintes helyzetben húzza ki (⑪ .ábra).
3 Távolítsa el az összes csomagolóanyagot a NanoCloud forgó párásítóbetétről (⑫ .ábra).

Megjegyzés

- A párásítóbetétet a vásárlás során felszerelték a betétkerékre.

4 Helyezze a betétkereket a betéttartóba (⑬ .ábra).

Megjegyzés

- Amikor a betétkereket a betéttartóba helyezi, ügyeljen arra, hogy a keréken lévő kiemelkedések a megfelelő mélyedésekbe illeszkedjenek.

5 Helyezze vissza a víztálcát a készülékbe (⑭ .ábra).
6 Forgassa el a víztartály felső kupakját az óramutató járásával ellentétes irányba a lecsavarásához (⑮ .ábra).
7 Töltse fel a víztartályt hideg csapvízzel (⑯ .ábra).
8 Forgassa el a felső kupakot az óramutató járásával megegyező irányba, és szorosan csavarja rá a víztartályra (⑰ .ábra).
9 Helyezze vissza a víztartályt a készülékbe (⑱ .ábra).

Wi-Fi kapcsolat

A Wi-Fi kapcsolat beállítása az első használatkor

1 Töltse le és telepítse a Philips **„Air+"** alkalmazást az **App Store** vagy a **Google Play** oldaláról.

2 Csatlakoztassa a levegőtisztító csatlakozódugóját a fali aljzathoz, majd érintse meg a levegőtisztító ⏻ gombját.
↳ A Wi-Fi jelzőfény narancssárgán villog az első alkalommal.
3 Ellenőrizze, hogy az okostelefon vagy táblagép csatlakoztatva van-e a Wi-Fi hálózathoz.
4 Indítsa el a „**Air+**" alkalmazást, és kattintson az „**Új készülék csatlakoztatása**" gombra, vagy nyomja meg a képernyő tetején található „**+**" gombot. Kövesse a képernyőn megjelenő utasításokat a légtisztító hálózathoz történő csatlakoztatásához.

Magyar

5 A sikeres párosítást és csatlakoztatást követően a Wi-Fi jelzőfény fehéren kezd el világítani. Ha a párosítás nem sikerült, tekintse meg a hibaelhárításról szóló részt vagy a „**Air+**" alkalmazás súgó részét az átfogó és naprakész hibaelhárítási javaslatokért.

Megjegyzés

- Ez az utasítás csak a levegőtisztító első beállításakor érvényes. Ha a hálózat megváltozott vagy a beállítást ismét el kell végezni, tekintse meg "A Wi-Fi kapcsolat visszaállítása" című részt a 86. oldalon.
- Ha egynél több levegőtisztítót szeretne az okostelefonjához vagy táblagépéhez csatlakoztatni, külön-külön el kell végeznie mindegyik levegőtisztító csatlakoztatását. Mielőtt bekapcsolná a másik levegőtisztítót, fejezze be az adott levegőtisztító beállítását.
- Győződjön meg arról, hogy az okostelefon vagy táblagép és a levegőtisztító közötti távolság nem nagyobb 10 méternél, és nincsenek akadályok az eszköz és a levegőtisztító között.

A Wi-Fi kapcsolat visszaállítása

Megjegyzés

- Ez abban az esetben érvényes, ha megváltozott az alapértelmezett hálózat, amelyhez a tisztító csatlakozik.
- Állítsa vissza a Wi-Fi kapcsolatot, mikor az alapértelmezett hálózat megváltozik.

1 Csatlakoztassa a levegőtisztító csatlakozódugóját a fali aljzathoz, majd érintse meg a levegőtisztító ⏻ gombját.

2 Érintse meg egyszerre a ⏻ és a 🔒 gombot 3 másodpercig, amíg hangjelzést nem hall.
   ↳ A levegőtisztító párosítási üzemmódba lép.
   ↳ A Wi-Fi jelzőfény narancssárgán villog.

3 Kövesse "**A Wi-Fi kapcsolat beállítása az első használatkor**" című rész 4. és 5. lépését.

4 A készülék használata

A levegőminőség jelzőfényének megismerése

PM2,5 szint	A levegőminőség jelzőfényének színe	Levegőminőség szintje
≤12	Kék	Jó
13–35	Kék-lila	Kielégítő
36–55	Lila-piros	Rossz
>55	Piros	NagyonRossz

A levegőminőség jelzőfénye automatikusan bekapcsol a készülék bekapcsolásakor, és sorban minden színt megjelenít. A levegőminőség-érzékelők rövidesen kiválasztják a környezeti levegő minőségének megfelelő színt.

PM2,5

Az **AreaSense** érzékelő technológia pontosan érzékeli és gyorsan reagál még a levegő legkisebb részecskeváltozására is. Valós idejű PM2,5 visszajelzéssel tájékoztatja Önt.
A legtöbb beltéri levegőben megtalálható szennyezőanyag nem éri el a PM2,5 értéket – azaz ezeknek a levegőben található részecskéknek a mérete kisebb mint 2,5 mikrométer. Az apró részecskék gyakori beltéri forrása a dohányfüst, a főzés és a meggyújtott gyertyák. Egyes levegőben terjedő baktériumok és a legkisebb penészspórák, illetve kisállatok és poratkák által hordozott allergének szintén PM2,5-nél kisebb méretűek.

IAI

Az **AeraSense** professzionális érzékelő észleli a beltéri levegő allergénszintjét, továbbá 1-től 12-ig terjedő numerikus visszajelzéssel megjeleníthető a beltéri levegő allergénjeinek potenciális kockázati szintje. Az 1-es érték a legjobb levegőminőséget jelzi.

Be- és kikapcsolás

1 Csatlakoztassa a hálózati dugót a csatlakozóaljzatba.
   ↳ A készülék sípol.

2 Érintse meg a ⏻ gombot a készülék bekapcsolásához.
   ↳ A készülék alapértelmezetten 2 az 1-ben üzemmódban működik, amely során a jelenik meg a kijelzőn.
   ↳ A készülék melegedése közben a "---" jelenik meg a kijelzőn. A csak a levegőben található részecskék mennyiségének lemérése után a készülék PM2,5 szintet jelez ki, és alapértelmezetten az Automata módban működik.
   ↳ A levegő minőségének kb. 30 másodpercig tartó mérése után a levegőminőség-érzékelő automatikusan kiválasztja a levegőminőség-jelzőfény megfelelő színét.

3 A készülék kikapcsolásához érintse meg és tartsa lenyomva 3 másodpercig a ⏻ gombot.

Megjegyzés

- Ha a készüléket a be-/kikapcsológombbal ⏻ történő kikapcsolás után nem csatlakoztatja le az elektromos hálózatról, akkor az az ismételt bekapcsoláskor a korábban megadott beállításokkal kezd működni.

A páratartalom szintjének beállítása

1 A páratartalom gomb ismételt megérintésével állítsa be a levegő páratartalmát a 40%, 50%, 60%, illetve a "- -" értékre (⑲ .ábra).

Megjegyzés

- A "- -" páratartalomszint kiválasztása esetén a készülék mindaddig párásítani fogja a helyiséget, amíg a környezet relatív páratartalma el nem éri a 70% RH értéket.

Megjegyzés

- A kívánt páratartalomszint elérésekor a betétkerék abbahagyja a forgást. Akkor kezd újra forogni, ha a páratartalom a beállított szint alá csökken.
- Ha gyorsan szeretné növelni a páratartalmat, akkor válasszon nagyobb ventilátorsebességet.

Váltás a használati üzemmódok között

A készülék kétféle használati üzemmóddal rendelkezik, a CSAK tisztítás és a 2 az 1-ben üzemmóddal.

1 Érintse meg az üzemmódválasztó gombot a CSAK tisztítás üzemmódra váltáshoz (⑳ .ábra).
   ↳ megjelenik a kijelzőn, miközben a készülék CSAK tisztítás üzemmódban működik.

2 Érintse meg még egyszer az üzemmódválasztó gombot a 2 az 1-ben üzemmódra váltáshoz (㉑ .ábra).
   ↳ megjelenik a kijelzőn, miközben a készülék 2 az 1-ben üzemmódban működik.
   ↳ A képernyőn alapértelmezés szerint megjelenik az aktuális páratartalom.

Megjegyzés

- A képernyőn 3 másodpercig a páratartalom lesz látható, majd megjelenik a legmagasabb IAI vagy PM2,5 érték, ha valamelyik érték nem megfelelő.

A világításszabályozás funkció használata

A világításszabályozási gombbal igény szerint be- vagy kikapcsolható a levegőminőség jelzőfénye, a kijelző és a funkció jelzőfénye.

1 Érintse meg egyszer a jelzőfény világításszabályozási gombját : a levegőminőség jelzőfénye ekkor tompává válik.

Magyar

2 Érintse meg még egyszer a jelzőfény világításszabályozási gombját ( ), a levegőminőség jelzőfénye és a kijelzőpanel ekkor kikapcsol.

3 Érintse meg harmadszorra is a világításszabályozási gombot ( ): ekkor az összes jelzőfény újra világít.

A kijelzőmód átváltása

A készülék háromféle megjelenítési móddal rendelkezik: ez a PM2,5 kijelző, IAI kijelző és a páratartalomszint kijelző.

Megjegyzés

- A készülék alapértelmezetten PM2,5 kijelzőmódban működik.

1 Érintse meg és tartsa lenyomva a gombot 3 másodpercig az IAI kijelzőre való váltáshoz (22 .ábra).
   ↳ Az IAI mutató és a tényleges IAI szint megjelenik a kijelzőn.

2 Érintse meg és tartsa lenyomva a gombot kétszer 3 másodpercig az aktuális páratartalomszint kijelzőre való váltáshoz (23 .ábra).

3 Érintse meg és tartsa lenyomva a gombot 3 másodpercig a PM2,5 kijelzőre való váltáshoz (24 .ábra).
   ↳ A PM2,5 mutató és a tényleges PM2,5 szint megjelenik a kijelzőn.

Megjegyzés

- A képernyőn 3 másodpercig a páratartalom lesz látható, majd megjelenik a legmagasabb IAI vagy PM2,5 érték, ha valamelyik érték nem megfelelő.

Az Automata mód beállításának módosítása

Az Automata mód ( ), az Allergén mód( ) és az Alvó mód (SL) közül választhat.

Automata mód

Automata módban a készülék a környezeti levegő páratartalma és minősége alapján választja ki a ventilátorsebességet.

- Érintse meg a ventilátorsebesség gombot az Automata mód (25 .ábra) kiválasztásához.
   ↳ A képernyőn a következők jelennek meg: Automata (A) és .
   ↳ A készülék alapértelmezetten Automata módban működik.

Allergén mód

A rendkívül érzékeny allergén módot úgy tervezték, hogy a környezeti levegő allergénszintjének egészen minimális változására is reagáljon.

- Érintse meg az Automata mód gombot az Allergén mód kiválasztásához (26 .ábra).
   ↳ A képernyőn a következők jelennek meg: Automata (A) és .

Alvás (SL)

Alvó módban a légtisztító csendesen működik nagyon alacsony sebesség mellett.

- Érintse meg az Automata mód gombot az Alvó mód kiválasztásához (SL) (27 .ábra).
   ↳ A képernyőn a következők jelennek meg: Alvó (SL) és .

Megjegyzés

- A kivételével az összes lámpa kialszik, ha egy percig nem nyom le gombot.
- A fényeket bekapcsolhatja manuálisan bármelyik gomb megérintésével.

A ventilátorsebesség módosítása

Számos ventilátorsebesség áll rendelkezésre.

Kézi

- Érintse meg többször a ventilátorsebesség gombot a kívánt ventilátorsebesség kiválasztásához (**1**, **2** vagy **3**) (28 .ábra).

Turbó (t)

Turbó módban a légtisztító a legnagyobb sebességen működik.

- A Turbó mód kiválasztásához érintse meg a ventilátorsebesség gombját ( ) (29 .ábra).

Az időzítő beállítása

Az időzítővel a készülék megadott számú órán át működtethető. Ha a beállított idő letelt, a készülék automatikusan kikapcsol.

- Érintse meg többször az időzítő/nullázó gombot a készülék kívánt működtetési óraszámának kiválasztásához (30 .ábra).
  - ↳ Az időzítő 1 és 12 óra közötti értékre állítható.
- Az időzítő funkció kikapcsolásához érintse meg ismételten az időzítő/nullázó gombot addig, amíg a kijelzőn a következő nem látható: "---".

A gyermekzár beállítása

1 Érintse meg és tartsa lenyomva a gyermekzár gombot ( ) 3 másodpercig a gyermekzár aktiválásához (31 .ábra).
  - ↳ L 3 másodpercre megjelenik a kijelzőn.
  - ↳ Ha a gyermekzár be van kapcsolva, minden más gomb nem reagál.

2 Érintse meg és tartsa lenyomva újra a gyermekzár gombot ( ) 3 másodpercig a gyermekzár kikapcsolásához (32 .ábra).
  - ↳ UL 3 másodpercre megjelenik a kijelzőn.

Vízszint

A víztartály vízszintje a víztartályon található vízszintellenőrző ablakon keresztül tekinthető meg.
Ha nincs elegendő víz a víztartályban, a vízfeltöltésre figyelmeztető jelzőfény ( ) világítani kezd, hogy figyelmeztesse a víztartály feltöltésére (33 .ábra)

Megjegyzés

- Ha nincs víz a víztartályban, a betétkerék abbahagyja a forgást. A víztartály újratöltése után a betétkerék újra forogni kezd.

Magyar

5 Tisztítás

Megjegyzés

- Tisztítás előtt mindig húzza ki a készülék hálózati dugóját a fali aljzatból.
- Soha ne merítse a készüléket vízbe vagy más folyadékba.
- A készülék alkatrészeinek tisztításához soha ne használjon súrolószert, valamint agresszív vagy gyúlékony tisztítószereket, pl. fehérítőt vagy alkoholt.
- Csak az előszűrő és a NanoCloud forgó párásítóbetét mosható. A NanoProtect szűrők nem moshatóak, valamint porszívóval sem tisztíthatóak.

Tisztítás ütemezése

Gyakoriság	Tisztítási módszer
Amikor szükséges	A készülék burkolatát száraz kendővel törölje le.
Hetente	Öblítse ki a víztartályt, a víztálcát és a NanoCloud forgó párásítóbetétet.
Ha a tisztítás ikon világítani kezd, és a(z) F0 jelenik meg a kijelzőn.	Tisztítsa meg az előszűrőt.
	Vízkőmentesítse a NanoCloud forgó párásítóbetétet vízzel és (5% ecetsav-tartalmú) háztartási ecettel, vagy vízzel és citromsavval.

A készüléktest tisztítása

A por lerakódásának megelőzése érdekében rendszeresen tisztítsa a készülék belsejét és külsejét.

1 Puha, száraz kendővel törölje le a port a készüléktestről.

2 A levegőkimeneti nyílást puha, száraz ruhával tisztítsa.

A levegőminőség-érzékelő tisztítása

A levegőminőség-érzékelő optimális működése érdekében 2 havonta végezze el a levegőtisztító tisztítását. Ha poros környezetben használja a levegőtisztítót, gyakrabban végezze el a tisztítását.

Megjegyzés

- Ha a helyiség páratartalma nagyon magas, páralecsapódás alakulhat ki a levegőminőség-érzékelőn. Ennek eredményeképpen a levegőminőség jelzőfénye még jó minőségű levegő esetén is azt jelezheti, hogy a levegő minősége rossz. Ilyen esetben el kell végezni a levegőminőség-érzékelő tisztítását, vagy a manuális sebességbeállítások egyikét kell alkalmazni.

1 Tisztítsa meg puha kefével a légminőség-érzékelő bemenetét és kimenetét (34 .ábra).

2 Nyissa fel a levegőminőség-érzékelő burkolatát (35 .ábra).

3 Enyhén benedvesített fültisztító pálcikával tisztítsa meg a levegőminőség-érzékelőt, a porbemenetet és a porkimenetet (36 .ábra).Szárítsa meg őket száraz fültisztító pálcikával.

4 Helyezze vissza a levegőminőség-érzékelő burkolatát (37 .ábra).

A víztartály, a víztálca és a NanoCloud forgó párásítóbetét tisztítása

Megjegyzés

- A víztartály, a víztálca és a NanoCloud forgó párásítóbetét tisztítása hetente, a higiénikus működés érdekében.

1 Húzza ki a víztartályt (10 .ábra).

2 Emelje meg a víztálcát, majd vízszintes helyzetben húzza ki (11 .ábra).

3 Vegye ki a betétkereket a betéttartóból (㊳ .ábra).

4 Öblítse ki a víztartályt, a víztálcát és a NanoCloud forgó párásítóbetétet vízcsap alatt.

Megjegyzés

- Tisztítás közben ne vegye le a NanoCloud forgó párásítóbetétet a kerékről.
- Ne dörzsölje a NanoCloud forgó párásítóbetétet, valamint ne tegye ki közvetlen napfénynek.
- Ha szükséges, használjon enyhe tisztítószert a víztartály és a víztálca tisztításához. Tisztítószer használata esetén alaposan öblítse át a víztartályt és a víztálcát.

5 Törölje szárazra a víztartály és a víztálca külső felületét.

6 Helyezze a betétkereket a betéttartóba (⑬ .ábra).

Megjegyzés

- Amikor a betétkereket a betéttartóba helyezi, ügyeljen arra, hogy a keréken lévő kiemelkedések a megfelelő mélyedésekbe illeszkedjenek.

7 Helyezze vissza a víztálcát a készülékbe (⑭ .ábra).

8 Helyezze vissza a víztartályt a készülékbe (⑱ .ábra).

Az előszűrő tisztítása

Megjegyzés

- Ha az előszűrő sérült, kopott vagy törött, ne használja. Látogasson el a www.philips.hu/support weboldalra, vagy forduljon az országában működő vevőszolgálathoz.

A szűrő figyelmeztető jelzőfénye	Követendő eljárás
Az F0 megjelenik a kijelzőn, a betét és az előszűrő tisztítására figyelmeztető riasztás bekapcsol	Tisztítsa meg az előszűrőt

1 Húzza maga felé a hátsó panel felső részét a készülékről való eltávolításhoz (③ .ábra).

2 Az előszűrő eltávolításához nyomja le a csatot, és húzza maga felé a szűrőt (④ .ábra).

3 Mossa le az előszűrőt vízcsap alatt. Ha az előszűrő nagyon piszkos, puha kefe használatával távolítsa el róla a port (㊴ .ábra).

4 Hagyja a levegőn megszáradni az előszűrőt.

Megjegyzés

- Ügyeljen arra, hogy az előszűrő teljesen száraz legyen. Ha még nedves, elszaporodhatnak rajta a baktériumok, ami megrövidítheti az előszűrő élettartamát.

5 Miután az előszűrő teljesen megszáradt, helyezze vissza a hátsó panelbe (⑧ .ábra).

6 Érintse meg és 3 másodpercig tartsa lenyomva a ⏲ gombot az előszűrő tisztítási idejének lenullázásához.

A NanoCloud forgó párásítóbetét vízkőmentesítése

A szűrő figyelmeztető jelzőfénye	Követendő eljárás
Az F0 megjelenik a kijelzőn, a betét és az előszűrő tisztítására figyelmeztető riasztás bekapcsol	Vízkőmentesítse a NanoCloud forgó párásítóbetétet (FY2425)

1 Húzza ki a víztartályt (⑩ .ábra).

2 Emelje meg a víztálcát, majd vízszintes helyzetben húzza ki (⑪ .ábra).

Magyar

3 Vegye ki a betétkereket a betéttartóból (38 .ábra).

4 Áztassa a NanoCloud forgó párásítóbetétet tisztítószerben (pl. hígított háztartási ecet, citromsav-oldat) két órán át (40 .ábra).

Megjegyzés

- Enyhe vagy savas tisztítószert használjon
  - Keverjen össze (5% ecetsav tartalmú) háztartási ecetet és vizet egyenlő arányban
  - Keverjen össze 24 g citromsavat 4 l vízzel
- Ha fehér lerakódások (vízkő) találhatók a szűrőn, ügyeljen arra, hogy a vízköves rész merüljön az oldatba.
- Vízkőmentesítés közben ne vegye le a NanoCloud forgó párásítóbetétet a kerékről.

5 Az ecet- vagy citromsavmaradványok eltávolításához öblítse le a NanoCloud forgó párásítóbetétet vízcsap alatt. Az öblítés során a betétet forgatva mossa le annak elülső és hátsó oldalát is (41 .ábra).

6 Hagyja megszáradni a NanoCloud forgó párásítóbetétet (42 .ábra).

Megjegyzés

- Ne tegye ki közvetlen napfénynek a NanoCloud forgó párásítóbetétet.

7 Érintse meg és 3 másodpercig tartsa lenyomva a gombot a NanoCloud forgó párásítóbetét tisztítási idejének lenullázásához.

6 A szűrők és a betét cseréje

Az egészséges levegővel kapcsolatos biztonsági figyelmeztetés megismerése

A készülék a NanoProtect szűrők és a párásítóbetét optimális működés közbeni állapotának megőrzése érdekében az egészséges levegő védelméért felelős zároló mechanizmussal van ellátva. Ha a NanoProtect szűrők és a párásítóbetét élettartama már majdnem lejárt, a cserére figyelmeztető jelzőfény ( ) villogni kezd, így jelzi, hogy ki kell cserélni őket.
Ha nem cseréli ki időben a szűrőket és a betétet, a készülék működése leáll, és zárolja magát.

A NanoProtect szűrők cseréje (43 .ábra)

Megjegyzés

- A szűrő nem mosható és nem használható fel újra.
- A szűrők cseréje előtt mindig kapcsolja ki a levegőtisztítót, és húzza ki a hálózati csatlakozódugóját a fali aljzatból.

A szűrő figyelmeztető jelzőfénye	Követendő eljárás
Az A3 elem jelenik meg, és a szűrőcserére figyelmeztető fény villog a kijelzőn.	Cserélje ki a NanoProtect 3-as sorozatú HEPA szűrőt (FY1410)
A C7 elem jelenik meg, és a szűrőcserére figyelmeztető fény villog a kijelzőn.	Cserélje ki a NanoProtect aktív szén szűrőt (FY1413)

1 Vegye ki a használt NanoProtect szűrőket a készülékből (44 .ábra).

Megjegyzés

- Ne érintse meg a redőzött szűrő felületét, és ne szagolja meg a szűrőket, mert összegyűltek rajta a levegőben található szennyezőanyagok.
- A használt szűrők hulladékba helyezése után mosson kezet.

2 Távolítson el minden csomago-lóanyagot az új szűrőkről (⑥ .ábra).

3 Helyezze be az új szűrőket a készülékbe (⑦ .ábra).

4 Érintse meg és 3 másodpercig tartsa lenyomva a ⏲ gombot a NanoProtect szűrő élettartam-számlálójának lenullázásához.

A NanoCloud forgó párásítóbetét cseréje

A szűrő figyelmeztető jelzőfénye	Követendő eljárás
Az F1 elem jelenik meg, és a szűrőcserére figyelmeztető fény ( ) villog a kijelzőn (㊺ .ábra).	Cserélje ki a NanoCloud forgó párásító-betétet

1 Vegye ki a betétkereket a betéttartóból (㊳ .ábra).

2 Fogja meg a tengelycsavart a kerék másik oldalán, és forgassa el az óramutató járásával ellentétes irányba a betét kerékből való kiengedéséhez (㊻ .ábra).

3 Egymás után oldja ki a zárakat a kerék peremén a betétkerék szétszereléséhez (㊼ .ábra).

4 Vegye ki a használt NanoCloud forgó párásítóbetétet (㊽ .ábra).

5 Távolítsa el az összes csomagolóanyagot az új NanoCloud forgó párásítóbetétről (⑫ .ábra).

6 Helyezze rá az új NanoCloud forgó párásítóbetétet a betétkerékre, majd rögzítse a betétkeréken található zárakat (㊾ .ábra).

7 Helyezze a betétkereket a betéttartóba (⑬ .ábra).

Megjegyzés

- Amikor a betétkereket a betéttartóba helyezi, ügyeljen arra, hogy a keréken lévő kiemelkedések a megfelelő mélyedésekbe illeszkedjenek.

8 Helyezze vissza a víztálcát és víztartályt a készülékbe (⑭ .ábra).

9 Érintse meg és 3 másodpercig tartsa lenyomva a ⏲ gombot a NanoCloud forgó párásítóbetét élettartam-számlálójának lenullázásához.

Magyar

7 Hibaelhárítás

Ez a fejezet részletesen foglalkozik a készülékkel kapcsolatban leggyakrabban felmerülő problémákkal. Ha a hibát az alábbi útmutató segítségével nem tudja elhárítani, forduljon az adott ország vevőszolgálatához.

Probléma	Lehetséges megoldás
A készülék csatlakozik az elektromos hálózathoz, mégsem működik.	• A szűrőcsere jelzőfénye ( ) villogott, de Ön nem cserélte ki a NanoProtect szűrőt, ezért most a készülék zárolva van. Ebben az esetben cserélje ki a szűrőt, és nullázza le a szűrő élettartam-számlálóját. • A vízfeltöltésre figyelmeztető jelzőfény ( ) villog. Győződjön meg róla, hogy a víztartály megfelelően be van szerelve, és elegendő víz van benne.
A készülék bekapcsolt állapotban sem működik.	• A készülék működik, de a gombok nem reagálnak. Ellenőrizze, hogy a gyermekzár be van-e kapcsolva.
Némi fehér lerakódás látható a NanoCloud forgó párásítóbetéten.	• A fehér lerakódások elnevezése vízkő, és a vízben található ásványokból állnak. A NanoCloud forgó párásítóbetéten található vízkő hatással van a párásítási teljesítményre, ugyanakkor nem ártalmas az egészségre. Kövesse a felhasználói kézikönyvben leírt tisztítási utasításokat.
Nem távozik levegő a levegőkimenetből.	• Csatlakoztassa a készüléket az elektromos hálózathoz, és kapcsolja be.
A levegőkimenetből távozó légáram jelentősen gyengébb, mint korábban.	• Az előszűrő szennyezett. Tisztítsa meg az előszűrőt (lásd a "Tisztítás" c. fejezetet). • Ügyeljen rá, hogy minden csomagolóanyagot eltávolítson a NanoProtect szűrőről.
A levegőminőség nem javul, pedig a levegőtisztító hosszú ideje működésben van.	• Ellenőrizze, hogy a csomagolóanyag le lett-e véve a szűrőkről. • A levegőtisztító egyik szűrője nincs vagy nem megfelelően van behelyezve. Ellenőrizze, hogy minden szűrő megfelelően van-e behelyezve, a következő sorrendben, a legbelső szűrőtől kezdve: 1) NanoProtect 3-as sorozatú HEPA szűrő (**FY1410**); 2) NanoProtect aktív szén szűrő (**FY1413**); 3) előszűrő. • Nedves a levegőminőség-érzékelő. Ügyeljen arra, hogy a levegőminőség-érzékelő tiszta és száraz legyen (lásd a "Tisztítás" című fejezetet).
A célként beállított páratartalomszint eléréséhez sok idő szükséges.	• A NanoCloud technológia egyenletesen eloszlatja a helyiségben a láthatatlan vízpárát. Száraz körülmények között a falak, a bútorok, és a helyiségben lévő egyéb tárgyak elnyelik a párásítóból kiáramló nedvességet. A kívülről beáramló száraz levegő is növeli a célként beállított páratartalom eléréséhez szükséges időt. A párásítás és tisztítási teljesítmény optimalizálása érdekében használat közben célszerű becsukni az ajtókat és ablakokat.
Nem látok párát távozni a párásítóból. Működik?	• Ha a pára nagyon finom szemcséjű, nem látható. A készülék NanoCloud párásító technológiát alkalmaz, amely egészséges párás levegőt hoz létre a kimeneti részen, vízpára létrejötte nélkül. Ebből kifolyólag a pára nem látható.

Probléma	Lehetséges megoldás
A készülék használatakor furcsa szag keletkezik.	• Előfordulhat, hogy az első néhány használat alkalmával a készülék műanyagszagot bocsát ki. Ez normális jelenség. Ha azonban a készülék még a szűrők eltávolítása után is égett szagot áraszt, lépjen kapcsolatba egy Philips értékesítővel vagy egy hivatalos Philips márkaszervizzel. • Előfordulhat, hogy a szűrő kellemetlen szagot áraszt, ha már egy ideje használatban van. Ennek oka a beltéri levegő abszorpciója. Távolítsa el a szűrőt, majd helyezze olyan helyre, ahol közvetlen napfény éri, és hagyja szellőzni több órán keresztül. Helyezze vissza, és próbálja újból használni. Ha továbbra is érezhető a szag, cserélje ki a szűrőt.
A készülék nagyon hangos.	• Nem távolította el az összes csomagolóanyagot a szűrőkről. Ügyeljen, hogy minden csomagolóanyagot eltávolítson. • Csökkentse a ventilátor sebességét lassúbb fokozatra.
A készülék még mindig azt jelzi, hogy ki kell cserélnem egy szűrőt, pedig már megtettem.	• Előfordulhat, hogy nem megfelelően érintette meg és tartotta lenyomva az Időzítés/visszaállítás gombot ⏲. Csatlakoztassa a készüléket az elektromos hálózathoz, nyomja meg a ⏻ gombot a bekapcsoláshoz, majd érintse meg és tartsa lenyomva az Időzítés/visszaállítás gombot ⏲ 3 másodpercig.
Az "E1", "E2", "E3", "E4" vagy "E5" hibakód jelenik meg a képernyőn.	• A készülék hibásan működik. Forduljon az adott ország vevőszolgálatához.
A Wi-Fi beállítás nem sikerült.	• Ha a Wi-Fi router– amelyhez a levegőtisztító kapcsolódik – kétsávos, és jelenleg nem kapcsolódik 2,4 GHz-es hálózathoz, kapcsoljon át másik sávra ugyanezen a routeren (2,4 GHz), majd próbálja meg ismét a tisztító párosítását. 5 GHz-es hálózatok nem támogatottak. • A webhitelesítési hálózatok nem támogatottak. • Ellenőrizze, hogy a tisztító a Wi-Fi router hatótávolságán belül van-e. Próbálja meg közelebb vinni a levegőtisztítót a Wi-Fi routerhez. • Ellenőrizze, hogy a hálózat neve megfelelő-e. A hálózat neve megkülönbözteti a kis- és nagybetűket. • Ellenőrizze, hogy helyes-e a beírt Wi-Fi jelszó. A jelszó megkülönbözteti a kis- és nagybetűket. • Ismételje meg a beállítást "A Wi-Fi kapcsolat visszaállítása" című rész utasításait követve. • A Wi-Fi csatlakozását zavarhatják elektromágneses vagy egyéb interferenciák. Tartsa távol a készüléket az esetleg interferenciákat okozó egyéb elektromos berendezésektől. • Ellenőrizze, hogy a mobileszköze repülőgép üzemmódban van-e. Ellenőrizze, hogy a repülőgép üzemmód ki van-e kapcsolva, amikor a Wi-Fi hálózathoz csatlakozik. • Tekintse meg az alkalmazás súgó részét az átfogó és naprakész hibaelhárítási javaslatok megtekintéséhez.

8 Garancia és támogatás

A Versuni két éves garanciát nyújt a termék megvásárlását követően. Ez a garancia nem érvényes, ha a hiba helytelen használat vagy nem megfelelő karbantartás miatt következett be. A garanciánk nem érinti a törvény által biztosított fogyasztói jogokat. További információkért vagy a garancia igénybe vételéhez látogasson el weboldalunkra: www.philips.com/support.

Alkatrészek és tartozékok rendelése

Ha ki szeretne cserélni egy alkatrészt, vagy újat szeretne vásárolni, forduljon a területileg illetékes Philips márkakereskedőhöz, vagy látogasson el a www.philips.hu/support weboldalra.
Ha problémái adódnak az alkatrészek beszerzésével, kérjük, forduljon az adott ország Philips vevőszolgálatához.

9 Figyelmeztetések

Elektromágneses mezők (EMF)

A készülék megfelel az elektromágneses terekre érvényes vonatkozó szabványoknak és előírásoknak.

Újrahasznosítás

Ez a szimbólum azt jelenti, hogy a termék nem kezelhető normál háztartási hulladékként (2012/19/EU).
Kövesse az országában érvényes, az elektromos és elektronikus készülékek hulladékkezelésére vonatkozó jogszabályokat. A megfelelő hulladékkezelés segítséget nyújt a környezettel és az emberi egészséggel kapcsolatos negatív következmények megelőzésében.

Megjegyzés

A készülék megfelel az elektromágneses terekre érvényes vonatkozó szabványoknak és előírásoknak.

Egyszerűsített EU-megfelelőségi nyilatkozat

DAP B.V. igazolja, hogy a AC2729 típusú rádióberendezés megfelel a 2014/53/EU irányelvnek. Az EU-megfelelőségi nyilatkozat teljes szövege elérhető a következő internetes címen: www.philips.com.

Բովանդակություն

1 Կարևոր 98
Անվտանգություն 98

2 Ձեր օդամաքրիչը 100
Ապրանքի ընդհանուր բնութագիրը (նկ. ①) 100
Կառավարման ֆունկցիաների բնութագիրը (նկ. ②) 101

3 Ինչպես սկսել 101
NanoProtect ֆիլտրի տեղադրում 101
Օդի խոնավեցման նախապատրաստական գործողություններ 102
Wi-Fi կապ 102

4 Սարքի օգտագործումը 104
Օդի որակի ցուցիչների ազդանշանների նշանակությունը 104
Միացում և անջատում 104
Խոնավության մակարդակի կարգավորում 104
Աշխատանքի ռեժիմի միացում 105
Լույսի մարման ֆունկցիայի օգտագործում 105
Ցուցադրման ռեժիմի միացում 105
Ավտոմատ ռեժիմի կարգավորումների փոփոխություն 106
Հովհարիչի արագության փոփոխություն 106
Ժամաչափի կարգավորում 106
Երեխաների հասանելիության արգելափակում 107
Ջրի մակարդակ 107

5 Մաքրում 107
Մաքրման ժամանակացույց 107
Սարքի կորպուսի մաքրում 107
Օդի որակի սենսորի մաքրում 108
Ջրի տարայի, ջրի տակդիրի և NanoCloud պտտվող խոնավեցնող ֆիլտրի մաքրում 108
Նախնական մաքրման ֆիլտրի մաքրում 108
NanoCloud պտտվող խոնավեցնող ֆիլտրի նստվածքի մաքրում 109

6 Ֆիլտրի փոխումը 110
Օդի որակի վերահսկման համակարգի արգելափակման ազդանշանների նշանակությունը 110
NanoProtect ֆիլտրի փոխարինում (նկ. ㊸) 110
NanoCloud պտտվող խոնավեցնող ֆիլտրի փոխարինում 111

7 Անսարքությունների վերացում 112

8 Երաշխիք և աջակցություն 114
Պատվիրեք մասեր կամ աքսեսուարներ 114

9 Ծանուցում 114
Էլեկտրամագնիսական դաշտեր (ԷՄԴ) 114
Օգտահանում 114
Ծանուցում 114
ԵՄ համապատասխանության պարզեցված հայտարարագիր 114

1 Կարևոր

Անվտանգություն

Սարքն օգտագործելուց առաջ ուշադիր կարդացեք այս օգտագործողի ձեռնարկը և պահեք այն՝ հետագայում օգտվելու համար:

Վտանգ

- Էլեկտրահարումից և/կամ հրդեհից խուսափելու համար թույլ մի տվեք, որպեսզի սարքի մեջ ներթափանցեն ջուր կամ որևէ այլ հեղուկ կամ դյուրավառ լվացող միջոցներ:
- Էլեկտրահարումից և/կամ հրդեհից խուսափելու համար մի մաքրեք սարքը ջրով, որևէ այլ հեղուկով կամ (դյուրավառ) լվացող միջոցներով:
- Սարքի մոտ մի ցողեք դյուրավառ նյութեր, օրինակ՝ միջատասպաններ կամ բուրմունքներ:
- Ջրի տարայի ջուրը խմելու համար պիտանի չէ: Մի խմեք այդ ջուրը և մի օգտագործեք այն կենդանիների կամ բույսերի համար: Երբ դատարկում եք ջրի տարան, ջուրը թափեք կոյուղու մեջ:

Զգուշացում

- Նկատի ունեցեք, որ խոնավության բարձր մակարդակը կարող է նպաստել շրջապատում կենսաբանական օրգանիզմների աճին:
- Թույլ մի տվեք, որ խոնավացուցիչի շրջակա տարածքը խոնավանա կամ թրջվի: Եթե խոնավություն առաջանա, իջեցրեք խոնավացուցիչի արտադրողականությունը:
  Եթե խոնավացուցիչի արտադրողականության ծավալը հնարավոր չէ իջեցնել, ապա օգտագործեք խոնավացուցիչը ընդմիջումներով: Թույլ մի տվեք, որ խոնավանան ներծծող նյութերը, ինչպիսիք են՝ գորգերը, վարագույրները կամ սփռոցները:
- Երբեք տարայի մեջ ջուր մի թողեք, երբ սարքը չի օգտագործվում:
- Պահելուց առաջ դատարկեք և մաքրեք խոնավացուցիչը: Մաքրեք խոնավացուցիչը՝ նախքան հաջորդ օգտագործումը:
- Նախքան սարքը միացնելը, ստուգեք՝ արդյոք սարքի կողքի մասում նշված լարումը համապատասխանում է տեղական էլեկտրացանցի լարմանը:
- Եթե հոսանքի լարը վնասված է, այն պետք է փոխարինվի Philips-ի, Philips-ի կողմից լիազորված սպասարկման կենտրոնի կամ նման որակավորում ունեցող անձանց կողմից՝ վտանգից խուսափելու համար:
- Մի օգտագործեք սարքը, եթե խրոցը, հոսանքի լարը կամ հենց սարքը վնասված են:
- Այս սարքը կարող են օգտագործել 8 տարեկան և բարձր տարիքի երեխաները, սահմանափակ ֆիզիկական, զգայական կամ մտավոր ունակություններ կամ փորձի և գիտելիքների պակաս ունեցող անձինք, եթե նրանց տրամադրվել են սարքի անվտանգ օգտագործման հրահանգները, կամ ապահովվել է վերահսկողություն՝ անվտանգ օգտագործումը երաշխավորելու համար, և եթե նրանք տեղեկացված են դրա հետ կապված վտանգների մասին:
- Երեխաները չպետք է առանց վերահսկողության մաքրման աշխատանքներ և սպասարկում իրականացնեն:
- Վերահսկեք, որպեսզի երեխաները չխաղան սարքի հետ:
- Մի ծածկեք օդի մուտքի ու ելքի անցքերը, օրինակ՝ առարկաներ տեղադրելով այդ անցքերի դիմաց:
- Ստանդարտ WiFi ինտերֆեյս՝ 802,11b/g/n 2,4 ԳՀց՝ 31,62 մՎտ EIRP (արդյունավետ իզոտրոպիկ ճառագայթման հզորություն) առավելագույն ելքային հզորությամբ:

Զգուշացում

- Այս սարքը չի կարող փոխարինել լիարժեք օդափոխության համակարգին, փոշեկուլով կանոնավոր մաքրմանը կամ խոհանոցի օդաքաշման համակարգին:
- Եթե սարքի էլեկտրասնուցման վարդակում միացումները ճիշտ չեն արված, ապա սարքի խրոցը կտաքանա: Հարկավոր է սարքը միացնել ճիշտ միացումներով վարդակին:
- Միշտ տեղադրեք և օգտագործեք սարքը չոր, կայուն, հարթ և հորիզոնական մակերևույթի վրա:

- Սարքի հետևում և երկու կողմերում թողեք առնվազն 20 սմ ազատ տարածք, իսկ սարքի վերևում՝ առնվազն 30 սմ ազատ տարածք:
- Սարքի վրա առարկաներ մի դրեք:
- Մի տեղադրեք սարքն անմիջապես օդորակիչի տակ, որպեսզի կոնդենսատը չթափվի սարքի վրա:
- Սարքը միացնելուց առաջ համոզվեք, որ բոլոր ֆիլտրերը ճիշտ են տեղադրված:
- Օգտագործեք միայն այս սարքի համար նախատեսված Philips-ի բնօրինակ ֆիլտրերը: Մի օգտագործեք այլ ֆիլտրեր:
- Մի հարվածեք սարքին (հատկապես օդի մուտքի և ելքի հատվածները) կոշտ առարկաներով:
- Մատները կամ այլ առարկաներ մի դրեք օդի ելքի կամ մուտքի անցքի մեջ՝ սարքը ֆիզիկական վնասվածքներից կամ անսարքությունից պաշտպանելու համար:
- Մի օգտագործեք այս սարքը, երբ փակ տարածքում օգտագործել եք ծխատիպ միջատասպան միջոցներ կամ այն վայրերում, որտեղ կան յուղային մնացորդներ, կատարվել է խնկարկություն կամ առկա են քիմիական գոլորշիներ:
- Մի օգտագործեք սարքը գազի սարքավորումների, ջեռուցման սարքերի կամ բուխարիների մոտ:
- Միշտ անջատեք սարքը հոսանքից՝ օգտագործելուց հետո, ինչպես նաև ջուր լցնելուց, մաքրելուց կամ այլ տեխնիկական սպասարկում կատարելուց առաջ:
- Սարքը մի օգտագործեք ջերմաստիճանային զգալի տատանումներով սենյակում:
- Խափանումներից խուսափելու համար սարքը տեղադրեք ռադիոալիքներով աշխատող էլեկտրական սարքերից, օրինակ՝ հեռուստացույցից, ռադիոընդունիչից և ռադիոկառավարվող ժամացույցներից առնվազն 2 մ հեռավորության վրա:
- Երբ սարքը երկար ժամանակ չի օգտագործվում, ֆիլտրերի վրա կարող են բակտերիաներ առաջանալ: Երկար չօգտագործելուց հետո ստուգեք ֆիլտրերը: Եթե ֆիլտրերը շատ կեղտոտ են, փոխարինեք դրանք (տես «Ֆիլտրերի փոխարինում» գլուխը):
- Սարքը նախատեսված է միայն նորմալ շահագործման պայմաններում կենցաղային օգտագործման համար:
- Մի օգտագործեք սարքը խոնավ կամ բարձր ջերմաստիճանային պայմաններում, օրինակ՝ լոգարանում, զուգարանում կամ խոհանոցում:
- Սարքը չի չեզոքացնում ածխածնի օքսիդը (CO) կամ ռադոնը (Rn): Այն չի կարող օգտագործվել որպես անվտանգության սարք հրդեհի բռկման և վտանգավոր քիմիական նյութերի արտահոսքի դեպքում:
- Լցրեք ջրի տարան միայն ծորակի սառը ջրով: Մի օգտագործեք գրունտային կամ տաք ջուր:
- Ջրի տարայի մեջ ջրից բացի այլ նյութեր մի լցրեք: Ջրի տարաի մեջ մի լցրեք հոտավետ նյութեր:
- Եթե խոնավեցման ֆունկցիան երկար ժամանակ չի օգտագործվում, մաքրեք ջրի տարան և NanoCloud խոնավեցման ֆիլտրով պտտվող սկավառակը և չորացրեք NanoCloud պտտվող խոնավեցնող ֆիլտրը:
- Եթե ձեզ անհրաժեշտ է սարքը տեղափոխել, նախ անջատեք սարքը սնուցման աղբյուրից: Այնուհետև դատարկեք կամ հանեք ջրի տարան և ջրի տակդիրը: Սարքը հորիզոնական դիրքով բռնեք՝ սարքի երկու կողմերի բռնակների օգնությամբ:
- Ջուրը լցնելու և մաքրելու ժամանակ անջատեք սարքը:

2 Ձեր օդամաքրիչը

Շնորհավորում ենք գնման կապակցությամբ և բարի գալուստ Philips:
Philips-ի կողմից առաջարկվող աջակցությունից լիարժեք օգտվելու համար գրանցեք ձեր ապրանքն այստեղ՝ www.philips.com/welcome:
Philips օդամաքրիչը թարմացնում, խոնավեցնում է ձեր տան օդը՝ հոգ տանելով ձեր ընտանիքի առողջության մասին: Այն առաջարկում է ժամանակակից գոլորշիացման համակարգ՝ NanoCloud տեխնոլոգիայով՝ օգտագործելով հատուկ խոնավեցման ֆիլտր, որը չոր օդի մեջ ավելացնում է H2O մոլեկուլներ և արտադրում առողջ խոնավ օդ՝ առանց թաց գոլորշի ստեղծելու: Խոնավեցնող ֆիլտրը մաքրում է ջուրը բակտերիաներից, կրաքարային նստվածքներից և այլ աղտոտող մասնիկներից: Այն ձեր տան համար միայն մաքուր խոնավ օդ է ապահովում: Ձմեռային սեզոնին կամ օդորակումից չորացած օդն այլևս խնդիր չէ:
Սարքն օգտագործելուց առաջ ուշադիր կարդացեք այս օգտագործողի ձեռնարկը և պահեք այն՝ հետագայում օգտվելու համար:

Ապրանքի ընդհանուր բնութագիրը (նկ. 1)

A	Կառավարման վահանակ
B	Ջրի տարա
C	Խոնավեցնող ֆիլտրի ամրակ
D	Ջրի տակդիր
E	Միակողմանի անիվներ
F	Խոնավեցնող ֆիլտրի սկավառակ
G	NanoCloud պտտվող խոնավեցնող ֆիլտր (**FY2425**)
H	Հետևի կափարիչ
I	Նախնական մաքրման ֆիլտր
J	NanoProtect ածխային ֆիլտր (**FY1413**)
K	NanoProtect 2-րդ սերիայի ֆիլտր (**FY1410**)
L	Օդի որակի ցուցիչ
M	Օդի ելքի անցք

Կառավարման ֆունկցիաների բնութագիրը (նկ. ②)

Կառավարման կոճակներ

	Միացման/անջատման կոճակ
	Երեխաների հասանելիությունը արգելափակող կոճակ
	Ավտոմատ ռեժիմի կոճակ
	Հովհարիչի արագության կոճակ
	Խոնավության կարգավորման կոճակ
	Լույսի մարման կոճակ
	«2-ը 1-ում» ռեժիմի միացման/անջատման կոճակ
	Ժամաչափ/վերակարգավորման կոճակ

Ցուցադրման վահանակ

	Քնի ռեժիմ
	Ավտոմատ ռեժիմ
	Ալերգենների հայտնաբերման ռեժիմ
	ՄԻԱՅՆ մաքրում ռեժիմ
	«2-ը 1-ում» ռեժիմ
	Ֆիլտրի փոխարինման ազդանշան
	Ջրի ավելացման ազդանշան
	Նախնական մաքրման ֆիլտրի և խոնավեցնող ֆիլտրի մաքրման ազդանշան
PM2.5	PM2.5 մակարդակի ցուցիչ
IAI	Սենյակում ալերգենների մակարդակի ցուցիչ
	Wi-Fi-ի ցուցիչ

3 Ինչպես սկսել

NanoProtect ֆիլտրի տեղադրում

Սարքն օգտագործելուց առաջ հեռացրեք ֆիլտրի փաթեթավորումը և ֆիլտրը տեղադրեք սարքի մեջ, ինչպես նկարագրված է ստորև.

Նշում

- Պիտակի կողմը պետք է դեպի ձեզ ուղղված լինի:

1 Դեպի ձեզ քաշեք հետևի կափարիչի վերևի մասը, որպեսզի հանեք այն սարքից (նկ. ③):
2 Սեղմեք սևեռիչը դեպի ներքև և քաշեք նախնական մաքրման ֆիլտրը դեպի ձեզ (նկ. ④):
3 Հանեք բոլոր ֆիլտրերը (նկ. ⑤):
4 Հանեք NanoProtect ֆիլտրի փաթեթավորումը (նկ. ⑥):
5 NanoProtect ֆիլտրը նորից դրեք սարքի մեջ (նկ. ⑦):
6 Նախնական մաքրման ֆիլտրը նորից դրեք սարքի մեջ. սկզբում նախնական մաքրման ֆիլտրը տեղադրեք սարքի ներքևի մասում, այնուհետև նախնական մաքրման ֆիլտրի վերևի սևեռիչները սեղմեք սարքին (նկ. ⑧):
7 Հետևի կափարիչը նորից ամրացնելու համար սկզբում տեղադրեք այն սարքի ներքևի մասում, այնուհետև վերևի մասը սեղմեք սարքին (նկ. ⑨):

Օդի խոնավեցման նախապատրաստական գործողություններ

1 Հանեք ջրի տարան (նկ. ⑩):

2 Բարձրացրեք ջրի տակդիրը և հորիզոնական դիրքով այն դուրս հանեք (նկ. ⑪).

3 Հանեք NanoCloud պտտվող խոնավեցնող ֆիլտրի փաթեթավորումը (նկ. ⑫):

Նշում

- Գնման ժամանակ խոնավեցնող ֆիլտրը տեղադրվել է սկավառակի վրա:

4 Տեղադրեք խոնավեցնող ֆիլտրի սկավառակը ֆիլտրի ամրակի վրա (նկ. ⑬):

Նշում

- Խոնավեցնող ֆիլտրի սկավառակը ամրակի վրա տեղադրելիս համոզվեք, որ սկավառակի ելունները մտել են համապատասխան ակոսիկների մեջ:

5 Հետ դրեք ջրի տակդիրը սարքի մեջ (նկ. ⑭):

6 Ջրի տարայի վերևի կափարիչը պտտեք ժամացույցի սլաքի հակառակ ուղղությամբ՝ այն բացելու համար (նկ. ⑮):

7 Ջրի տարայի մեջ ծորակի սառը ջուր լցրեք (նկ. ⑯):

8 Պտտեք կափարիչը ժամացույցի սլաքի ուղղությամբ՝ այն պինդ փակելու համար (նկ. ⑰):

9 Ջրի տարան նորից դրեք սարքի մեջ (նկ. ⑱):

Wi-Fi կապ

Առաջին անգամ Wi-Fi կապի կարգավորում

1 Ներբեռնեք և տեղադրեք Philips-ի «**Air+**» հավելվածը **App Store-ից** կամ **Google Play-ից**:

2 Օդամաքրիչի խրոցը մտցրեք հոսանքի վարդակի մեջ և սեղմեք ⏻ օդամաքրիչը միացնելու համար:
↳ Wi-Fi-ի ցուցիչը առաջին անգամ միացնելիս նարնջագույն լուսավորությամբ թարթում է:

3 Համոզվեք, որ ձեր սմարթֆոնը կամ պլանշետը հաջողությամբ միացված է ձեր Wi-Fi ցանցին:

4 Գործարկեք «**Air+**» հավելվածը և սեղմեք «**Միացնել նոր սարք**» կամ «**+**» կոճակը՝ էկրանի վերևում: Օդամաքրիչը ձեր ցանցին միացնելու համար հետևեք էկրանի ցուցումներին:

5 Սարքը հաջողությամբ կապակցելուց և միացնելուց հետո Wi-Fi-ի ցուցիչի լույսը սպիտակ գույնով կվառվի: Եթե սարքի կապակցումը չի հաջողվել, դիտեք անսարքությունների վերացման բաժինը կամ «**Air+**» հավելվածի օգնության բաժինը՝ անսարքությունների վերացման ակտուալ և քայլ առ քայլ խորհուրդների համար:

Նշում

- Այս հրահանգները նախատեսված են օդամաքրիչի առաջին անգամ կարգավորման համար: Եթե ցանցի կարգավորումները փոխվել են կամ հարկավոր է նորից կատարել կարգավորումները, տես հետևյալ բաժինը՝ «Wi-Fi կապի վերակարգավորում» էջ 103:
- Եթե ցանկանում եք մեկից ավելի օդամաքրիչ միացնել ձեր սմարթֆոնին կամ պլանշետին, ապա մեկ առ մեկ պետք է միացնեք դրանք: Ավարտեք մեկ օդամաքրիչի կարգավորումը, այնուհետև անցեք մյուս օդամաքրիչի միացմանը:
- Համոզվեք, որ ձեր սմարթֆոնի կամ պլանշետի և օդամաքրիչի միջև հեռավորությունը 10 մ-ից պակաս է և սարքերի միջև չկան ուրիշ առարկաներ, որոնք կխոչընդոտեն ազդանշանների փոխանցմանը:

Wi-Fi կապի վերակարգավորում

Նշում

- Սա վերաբերում է այն դեպքին, երբ կանխադրված ցանցը, որին միացված է ձեր օդամաքրիչը, փոխվել է:
- Վերակարգավորեք Wi-Fi կապը կանխադրված ցանցի փոփոխության դեպքում:

1 Օդամաքրիչի խրոցը մտցրեք հոսանքի վարդակի մեջ և սեղմեք ⏻՝ օդամաքրիչը միացնելու համար:

2 Միաժամանակ սեղմեք ⏻ և 🔒 3 վայրկյան, մինչև չլսեք ազդանշանը:
   ↳ Օդամաքրիչն անցնում է կապակցման ռեժիմին:
   ↳ Wi-Fi-ի ցուցիչի 📶 լույսը թարթում է նարնջագույն:

3 Կատարեք **«Առաջին անգամ Wi-Fi կապի կարգավորում»** բաժնի 4-5 քայլերը:

Հայերեն

4 Սարքի օգտագործումը

Օդի որակի ցուցիչների ազդանշանների նշանակությունը

PM2.5 մակարդակ	Օդի որակի ցուցիչի գույն	Օդի որակի մակարդակ
≤12	Կապույտ	Լավ
13-35	Կապտամանուշակագույն	Բավարար
36-55	Կարմրամանուշակագույն	Վատ
>55	Կարմիր	Շատ վատ

Օդի որակի ցուցիչը ավտոմատ կերպով միանում է, երբ սարքը միացված է և հաջորդաբար թարթում է բոլոր գույներով: Որոշ ժամանակ անց օդի որակի սենսորները ընտրում են շրջապատող օդի որակին համապատասխան գույնը:

PM2.5

AeraSense սենսորների տեխնոլոգիան ճիշտ հայտնաբերում և արագ արձագանքում է օդում մասնիկների նույնիսկ ամենաչնչին փոփոխությանը: Այն տեղեկություններ է հաղորդում իրական ժամանակում PM2.5 մասնիկների մակարդակի մասին: Սենյակի աղտոտիչների մեծը մասը մտնում է PM2.5 մասնիկների կատեգորիայի մեջ, որը վերաբերում է օդում փոխանցվող 2,5 միկրոմետրից փոքր աղտոտող մասնիկներին: Փոքր մասնիկների ներքին աղբյուր են ծխախոտի ծուխը, ճաշերի գոլորշիները, մոմի ծուխը: Որոշ բակտերիաներ և բորբոսի փոքրագույն սպորներ, կենդանիների և փոշու տզերի ալերգիա առաջացնող մասնիկներ նույնպես մտնում են PM2.5 կատեգորիայի մեջ:

IAI

Պրոֆեսիոնալ դասի **AeraSense** սենսորը հայտնաբերում է սենյակի օդի ալերգենների մակարդակը և տեղեկություններ է հաղորդում ներսի օդի ալերգենների պոտենցիալ ռիսկի մակարդակի մասին 1-ից 12 սանդղակով: 1-ը ցույց է տալիս օդի գերազանց որակ:

Միացում և անջատում

1 Մտցրեք խրոցը հոսանքի վարդակի մեջ:
   ↳ Սարքը ձայնայի ազդանշան է տալիս:
2 Սեղմեք ⏻ սարքը միացնելու համար:
   ↳ Սարքը կանխադրված կերպով աշխատում է «2-ը 1-ում» ռեժիմով, որի ժամանակ էկրանին ցուցադրվում է 🏠:
   ↳ Երբ սարքը տաքանում է, էկրանին ցուցադրվում է «- - -»: Օդում միայն կշռված մասնիկները չափելուց հետո սարքը ցույց է տալիս PM2.5 մակարդակը և կանխադրված կերպով աշխատում է ավտոմատ ռեժիմում:
   ↳ Օդի որակը մոտ 30 վայրկյան չափելուց հետո օդի որակի սենսորը ավտոմատ կերպով ընտրում է օդի որակի համապատասխան ցուցիչի լույսի գույնը:
3 Սեղմեք և պահեք ⏻ 3 վայրկյան՝ սարքն անջատելու համար:

Նշում

- Միացման/անջատման կոճակով սարքն անջատելուց հետո ⏻ եթե խրոցը դեռ միացված է հոսանքի վարդակին, սարքը կաշխատի նախկին կարգավորումներով, երբ նորից միացվի:

Խոնավության մակարդակի կարգավորում

1 Սեղմեք խոնավության կոճակը՝ 💧 օդի անհրաժեշտ խոնավությունը՝ 40%, 50%, 60% կամ «- -»դնելու համար (նկ. ⑲):

Նշում

- Երբ ընտրվում է «- -» խոնավության մակարդակը, սարքը շարունակում է խոնավեցնել սենյակն այնքան ժամանակ, մինչև շրջապատի հարաբերական խոնավության մակարդակը չհասնի 70%-ի:

Նշում

- Խոնավեցնող ֆիլտրի սկավառակը դադարում է պտտվել, երբ խոնավությունը հասնում է ընտրված մակարդակին: Այն նորից սկսում է պտտվել, երբ խոնավությունն իջնում է ընտրված մակարդակից:
- Եթե ցանկանում եք արագ բարձրացնել խոնավության մակարդակը, կարող եք ընտրել հովհարիչի ավելի բարձր արագություն:

Աշխատանքի ռեժիմի միացում

Սարքն ունի աշխատանքի երկու ռեժիմ՝ ՄԻԱՅՆ մաքրման ռեժիմ և «2-ը 1-ում» ռեժիմ:

1 Սեղմեք ռեժիմի ընտրության կոճակը՝ ՄԻԱՅՆ մաքրման ռեժիմին անցնելու համար (նկ. 20):
   ↳ ցուցադրվում է էկրանին, երբ սարքն աշխատում է ՄԻԱՅՆ մաքրման ռեժիմում:

2 «2-ը 1-ում» ռեժիմին անցնելու համար կրկին սեղմեք ռեժիմի ընտրության կոճակը (նկ. 21):
   ↳ ցուցադրվում է էկրանին, երբ սարքն աշխատում է «2-ը 1-ում» ռեժիմում:
   ↳ Խոնավության ընթացիկ մակարդակը կանխադրված կերպով ցուցադրվում է էկրանին:

Նշում

- Էկրանին 3 վայրկյան կցուցադրվի խոնավության մակարդակը և կփոխվի՝ ցույց տալով IAI-ի (ալերգենների) կամ PM2.5 մասնիկների ամենաբարձր մակարդակը, եթե դրանցից մեկը լավը չէ:

Լույսի մարման ֆունկցիայի օգտագործում

Լույսի մարման կոճակով ցանկության դեպքում կարող եք միացնել կամ անջատել օդի որակի ցուցիչի լույսը, ցուցադրման էկրանը և ֆունկցիաների ցուցիչները:

1 Սեղմեք լույսի մարման կոճակը՝ մեկ անգամ և օդի որակի ցուցիչի լույսը կմարի:
2 Կրկին սեղմեք լույսի մարման կոճակը՝, և օդի որակի ցուցիչի լույսը և ցուցադրման վահանակը կանջատվեն:
3 Երրորդ անգամ դիպեք լույսի մարման կոճակին՝, բոլոր լույսերը նորից կմիանան:

Ցուցադրման ռեժիմի միացում

Սարքն ունի ցուցադրման երեք ռեժիմ՝ PM2.5 մասնիկների մակարդակի ցուցադրման էկրան, IAI (ալերգենների) մակարդակի ցուցադրման էկրան և խոնավության մակարդակի ցուցադրման էկրան:

Նշում

- Սարքը կանխադրված կերպով աշխատում է PM2.5 մասնիկների մակարդակի ցուցադրման ռեժիմում:

1 Հպեք և պահեք՝ 3 վայրկյան՝ IAI էկրանին անցնելու համար (նկ. 22):
   ↳ IAI-ի ցուցիչ և էկրանին IAI-ի փաստացի մակարդակի ցուցադրում:
2 Երկու անգամ հպեք և պահեք՝ 3 վայրկյան՝ խոնավության մակարդակի ցուցադրման էկրանին անցնելու համար (նկ. 23):
3 Հպեք և պահեք՝ 3 վայրկյան՝ PM2.5 մասնիկների մակարդակի ցուցադրման էկրանին անցնելու համար (նկ. 24):
   ↳ PM2.5 մասնիկների մակարդակի ցուցիչ և PM2.5 մասնիկների փաստացի մակարդակի ցուցադրում:

Նշում

- Էկրանին 3 վայրկյան կցուցադրվի խոնավության մակարդակը և կփոխվի՝ ցույց տալով IAI-ի (ալերգենների) կամ PM2.5 մասնիկների ամենաբարձր մակարդակը, եթե դրանցից մեկը լավը չէ:

Ավտոմատ ռեժիմի կարգավորումների փոփոխություն

Կարող եք ընտրել Ավտոմատ ռեժիմը (Ⓐ), Ալերգենների ռեժիմը ( ) և Քնի ռեժիմը (SL):

Ավտոմատ ռեժիմ

Ավտոմատ ռեժիմում սարքն ընտրում է հովիարիչի արագությունը՝ շրջապատի խոնավության և օդի որակին համապատասխան:

- Սեղմեք հովիարիչի արագության կոճակը Ⓐ ավտոմատ ռեժիմն ընտրելու համար (նկ. 25):
  - ↳ Էկրանին կհայտնվի Ավտոմատ ռեժիմի ցուցիչը (A) և Ⓐ ցուցիչը:
  - ↳ Սարքը կանխադրված կերպով աշխատում է Ավտոմատ ռեժիմում:

Ալերգենների հայտնաբերման ռեժիմ

Ալերգենների գերզգիշտ հայտնաբերման ռեժիմը նախատեսված է օդում ալերգենների մակարդակի նույնիսկ չնչին փոփոխությանն արձագանքելու համար:

- Սեղմեք Ավտոմատ ռեժիմի կոճակը Ⓐ Ալերգենների հայտնաբերման ռեժիմն ընտրելու համար (նկ. 26):
  - ↳ Էկրանին կհայտնվի Ավտոմատ ռեժիմի ցուցիչը (A) և ցուցիչը:

Քնի ռեժիմ (SL)

Քնի ռեժիմում օդամաքրիչը անաղմուկ աշխատում է շատ ցածր արագությամբ:

- Սեղմեք Ավտոմատ ռեժիմի կոճակը Ⓐ Քնի ռեժիմն ընտրելու համար (SL) (նկ. 27):
  - ↳ Էկրանին կհայտնվի Քնի ռեժիմի ցուցիչը (SL) և ցուցիչը:

Նշում

- Բոլոր ցուցիչների լույսերը կանջատվեն՝ բացառությամբ -ի, եթե մեկ րոպեի ընթացքում ոչ մի կոճակ չսեղմեք:
- Դուք կարող եք ձեռքով միացնել լույսերը՝ հպվելով ցանկացած կոճակի:

Հովիարիչի արագության փոփոխություն

Հասանելի են հովիարիչի արագության մի քանի ռեժիմներ:

Ձեռքով

- Շարունակաբար սեղմեք հովիարիչի արագության կոճակը՝ ընտրելու համար հովիարիչի անհրաժեշտ արագությունը (**1**, **2** կամ **3**) (նկ. 28):

Տուրբո (t)

Տուրբո ռեժիմում օդամաքրիչն աշխատում է ամենաբարձր արագությամբ:

- Սեղմեք հովիարիչի արագության կոճակը՝ ընտրելու համար Տուրբո ռեժիմը (t) (նկ. 29):

Ժամաչափի կարգավորում

Ժամաչափով կարող եք դնել սարքի աշխատանքի տևողությունը: Սահմանված ժամանակահատվածից հետո սարքն ավտոմատ կերպով կանջատվի:

- Շարունակաբար սեղմեք ժամաչափի/վերակարգավորման կոճակը՝ ընտրելու համար սարքի աշխատանքի ժամերը (նկ. 30):
  - ↳ Ժամաչափը թույլ է տալիս սահմանել 1-ից 12 ժամ աշխատանքի տևողություն:
- Ժամաչափի ֆունկցիան անջատելու համար շարունակաբար սեղմեք ժամաչափի/վերակարգավորման կոճակը՝ մինչև էկրանին կցուցադրվի «---»:

Երեխաների հասանելիության արգելափակում

1 Սեղմեք և պահեք երեխաների հասանելիության արգելափակմա կոճակը 3 վայրկյան՝ երեխաների հասանելիության արգելափակումն ակտիվացնելու համար (նկ. 31):
   ↳ L կցուցադրվի էկրանին 3 վայրկյան:
   ↳ Երբ երեխաների հասանելիության արգելափակումը միացված է, մնացած բոլոր կոճակները չեն արձագանքում:

2 Սեղմեք և պահեք երեխաների հասանելիության արգելափակման կոճակը 3 վայրկյան՝ երեխաների հասանելիության արգելափակումն ապակտիվացնելու համար (նկ. 32):
   ↳ UL կցուցադրվի էկրանին 3 վայրկյան:

Ջրի մակարդակ

Ջրի տարայում ջրի մակարդակը երևում է ջրի տարայի վրա գտնվող ջրի մակարդակի պատուհանից:
Երբ ջրի տարայում բավարար ջուր չկա, ջրի ավելացման լույսը վառվում է՝ նշելով, որ հարկավոր է ջուր ավելացնել ջրի տարայում: (նկ. 33):

Նշում

- Երբ ջրի տարայում ջուր չկա, խոնավեցնող ֆիլտրի սկավառակը դադարում է պտտվել: Երբ ջրի տարան նորից լցված է լինում ջրով, խոնավեցնող ֆիլտրի սկավառակը նորից սկսում է պտտվել:

5 Մաքրում

Նշում

- Մաքրելուց առաջ միշտ անջատեք սարքը վարդակից:
- Երբեք մի ընկղմեք սարքը ջրի կամ որևէ այլ հեղուկի մեջ:
- Սարքի որևէ մաս մաքրելու համար երբեք մի օգտագործեք հղկող, ագրեսիվ կամ դյուրավառ մաքրող միջոցներ, օրինակ՝ քլոր կամ սպիրտ:
- Լվացվում են միայն նախնական մաքրման ֆիլտրը և NanoCloud պտտվող խոնավեցնող ֆիլտրը: NanoProtect ֆիլտրը չի կարելի լվանալ կամ փոշեկուլով մաքրել:

Մաքրման ժամանակացույց

Հաճախականություն	Մաքրման եղանակ
Անհրաժեշտության դեպքում	Սրբեք սարքի մակերեսը փափուկ չոր կտորով:
Ամեն շաբաթ	Լվացեք ջրի տարան, ջրի տակդիրը և NanoCloud պտտվող խոնավեցնող ֆիլտրը:
Երբ վառվում է մաքրման պատկերակը և էկրանին ցուցադրվում է F0:	Մաքրեք նախնական մաքրման ֆիլտրը:
	Մաքրեք NanoCloud պտտվող խոնավեցնող ֆիլտրը ջրով և սպիտակ քացախով (5% քացախաթթու) կամ ջրով և կիտրոնաթթվով:

Սարքի կորպուսի մաքրում

Պարբերաբար մաքրեք սարքը ներսից և դրսից՝ փոշու կուտակումից խուսափելու համար:

1 Սրբեք փոշին սարքի կորպուսից չոր փափուկ կտորով:

2 Մաքրեք օդի ելքի անցքը փափուկ չոր կտորով:

Օդի որակի սենսորի մաքրում

Մաքրեք օդի որակի սենսորը յուրաքանչյուր 2 ամիսը մեկ՝ օդամաքրիչի օպտիմալ աշխատանքի համար: Ավելի հաճախ մաքրեք այն, եթե օդամաքրիչն օգտագործում եք փոշոտ միջավայրում:

Նշում

- Երբ սենյակում խոնավության մակարդակը շատ բարձր է, հնարավոր է, որ օդի որակի սենսորի վրա կոնդենսացում տեղի ունենա: Արդյունքում, օդի որակի ցուցիչի լույսը կարող է ցույց տալ, որ օդի որակը վատն է, թեև իրականում այն լավն է: Այս դեպքում դուք պետք է մաքրեք օդի որակի սենսորը կամ ձեռքով կարգավորեք արագությունը:

1 Մաքրեք օդի որակի սենսորի օդի մուտքի ու ելքի անցքերը փափուկ խոզանակով (նկ. 34):
2 Բացեք օդի որակի սենսորի կափարիչը (նկ. 35):
3 Օդի որակի սենսորը, օդի մուտքի և ելքի անցքերը մաքրեք թեթև խոնավեցրած բամբակով (նկ. 36):
4 Չորացրեք դրանք չոր բամբակով:
5 Տեղադրեք օդի որակի սենսորի կափարիչը (նկ. 37):

Ջրի տարայի, ջրի տակդիրի և NanoCloud պտտվող խոնավեցնող ֆիլտրի մաքրում

Նշում

- Մաքրեք ջրի տարան, ջրի տակդիրը և NanoCloud պտտվող խոնավեցնող ֆիլտրն ամեն շաբաթ՝ դրանք մաքուր պահելու համար:

1 Հանեք ջրի տարան (նկ. 10):
2 Բարձրացրեք ջրի տակդիրը և հորիզոնական դիրքով այն դուրս հանեք (նկ. 11):
3 Հանեք խոնավեցնող ֆիլտրի սկավառակն ամրակից (նկ. 38):
4 Լվացեք ջրի տարան, ջրի տակդիրը և NanoCloud պտտվող խոնավեցնող ֆիլտրը ծորակի հոսող ջրով:

Նշում

- Մաքրելու ընթացքում մի հանեք NanoCloud պտտվող խոնավեցնող ֆիլտրը սկավառակից:
- Մի քերեք NanoCloud պտտվող խոնավեցնող ֆիլտրը կամ տեղադրեք այն արևի ուղիղ ճառագայթների տակ:
- Անհրաժեշտության դեպքում ջրի տարան և ջրի տակդիրը մաքրելու համար օգտագործեք փափուկ լվացող միջոց: Այս դեպքում մանրակրկիտ լվացեք ջրի տարան և ջրի տակդիրը:

5 Սրբելով չորացրեք ջրի տարայի արտաքին մասը և ջրի տակդիրը:
6 Տեղադրեք խոնավեցնող ֆիլտրի սկավառակը ֆիլտրի ամրակի վրա (նկ. 13):

Նշում

- Խոնավեցնող ֆիլտրի սկավառակը ամրակի վրա տեղադրելիս համոզվեք, որ սկավառակի ելունները մտել են համապատասխան ակոսիկների մեջ:

7 Հետ դրեք ջրի տակդիրը սարքի մեջ (նկ. 14):
8 Ջրի տարան նորից դրեք սարքի մեջ (նկ. 18):

Նախնական մաքրման ֆիլտրի մաքրում

Նշում

- Եթե նախնական մաքրման ֆիլտրը վնասված է, մաշված կամ կոտրված, մի օգտագործեք այն: Այցելեք՝ www.philips.com/support կամ դիմեք ձեր երկրում գործող Հաճախորդների սպասարկման կենտրոն:

Ֆիլտրի նախազգուշացման ցուցիչների նշանակությունը	Կատարեք հետևյալ գործողությունը
Էկրանին ցուցադրվում է F0 և նախնական մաքրման ֆիլտրն ու խոնավեցնող ֆիլտրը մաքրելու ազդանշանը	Մաքրեք նախնական մաքրման ֆիլտրը

1 Դեպի ձեզ քաշեք հետևի կափարիչի վերևի մասը, որպեսզի հանեք այն սարքից (նկ. 3):

2 Նախնական մաքրման ֆիլտրը հանելու համար դեպի ներքև սեղմեք սևեռիչը և քաշեք ֆիլտրը դեպի ձեզ (նկ. 4):

3 Լվացեք նախնական մաքրման ֆիլտրը հոսող ջրի տակ: Եթե նախնական մաքրման ֆիլտրը շատ կեղտոտ է, օգտագործեք փափուկ խոզանակ՝ փոշին մաքրելու համար (նկ. 39).

4 Նախնական մաքրման ֆիլտրը չորացրեք բաց օդում:

Նշում

- Համոզվեք, որ նախնական մաքրման ֆիլտրը լրիվ չոր է: Եթե այն դեռ խոնավ է, դրա մեջ կարող են մանրէներ բազմանալ և կրծատել նախնական մաքրման ֆիլտրի շահագործման ժամկետը:

5 Նախնական մաքրման ֆիլտրը լրիվ չորացնելուց հետո նորից դրեք հետևի վահանակի մեջ (նկ. 8):

6 Սեղմեք և պահեք 3 վայրկյան՝ նախնական մաքրման ֆիլտրի մաքրման ժամանակը վերակարգավորելու համար:

NanoCloud պտտվող խոնավեցնող ֆիլտրի նստվածքի մաքրում

Ֆիլտրի նախազգուշացման ցուցիչների նշանակությունը	Կատարեք հետևյալ գործողությունը
Էկրանին ցուցադրվում է F0 և նախնական մաքրման ֆիլտրն ու խոնավեցնող ֆիլտրը մաքրելու ազդանշանը	Մաքրեք NanoCloud պտտվող խոնավեցնող ֆիլտրի նստվածքը (FY2425)

1 Հանեք ջրի տարան (նկ. 10):

2 Բարձրացրեք ջրի տակդիրը և հորիզոնական դիրքով այն դուրս հանեք (նկ. 11):

3 Հանեք խոնավեցնող ֆիլտրի սկավառակն ամրակից (նկ. 38):

4 NanoCloud պտտվող խոնավեցնող ֆիլտրը երկու ժամով թրջեք մաքրող միջոցի մեջ (օրինակ՝ նոսր սպիտակ քացախ, կիտրոնաթթվի լուծույթ) (նկ. 40):

Նշում

- Օգտագործեք փափուկ կամ թթվային մաքրող միջոց
  - Սպիտակ քացախը (5% քացախաթթու) հավասար քանակությամբ խառնեք ջրի հետ
  - 4 լ ջրին խառնել 24 գ կիտրոնաթթու
- Եթե ֆիլտրի վրա կա սպիտակ փառ (նստվածք), համոզվեք, որ սպիտակ փառով կողմը ընկղմված լինի ջրի մեջ:
- Փառը մաքրելու ընթացքում մի՛ հանեք NanoCloud պտտվող խոնավեցնող ֆիլտրը սկավառակից:

5 Լվացեք NanoCloud պտտվող խոնավեցնող ֆիլտրը ծորակի ջրի տակ՝ քացախի կամ կիտրոնաթթվի մնացորդները լվանալու համար: Լվացման ընթացքում պտտեք ֆիլտրն այնպես, որպեսզի թե առջևի, և թե հետևի մասը լվացվեն (նկ. 41):

6 Բաց օդում չորացրեք NanoCloud պտտվող խոնավեցնող ֆիլտրը (նկ. 42):

Նշում

- Մի դրեք NanoCloud պտտվող խոնավեցնող ֆիլտրը արևի ուղիղ ճառագայթների տակ:

7 Սեղմեք և պահեք 3 վայրկյան՝ NanoCloud պտտվող խոնավեցնող ֆիլտրի մաքրման ժամանակը վերակարգավորելու համար:

6 Ֆիլտրի փոխումը

Օդի որակի վերահսկման համակարգի արգելափակման ազդանշանների նշանակությունը

Այս սարքն ունի օդի որակի վերահսկման համակարգի արգելափակման ֆունկցիա՝ Nano պաշտպանիչ ֆիլտրի և խոնավեցնող ֆիլտրի աղտոտման դեպքերի համար: Այդ համակարգը վերահսկում է ֆիլտրերի վիճակը՝ ապահովելու համար սարքի օպտիմալ աշխատանքը: Երբ Nano պաշտպանիչ ֆիլտրի և խոնավեցնող ֆիլտրի շահագործման ժամկետը գրեթե սպառվում է, դրանց փոխարինման ցուցիչի լույսը սկսում է վառվել՝ հիշեցնելով, որ հարկավոր է դրանք փոխել:
Եթե դուք ժամանակին չփոխեք ֆիլտրերը, սարքը կդադարի աշխատել և կարգելափակվի:

NanoProtect ֆիլտրի փոխարինում (նկ. 43)

Նշում

- Ֆիլտրը չի կարելի լվանալ կամ նորից օգտագործել:
- Միշտ հանեք օդամաքրիչը էլեկտրասնուցման վարդակից՝ ֆիլտրերը փոխարինելուց առաջ:

Ֆիլտրի նախազգուշացման ցուցիչների նշանակությունը	Կատարեք հետևյալ գործողությունը
Էկրանին ցուցադրվում է A3 և թարթում է ֆիլտրի փոխարինման լույսը:	Փոխեք NanoProtect 3-րդ սերիայի ֆիլտրը (FY1410)
Էկրանին ցուցադրվում է C7 և թարթում է ֆիլտրի փոխարինման լույսը:	Փոխեք NanoProtect ածխային ֆիլտրը (FY1413)

1 Հանեք օգտագործված ֆիլտրերը սարքից (նկ. 44):

Նշում

- Մի դիպեք ֆիլտրի ցանցավոր մակերեսին և հոտ մի քաշեք դրանից, քանի որ դրա վրա աղտոտիչներ են կուտակվել:
- Օգտագործված ֆիլտրերը հեռացնելուց հետո լվացեք ձեր ձեռքերը:

2 Հեռացրեք նոր ֆիլտրերի փաթեթավորումը (նկ. 6):

3 Տեղադրեք նոր ֆիլտրերը սարքի մեջ (նկ. 7):

4 Սեղմեք և պահեք 3 վայրկյան՝ NanoProtect ֆիլտրի շահագործման ժամկետի հաշվիչը վերակարգավորելու համար:

NanoCloud պտտվող խոնավեցնող ֆիլտրի փոխարինում

Ֆիլտրի նախազգուշացման ցուցիչների նշանակությունը	Կատարեք հետևյալ գործողությունը
Էկրանին ցուցադրվում է F1 և թարթում է ֆիլտրի փոխարինման լույսը (նկ. 45):	Փոխեք NanoCloud պտտվող խոնավեցնող ֆիլտրը

1 Հանեք խոնավեցնող ֆիլտրի սկավառակն ամրակից (նկ. 38):

2 Սկավառակի մյուս կողմից պտտեք լիսեռի պտուտակը ժամացույցի սլաքի հակառակ ուղղությամբ՝ խոնավեցնող ֆիլտրը սկավառակից հանելու համար (նկ. 46):

3 Մեկ առ մեկ թուլացրեք սկավառակի եզրի սևեռիչները, որպեսզի քանդեք խոնավեցնող ֆիլտրի սկավառակը (նկ. 47):

4 Հեռացրեք օգտագործված NanoCloud պտտվող խոնավեցնող ֆիլտրը (նկ. 48):

5 Հանեք NanoCloud պտտվող խոնավեցնող նոր ֆիլտրի փաթեթավորումը (նկ. 12):

6 Տեղադրեք NanoCloud պտտվող խոնավեցնող նոր ֆիլտրը սկավառակի մեջ, այնուհետև ձգեք խոնավեցնող ֆիլտրի սկավառակի սևեռիչները (նկ. 49):

7 Տեղադրեք խոնավեցնող ֆիլտրի սկավառակը ֆիլտրի ամրակի վրա (նկ. 13):

Նշում

- Խոնավեցնող ֆիլտրի սկավառակը ամրակի վրա տեղադրելիս համոզվեք, որ սկավառակի ելունները մտել են համապատասխան ակոսիկների մեջ:

8 Ջրի տակդիրը և ջրի տարան նորից դրեք սարքի մեջ (նկ. 14):

9 Սեղմեք և պահեք 3 վայրկյան՝ NanoCloud պտտվող խոնավեցնող ֆիլտրի շահագործման ժամկետի հաշվիչը վերակարգավորելու համար:

7 Անսարքությունների վերացում

Այս գլխում ներկայացված են ամենատարածված խնդիրները, որոնք կարող են հանդիպել սարքի օգտագործման ժամանակ: Եթե չեք կարողանում խնդիրը լուծել ստորև բերված տեղեկատվության օգնությամբ, դիմեք ձեր երկրում գործող Հաճախորդների սպասարկման կենտրոն:

Խնդիր	Հնարավոր լուծում
Սարքը չի աշխատում, թեև միացված է ցանցին:	• Ֆիլտրի փոխարինման ցուցիչը թարթում է, բայց դուք չեք փոխել NanoProtect ֆիլտրը, և սարքն այժմ արգելափակված է: Այս դեպքում փոխեք ֆիլտրը և վերակարգավորեք ֆիլտրի շահագործման ժամկետի հաշվիչը: • Ջրի ավելացման ցուցիչը թարթում է: Համոզվեք, որ ջրի տարան ճիշտ է տեղադրված և ջրի տարայում բավարար քանակի ջուր կա:
Սարքը չի աշխատում, չնայած այն միացված է:	• Սարքն աշխատում է, բայց կոճակները չեն արձագանքում: Ստուգեք՝ միացված է երեխաների հասանելիության արգելափակումը:
NanoCloud պտտվող խոնավեցնող ֆիլտրի վրա սպիտակ փառ է հայտնվել:	• Սպիտակ փառը նստվածք է, որն առաջանում է ջրի մեջ եղած հանքանյութերից: Հանքային նստվածքներն ազդում են NanoCloud պտտվող խոնավեցնող ֆիլտրի խոնավեցման որակի վրա, սակայն անվնաս են ձեր առողջության համար: Հետևեք օգտագործողի ձեռնարկում ներկայացված մաքրման հրահանգներին:
Օդի ելքային անցքից օդ դուրս չի գալիս:	• Միացրեք սարքի խրոցը հոսանքի աղբյուրին և միացրեք այն:
Օդի ելքային անցքից դուրս եկող օդի հոսքը զգալիորեն թույլ է, քան նախկինում:	• Նախնական մաքրման ֆիլտրը կեղտոտ է: Մաքրեք նախնական մաքրման ֆիլտրը (տես «Մաքրում» գլուխը): • Համոզվեք, որ հեռացրել եք NanoProtect ֆիլտրի փաթեթավորման ամբողջ նյութը:
Օդի որակը չի բարելավվում, թեև օդամաքրիչը երկար ժամանակ աշխատում է:	• Ստուգեք, որպեսզի փաթեթավորման նյութը հանված լինի ֆիլտրերից: • Ֆիլտրերից մեկը տեղադրված չէ օդամաքրիչում կամ ֆիլտրը ճիշտ տեղադրված չէ: Համոզվեք, որ բոլոր ֆիլտրերը ճիշտ տեղադրված են հետևյալ հերթականությամբ՝ սկսած ներքին ֆիլտրից. 1) 3-րդ սերիայի NanoProtect ֆիլտր (**FY1410**), 2) NanoProtect ածխային ֆիլտր (**FY1413**), 3) նախնական մաքրման ֆիլտր: • Օդի որակի սենսորը թաց է: Համոզվեք, որ օդի որակի սենսորը մաքուր է և չոր (տես «Մաքրում» գլուխը):
Անհրաժեշտ խոնավության մակարդակին հասնելու համար երկար ժամանակ է պահանջվում:	• NanoCloud տեխնոլոգիայի շնորհիվ անտեսանելի ջրի գոլորշիները հավասարաչափ բաշխվում են ամբողջ սենյակում: Չոր պայմաններում խոնավեցուցիչից խոնավությունը կլանվում է պատերի, կահույքի և ձեր սենյակի այլ իրերի կողմից: Բացի այդ, դրսի չոր օդը, որը ներս է մտնում օդափոխության ժամանակ, մեծացնում է անհրաժեշտ խոնավության մակարդակին հասնելու ժամանակը: Խոնավեցման և մաքրման արդյունավետությունն օպտիմալացնելու համար խորհուրդ է տրվում օգտագործման ընթացքում փակել դռներն ու պատուհանները:

Խնդիր	Հնարավոր լուծում
Չի երևում, որ սարքից ջրի գոլորշի է դուրս գալիս: Արդյո՞ք այն աշխատում է:	• Մանր ցրված գոլորշին անտեսանելի է աչքի համար: NanoCloud օդի խոնավեցման տեխնոլոգիայի շնորհիվ մաքուր խոնավ օդը սարքից դուրս է գալիս՝ առանց ջրային գոլորշու ձևավորման: Այդ պատճառով գոլորշին անտեսանելի է:
Սարքը տարօրինակ հոտ է արձակում:	• Սարքն առաջին անգամ օգտագործելիս հնարավոր է պլաստիկի հոտ գա: Դա նորմալ է: Սակայն, եթե սարքը այրման հոտ է արձակում, նույնիսկ եթե ֆիլտրերը հանում եք, դիմեք ձեր Philips-ի դիլերին կամ Philips-ի լիազորված սպասարկման կենտրոն: • Սենյակային օդի կլանման պատճառով ֆիլտրը կարող է որոշ ժամանակ օգտագործելուց հետո հոտ արձակել: Հանեք ֆիլտրը և մի քանի ժամ դրեք այն արևոտ, լավ օդափոխվող տեղում: Նորից տեղադրեք և նորից փորձեք օգտագործել այն: Եթե հոտը չի անցնում, փոխեք ֆիլտրը:
Սարքը բարձր ձայն է արձակում:	• Դուք չեք հանել ֆիլտրերի ամբողջ փաթեթավորման նյութը: Համոզվեք, որ հեռացրել եք փաթեթավորման ամբողջ նյութը: • Փոխեք հովհարիչի արագությունը ավելի ցածր մակարդակի:
Սարքի վրա շարունակում է թարթել ֆիլտրը փոխելու ցուցիչը, բայց այն արդեն փոխվել է:	• Հնարավոր է՝ դուք ճիշտ չեք սեղմել և պահել ժամաչափի/վերակարգավորման կոճակը ⏲: Միացրեք սարքը, սեղմեք ⏻ սարքը միացնելու համար և սեղմեք և պահեք ժամաչափի/վերակարգավորմա կոճակը ⏲ 3 վայրկյան:
Էկրանին ցուցադրվում են «E1», «E2», «E3», «E4» կամ «E5» սխալի կոդերը:	• Սարքն ունի անսարքություններ: Դիմեք ձեր երկրում գործող հաճախորդների սպասարկման կենտրոն:
Չի հաջողվում կատարել Wi-Fi-ի կարգավորումը:	• Եթե երթուղիչը, որին միացված է ձեր օդամաքրիչը, աջակցում է երկու հաճախություն և ներկայումս միացված չէ 2,4 ԳՀց ցանցին, անցեք նույն երթուղիչի մյուս հաճախությանը (2,4 ԳՀց) և կրկին փորձեք կապակցել օդամաքրիչը: 5 ԳՀց ցանցերը չեն աջակցվում: • Վեբ զննարկիչում վավերացմամբ ցանցերը չեն աջակցվում: • Համոզվեք, որ օդամաքրիչը գտնվում է Wi-Fi երթուղիչի ծածկույթի տարածքում: Հնարավոր է՝ հարկավոր է օդամաքրիչը մոտեցնել ձեր Wi-Fi երթուղիչին: • Ստուգեք՝ ցանցի անունը ճիշտ է մուտքագրված: Ուշադիր եղեք ցանցի անվան մեջ առկա մեծատառերին և փոքրատառերին: • Ստուգեք՝ Wi-Fi-ի գաղտնաբառը ճիշտ է մուտքագրված: Ուշադիր եղեք գաղտնաբառի մեջ առկա մեծատառերին և փոքրատառերին: • Կրկին փորձեք կարգավորել՝ հետևելով հետևյալ բաժնի հրահանգներին՝ «Wi-Fi կապի վերակարգավորում»: • Wi-Fi կապը կարող է ընդհատվել էլեկտրամագնիսական կամ այլ խափանումների պատճառով: Սարքը հեռու պահեք այլ էլեկտրական սարքերից, որոնք կարող են խափանումներ առաջացնել: • Ստուգեք՝ շարժական սարքը դրված է ինքնաթիռի ռեժիմում: Wi-Fi ցանցին միանալիս համոզվեք, որ ինքնաթիռի ռեժիմն անջատված է: • Տես Հավելվածի օգնության բաժինը՝ անսարքությունների վերացման ակտուալ և քայլ առ քայլ խորհուրդների համար:

8 Երաշխիք և աջակցություն

Այս արտադրանքը գնելուց հետո Versuni-ն առաջարկում է երկու տարվա երաշխիք: Երաշխիքը չի գործում, եթե ապրանքի թերությունը առաջացել է սխալ օգտագործման կամ վատ սպասարկման հետևանքով: Մեր երաշխիքը չի ազդում օրենքի շրջանակներում Ձեր սպառողական իրավունքների վրա: Լրացուցիչ տեղեկությունների կամ երաշխիքը գործարկելու համար այցելեք մեր վեբկայք՝ www.philips.com/support:

Պատվիրեք մասեր կամ աքսեսուարներ

Եթե ձեզ անհրաժեշտ է փոխել կամ ձեռք բերել սարքի մասերը, կապ հաստատեք ձեր երկրում գործող Philips-ի դիլերի հետ կամ այցելեք՝ www.philips.com/support:
Եթե սարքի մասերը ձեռք բերելու հետ կապված խնդիրներ ունեք, դիմեք ձեր երկրում գործող Philips-ի Հաճախորդների սպասարկման կենտրոն:

9 Ծանուցում

Էլեկտրամագնիսական դաշտեր (ԷՄԴ)

Այս սարքը համապատասխանում է էլեկտրամագնիսական դաշտերի ազդեցությանը վերաբերող կիրառելի ստանդարտներին և կանոնակարգերին:

Օգտահանում

Այս նշանը ցույց է տալիս, այս ապրանքը չպետք է թափվի սովորական կենցաղային աղբի հետ (2012/19/ԵՄ):
Հետևեք էլեկտրական և էլեկտրոնային ապրանքների առանձին հավաքման հետ կապված ձեր երկրում գործող կանոններին: Ճիշտ օգտահանումը օգնում է կանխել շրջակա միջավայրի և մարդու առողջության համար բացասական հետևանքները:

Ծանուցում

App Store-ը Apple Inc.-ի սպասարկման նշանն է:
Google Play-ը Google Inc.-ի ապրանքային նշանն է:

ԵՄ համապատասխանության պարզեցված հայտարարագիր

Սույնով, DAP B.V.-ն հայտարարում է, որ AC2729 ռադիոսարքավորման տեսակը համապատասխանում է 2014/53/ԵՄ հրահանգին: ԵՄ համապատասխանության հայտարարագրի ամբողջական տեքստը հասանելի է հետևյալ վեբկայքում՝ www.philips.com:

Երաշխիքի ժամկետներն ու պայմանները.

Արտադրանքի անվանումըԱրտադրանքի անվանումը	Երաշխիքի ժամկետը**	Ծառայության ժամկետը**
Կենցաղային էլեկտրոնային տեխնիկա տան (սրճի մեքենաներ, սրճեփներ, օդիը մաքրող և խոնավեցնող սարքեր, փոշեկուլներ ու մաքրման համակարգեր, արդուկներ, շոգեգեներատորներ, շոգեարդուկներ, խոհանոցային տեխնիկա և այլն)	2 տարի	3 տարի

** հաշվարկվում է ապրանքը սպառողին փոխանցելու օրից կամ արտադրության ամսաթվից, եթե փոխանցման ամսաթիվը հնարավոր չէ որոշել: Արտադրանքի արտադրման ամսաթիվը Դուք կարող եք որոշել արտադրանքի վրա նշված ՏՏՇՇ ձևաչափի ծածկագրով, որտեղ ՏՏ-ն արտադրման տարին է, իսկ ՇՇ-ն՝ շաբաթվա համարը. Օրինակ՝ 1905՝ արտադրման ամսաթիվը՝ 2019 թվականի 05-րդ շաբաթը. Որոշ արտադրատեսակների վրա արտադրման ամսաթվի ծածկագիրն ունի հետևյալ՝ xxxxՏՏՇՇxxxxxx, ՏՏՇՇx, ՏՏՇՇxx, xՏՏՇՇxxxx, xxՏՏՇՇxxx, ՏՏՇՇՕՕ կամ համանման ձևաչափը (որտեղ ՕՕ-ն նշանակվում է շաբաթվա օրը, իսկ x նշանը՝ կամավոր նշան). Արտադրման ժամկետը որոշելիս բարդություններ առաջանալու դեպքում խնդրում ենք դիմել Versuni-ի տեղեկատվական կենտրոն:

EAC

Օդի մաքրիչ խոնավացումով
"Կլիմայական միակցություն 2-ը 1-ում"
AC2729
220-240V ~ 50/60Hz
35W

Արտադրող՝ « DAP B.V.», Tussendiepen 4 a,
9206AD, Drachten, Նիդերլանդներ

Ներկրող: Լրացուցիչ տեղեկությունների
համար տես հավելվածը.

Սարք II դասի

Կենցաղային կարիքների համար
Պատրաստված է Չինաստան-ում

Պահպանման, շահագործման կանոններ
Ջերմաստիճան՝ 0°C - 35°C
Հարաբերական խոնավություն՝ 20% - 75%
Մթնոլորտային ճնշում՝ 85 - 109kPa

შინაარსი

1 მნიშვნელოვანია 117
უსაფრთხოება 117

2 ჰაერის გამწმენდი 119
პროდუქტის მიმოხილვა (სურ. 1) 119
მართვის პანელის მიმოხილვა (სურ. 2) 119

3 პირველი ნაბიჯები 120
NanoProtect-ის ფილტრის დაყენება 120
დატენიანებისთვის მომზადება 121
Wi-Fi-ს ქსელთან დაკავშირება 121

4 მოწყობილობის გამოყენება 122
ჰაერის ხარისხის ინდიკატორის სიგნალების განმარტება 122
ჩართვა და გამორთვა 123
ტენიანობის დონის დაყენება 123
სამუშაო რეჟიმის შეცვლა 123
სინათლის ჩართვის/გამორთვის ფუნქციის გამოყენება 124
დისპლეის რეჟიმის შეცვლა 124
ავტომატური რეჟიმის პარამეტრის შეცვლა 124
ვენტილატორის სიჩქარის შეცვლა 125
ტაიმერის დაყენება 125
ბავშვების უსაფრთხოების დაყენება 125
წყლის დონე 125

5 გასუფთავება 126
გასუფთავების გრაფიკი 126
მოწყობილობის კორპუსის გასუფთავება 126
ჰაერის ხარისხის სენსორის გასუფთავება 126
წყლის რეზერვუარის, წყლის ქვესადგამის და NanoCloud-ის მბრუნავი დამატენიანებელი ფითილის გასუფთავება 127
წინასწარი ფილტრის გასუფთავება 127
NanoCloud-ის მბრუნავი დამატენიანებელი ფითილის გასუფთავება ნადებისგან 128

6 ფილტრისა და ფითილის გამოცვლა 129
ჯანსაღი ჰაერის შენარჩუნებისთვის განკუთვნილი დაბლოკვის ფუნქციის განმარტება 129
NanoProtect-ის ფილტრის გამოცვლა (სურ. ‹) 129
NanoCloud-ის მბრუნავი დამატენიანებელი ფითილის შეცვლა 130

7 ხარვეზების აღმოფხვრა 131

8 გარანტია და მხარდაჭერა 134
ნაწილებისა და აქსესუარების შეკვეთა 134

9 შენიშვნები 134
ელექტრომაგნიტური ველები (ემვ) 134
გადამუშავება 134
შენიშვნა 134
ევროკავშირის მოთხოვნებთან შესაბამისობის გამარტივებული დეკლარაცია 134

1 მნიშვნელოვანია

უსაფრთხოება

ყურადღებით წაიკითხეთ ეს სახელმძღვანელო მოწყობილობის გამოყენებამდე და შეინახეთ ის მომავალში გამოსაყენებლად.

საშიშია!

- დენის დარტყმის და/ან აალების საფრთხის თავიდან ასაცილებლად არ დაუშვათ მოწყობილობაში წყლის, სხვა სახის სითხის ან აალებადი გამწმენდი საშუალებების მოხვედრა.
- დენის დარტყმის და/ან აალების საფრთხის თავიდან ასაცილებლად არ გაწმინდოთ მოწყობილობა წყლით, სხვა სახის სითხით ან (აალებადი) გამწმენდი საშუალებით.
- მოწყობილობის სიახლოვეს არ გამოიყენოთ აალებადი ნივთიერებები, როგორიცაა ინსექტიციდები ან სუნამოები.
- წყლის რეზერვუარის წყალი დასალევად არ გამოდგება. არ დალიოთ ეს წყალი და არ გამოიყენოთ ის ცხოველებისთვის ან მცენარეების მოსარწყავად. წყლის რეზერვუარის დაცლის შემდეგ წყალი კანალიზაციის მილში ჩაუშვით.

ყურადღება!

- გაითვალისწინეთ, რომ მაღალმა ტენიანობამ შეიძლება გარემოში ბიოლოგიური ორგანიზმების ზრდა გამოიწვიოს.
- არ დაუშვათ სატენიანებლის გარშემო არსებული სივრცის დანესტიანება ან დასველება. ნესტის გაჩენის შემთხვევაში შეამცირეთ სატენიანებლის გამომავალი სიმძლავრე. თუ სატენიანებლის გამომავალი სიმძლავრის შემცირება შეუძლებელია, გამოიყენეთ სატენიანებელი წყვეტილი პერიოდებით. არ დაუშვათ ტენის შთამნთქმელი მასალების ტენით გაჯერება, როგორიცაა ხალიჩები, ფარდები, შტორები ან მაგიდის სუფრები.
- არასოდეს დატოვოთ წყალი რეზერვუარში, როცა არ იყენებთ მოწყობილობას.
- შენახვამდე დაცალეთ და გაასუფთავეთ სატენიანებელი. გაწმინდეთ სატენიანებელი შემდეგ გამოყენებამდე.
- მოწყობილობის ჩართვამდე დარწმუნდით, რომ მასზე მითითებული ძაბვა ადგილობრივი ელექტროქსელის ძაბვას შეესაბამება.
- ელექტროკაბელის დაზიანების შემთხვევაში, საფრთხის თავიდან აცილების მიზნით ის უნდა გამოცვალოს Philips-მა, Philips-ის მიერ ავტორიზებულმა სერვისცენტრმა ან მსგავსი კვალიფიკაციის მქონე პირებმა.
- აკრძალულია მოწყობილობის გამოყენება, თუ დაზიანებულია შტეკერი, ელექტროკაბელი ან თავად მოწყობილობა.
- ამ მოწყობილობის გამოყენება დასაშვებია ბავშვებისთვის 8 წლიდან და ასევე შეზღუდული ფიზიკური, სენსორული ან მენტალური შესაძლებლობების მქონე ან გამოცდილებისა და ცოდნის არმქონე პირებისთვის, თუ ისინი მეთვალყურეობის ქვეშ იმყოფებიან ან ინსტრუქცია მიიღეს მოწყობილობის უსაფრთხო გამოყენებასთან დაკავშირებით და ესმით, რა საფრთხეები არსებობს.
- ბავშვებისთვის აკრძალულია მოწყობილობის გაწმენდა და მოვლა-შენახვა მეთვალყურეობის გარეშე.
- ბავშვებზე თვალყურის დევნება აუცილებელია იმისათვის, რომ მათ მოწყობილობით არ ითამაშონ.
- არ დაბლოკოთ ჰაერის შესვლისა და გამოსვლისთვის განკუთვნილი ნახვრეტები, მაგალითად, არ დააწყოთ ნივთები აღნიშნული ნახვრეტების წინ.
- Wi-Fi-ს სტანდარტული ინტერფეისი: 802.11b/g/n 2,4 გჰც, მაქსიმალური გამომავალი სიმძლავრე: 31,62 მლვტ EIRP (ეკვივალენტური იზოტროპულად გასხივებული სიმძლავრე).

გაფრთხილება

- ეს მოწყობილობა ვერ ჩაანაცვლებს ვენტილაციის სრულყოფილ სისტემას, მტვერსასრუტით რეგულარულ წმენდას ან სამზარეულოს გამწოვ-ვენტილატორს.
- თუ მოწყობილობის მკვებავი ელექტროქსელის შტეფსელი სწორად არაა შეერთებული, მოწყობილობის

შტეკერი გაცხელდება. მოწყობილობა სათანადოდ დამონტაჟებულ შტეფსელში უნდა ჩართოთ.
- მოწყობილობა გამოიყენეთ და დააყენეთ მშრალ, მყარ, თანაბარ და ჰორიზონტალურ ზედაპირზე.
- მოწყობილობის უკანა და გვერდით მხარეებსა და კედელს შორის მინიმუმ 20 სმ თავისუფალი სივრცე უნდა იყოს, ხოლო მოწყობილობის ზემოთ — მინიმუმ 30 სმ თავისუფალი სივრცე.
- მოწყობილობის ზემოთ არაფერი დადოთ.
- მოწყობილობა არ მოათავსოთ უშუალოდ კონდიციონერის ქვემოთ, რათა თავიდან აიცილოთ მოწყობილობაზე კონდენსატის დასხმა.
- მოწყობილობის ჩართვამდე შეამოწმეთ, სწორად არის თუ არა დაყენებული ყველა ფილტრი.
- გამოიყენეთ მხოლოდ Philips-ის ორიგინალი ფილტრები, რომლებიც ამ მოწყობილობისთვისაა განკუთვნილი. არ გამოიყენოთ სხვა ფილტრები.
- მყარი საგნების მოხვედრისგან დაიცავით მოწყობილობა (განსაკუთრებით, ჰაერის შესასვლელი და გამოსასვლელი ნახვრეტები).
- ტრავმისა და მოწყობილობის დაზიანების თავიდან ასაცილებლად თითები და სხვა საგნები არ ჩადოთ ჰაერის შესვლისა და გამოსვლისთვის განკუთვნილ ნახვრეტებში.
- არ გამოიყენოთ ეს მოწყობილობა, თუ შენობაში კვამლის ტიპის ინსექტიციდით სარგებლობთ ან ისეთ ადგილებში, სადაც ნავთობის ნარჩენები, წვადი საკმეველი ან ქიმიური გამონაბოლქვია.
- არ გამოიყენოთ მოწყობილობა გაზის დანადგარებთან, გამათბობელ მოწყობილობებთან ან ბუხრებთან ახლოს.
- მოწყობილობა აუცილებლად გამოაერთეთ გამოყენების შემდეგ და წყლით შევსებამდე, გაწმენდამდე ან სხვა ტექნიკური სამუშაოს შესრულებამდე.
- მოწყობილობა არ გამოიყენოთ ოთახში, სადაც ტემპერატურა მკვეთრად მერყეობს.
- ინტერფერენციის თავიდან ასაცილებლად მოწყობილობა მინიმუმ 2 მეტრით დააშორეთ ელექტრომოწყობილობებს, რომლებიც რადიოტალღებს იყენებს. ასეთი მოწყობილობებია ტელევიზორები, რადიოები და დისტანციურად მართვადი საათები.
- მოწყობილობის დიდი ხნით გამოუყენებლობის შემთხვევაში ფილტრებზე ბაქტერიები შეიძლება გაჩნდეს. ხანგრძლივი გამოუყენებლობის შემდეგ ფილტრები შეამოწმეთ. გამოცვალეთ ფილტრები, თუ ისინი ძალიან დაბინძურებულია (იხილეთ თავი „ფილტრისა და ფითილის გამოცვლა“).
- მოწყობილობა მხოლოდ ექსპლუატაციის ნორმალურ პირობებში საყოფაცხოვრებო გამოყენებისთვისაა განკუთვნილი.
- არ გამოიყენოთ მოწყობილობა ტენიან გარემოში ან მაღალი ტემპერატურის პირობებში, მაგალითად, საბანაო ოთახში, ტუალეტში ან სამზარეულოში.
- მოწყობილობა არ ანეიტრალებს მხუთავ აირს (CO) და რადონს (Rn). მისი გამოყენება შეუძლებელია დამცავი მოწყობილობის სახით აალებასთან ან საშიში ქიმიური ნივთიერებების გამოფრქვევასთან დაკავშირებულ შემთხვევებში.
- წყლის რეზერვუარი მხოლოდ ონკანის ცივი წყლით შეავსეთ. არ გამოიყენოთ გრუნტის წყალი ან ცხელი წყალი.
- წყლის რეზერვუარში წყლის გარდა სხვა არცერთი ნივთიერება არ უნდა მოხვდეს. წყლის რეზერვუარში არ ჩაასხათ სუნამო.
- თუ ჰაერის დატენიანების ფუნქციას დიდი ხნის განმავლობაში არ იყენებთ, გაწმინდეთ წყლის რეზერვუარი და NanoCloud-ის დამატენიანებელი მბრუნავი დისკის ბუდე და ჰაერზე გააშრეთ NanoCloud-ის მბრუნავი დამატენიანებელი ფითილი.
- თუ მოწყობილობის გადატანა გსურთ, პირველ რიგში, კვების წყაროდან გამორთეთ. შემდეგ დაცალეთ და მოაცილეთ წყლის რეზერვუარი და წყლის ქვესადგამი. მოწყობილობის ორივე მხარეს არსებული სახელურების გამოყენებით მოწყობილობა გადაიტანეთ ჰორიზონტალურ მდგომარეობაში.
- შევსებისა და გაწმენდის დროს მოწყობილობა ქსელიდან გამორთეთ.

2 ჰაერის გამწმენდი

Philips მოგესალმებათ და გილოცავთ ახალ შენაძენს!
Philips-ის მხარდაჭერის სრულყოფილად გამოსაყენებლად თქვენი პროდუქტი დაარეგისტრირეთ აქ: www.philips.com/welcome.
Philips-ის ჰაერის გამწმენდი თქვენს სახლში ჰაერს გაასუფთავებს და დაატენიანებს თქვენი ოჯახის ჯანმრთელობისთვის. ის გთავაზობთ აორთქლების კომპლექსურ სისტემას NanoCloud ტექნოლოგიით და იყენებს დატენიანების სპეციალურ ფილტრს, რომელიც H2O-ს მოლეკულებს ამატებს მშრალ ჰაერში და ჯანსაღ ტენიან ჰაერს წარმოქმნის წყლის აეროზოლის ფორმირების გარეშე. ჰაერის დატენიანების ფილტრის მეშვეობით მას წყლიდან გამოაქვს ბაქტერიები, კალციუმი და სხვა ნაწილაკები. თქვენს საცხოვრებელში ის მხოლოდ სუფთა, დატენიანებულ ჰაერს უშვებს. დაემშვიდობეთ მშრალ ჰაერს როგორც ზამთარში, ისე კონდიციონერის გამოყენების დროს.
ყურადღებით წაიკითხეთ ეს სახელმძღვანელო მოწყობილობის გამოყენებამდე და შეინახეთ ის მომავალში გამოსაყენებლად.

პროდუქტის მიმოხილვა (სურ. 1)

A	მართვის პანელი
B	წყლის რეზერვუარი
C	ფითილის დამჭერი
D	წყლის ქვესადგამი
E	ცალმხრივი ბორბლები
F	ფითილის ბორბალი
G	NanoCloud-ის მბრუნავი დამატენიანებელი ფითილი (**FY2425**)
H	უკანა მხარის გარსი
I	წინასწარი ფილტრი
J	NanoProtect-ის აქტიური ნახშირის ფილტრი (**FY1413**)
K	მე-2 სერიის NanoProtect-ის ფილტრი (**FY1410**)
L	ჰაერის ხარისხის სენსორი
M	ჰაერის გამშვები ნახვრეტი

მართვის პანელის მიმოხილვა (სურ. 2)

მართვის ღილაკები

	ჩართვის/გამორთვის ღილაკი
	ბავშვების უსაფრთხოების ღილაკი
	ავტომატური რეჟიმის ღილაკი
	ვენტილატორის სიჩქარის ღილაკი
	ტენიანობის დაყენების ღილაკი
	სინათლის ჩართვის/გამორთვის ღილაკი
	„ორი ერთში“ რეჟიმში ჩართვა/გამორთვის ღილაკი
	ტაიმერის/გადატვირთვის ღილაკი

საინფორმაციო პანელი

	ლოდინის რეჟიმი
	ავტომატური რეჟიმი
	ალერგენის რეჟიმი
	რეჟიმი „მხოლოდ გაწმენდა“
	რეჟიმი „ორი ერთში“
	გამაფრთხილებელი შეტყობინება ფილტრის გამოცვლის შესახებ

	გამაფრთხილებელი შეტყობინება წყლის შევსების შესახებ
	გამაფრთხილებელი შეტყობინება წინასწარი ფილტრისა და ფითილის გაწმენდის შესახებ
PM2.5	PM2.5 დისპლეი
IAI	შიდა სივრცეში ალერგენების შემცველობის ინდექსი
	Wi-Fi-ს ინდიკატორი

3 პირველი ნაბიჯები

NanoProtect-ის ფილტრის დაყენება

მოწყობილობის გამოყენებამდე ყველა შესაფუთი მასალა მოაცილეთ ფილტრს და მოწყობილობაში ჩადეთ შემდეგნაირად:

შენიშვნა

- ეტიკეტიანი გვერდი თქვენკენ უნდა იყოს.

1 უკანა პანელის ზედა ნაწილი თქვენკენ მოქაჩეთ მოწყობილობიდან მის გამოსაღებად (სურ. 3).

2 დააჭირეთ მომჭერს და თქვენკენ გამოსწიეთ წინასწარი ფილტრი (სურ. 4).

3 მოაცილეთ ყველა ფილტრი (სურ. 5).

4 NanoProtect-ის ფილტრს მოაცილეთ ყველა შესაფუთი მასალა (სურ. 6).

5 ისევ უკან მოწყობილობაში ჩადეთ NanoProtect-ის ფილტრი (სურ. 7).

6 ისევ უკან მოწყობილობაში ჩადეთ წინასწარი ფილტრი, ჯერ წინასწარი ფილტრი დაამაგრეთ მოწყობილობის ძირზე, შემდეგ კი წინასწარი ფილტრის ზემოთ მომჭერებს დააჭირეთ (სურ. 8).

7 უკანა საფარის ხელახლა მისამაგრებლად ჯერ პანელი დაამაგრეთ მოწყობილობის ძირზე, შემდეგ კი პანელის ზედა ნაწილი შეწიეთ მოწყობილობაში (სურ. 9).

დატენიანებისთვის მომზადება

1 გამოიღეთ წყლის კონტეინერი (სურ. ⑩).

2 წყლის ქვესადგამი ასწიეთ მაღლა და ჰორიზონტალურად გამოიღეთ (სურ. ⑪).

3 NanoCloud-ის მბრუნავ დამატენიანებელ ფითილს მოაცილეთ ყველა შესაფუთი მასალა (სურ. ⑫).

შენიშვნა

- დამატენიანებელი ფითილი ბორბალზე ქარხნულადაა აწყობილი.

4 ფითილის ბორბალი მოათავსეთ ფითილის დამჭერზე (სურ. ⑬).

შენიშვნა

- ფითილის დამჭერზე ბორბლის მოთავსებისას ყურადღება მიაქციეთ, რომ ბორბლის შვერილები შესაბამის ღარებში მოხვდეს.

5 მოწყობილობაში დააბრუნეთ წყლის ქვესადგამი (სურ. ⑭).

6 წყლის რეზერვუარის ზედა საცობი საათის ისრის საწინააღმდეგო მიმართულებით დაატრიალეთ მის მოსახსნელად (სურ. ⑮).

7 წყლის რეზერვუარი შეავსეთ ონკანის ცივი წყლით (სურ. ⑯).

8 ზედა საცობი საათის ისრის მიმართულებით დაატრიალეთ წყლის რეზერვუარზე მჭიდროდ დასამაგრებლად (სურ. ⑰).

9 მოწყობილობაში დააბრუნეთ წყლის რეზერვუარი (სურ. ⑱).

Wi-Fi-ს ქსელთან დაკავშირება

Wi-Fi-ს პირველად დაყენება

1 ჩამოტვირთეთ და დააყენეთ აპლიკაცია Philips „**Air+**“ **App Store**-დან ან **Google Play**-დან.

2 ჰაერის გამწმენდის შტეკერი შეაერთეთ შტეფსელში და მის ჩასართავად შეხებით აირჩიეთ ⏻.
↳ Wi-Fi-ს ინდიკატორი ᯤ ნარინჯისფრად აციმციმდება პირველ ჯერზე.

3 შეამოწმეთ, წარმატებით დაუკავშირდა თუ არა თქვენი სმარტფონი ან პლანშეტი Wi-Fi ქსელს.

4 გაუშვით აპლიკაცია „**Air+**“ და დაწკაპუნებით აირჩიეთ „**ახალი მოწყობილობის დაკავშირება**“ ან დააჭირეთ ღილაკს „**+**“ ეკრანის ზედა ნაწილში. თქვენს ქსელთან ჰაერის გამწმენდის დასაკავშირებლად მიჰყევით ეკრანზე ნაჩვენებ ინსტრუქციებს.

5 წარმატებული დაწყვილებისა და დაკავშირების შემდეგ Wi-Fi-ს ინდიკატორი ᯤ თეთრად აციმციმდება. თუ დაწყვილება ვერ მოხერხდა, გაეცანით ხარვეზების დიაგნოსტიკისა და აღმოფხვრის განყოფილებას ან დახმარების განყოფილებას, სადაც „**Air+**“ აპი ხარვეზების დიაგნოსტიკისა და აღმოფხვრის შესახებ აქტუალურ და ვრცელ რეკომენდაციებს გთავაზობთ.

შენიშვნა

- ეს ინსტრუქცია გამოსაყენებლად ვარგისია ჰაერის გამწმენდის მხოლოდ პირველად დაყენების დროს. თუ ქსელი შეიცვალა ან ხელახალი დაყენებაა აუცილებელი, იხილეთ განყოფილება „Wi-Fi-ს ხელახლა დაყენება“ გვერდზე 122.
- სმარტფონთან ან პლანშეტთან ჰაერის ერთზე მეტი გამწმენდის დაკავშირება თუ გსურთ, ეს ეტაპობრივად უნდა გააკეთოთ. დაასრულეთ ჰაერის ერთი გამწმენდის დაყენება, სანამ ჰაერის მეორე გამწმენდს ჩართავთ.
- თქვენს სმარტფონს ან პლანშეტსა და ჰაერის გამწმენდს შორის მანძილი 10 მეტრზე ნაკლები უნდა იყოს და მათ შორის არ უნდა იყოს სხვა ხელისშემშლელი ობიექტები.

Wi-Fi-ს ხელახლა დაყენება

შენიშვნა

- ეს ინსტრუქცია გამოიყენეთ, თუ შეიცვალა იმ სტანდარტული ქსელის პარამეტრები, რომელთანაც თქვენი ჰაერის გამწმენდია დაკავშირებული.
- ხელახლა დააყენეთ Wi-Fi, თუ თქვენი სტანდარტული ქსელი შეიცვალა.

1 ჰაერის გამწმენდის შტეკერი შეაერთეთ შტეფსელში და მის ჩასართავად შეხებით აირჩიეთ ⏻.

2 შეხებით ერთდროულად აირჩიეთ ⏻ და 🔒 და ხელი არ აუშვათ 3 წამის განმავლობაში, სანამ ხმოვან სიგნალს არ გაიგონებთ.
   ↳ ჰაერის გამწმენდი დაწყვილების რეჟიმზე გადავა.
   ↳ Wi-Fi-ს ინდიკატორი 📶 ნარინჯისფრად აციმციმდება.

3 მიჰყევით მე-4 და მე-5 ნაბიჯს განყოფილებაში **„Wi-Fi-ს პირველად დაყენება“**.

4 მოწყობილობის გამოყენება

ჰაერის ხარისხის ინდიკატორის სიგნალების განმარტება

PM2.5-ის დონე	ჰაერის ხარისხის ინდიკატორის ფერი	ჰაერის ხარისხი
≤12	ლურჯი	კარგი
13-35	ლურჯი-მეწამული	საშუალო
36-55	მეწამული-წითელი	ცუდი
>55	წითელი	ძალიან ცუდი

მოწყობილობის ჩართვის შემდეგ ჰაერის ხარისხის ინდიკატორი ავტომატურად ჩაირთვება და თანმიმდევრულად აციმციმდება სხვადასხვა ფერი. ჰაერის ხარისხის სენსორები მალევე აირჩევს ფერს, რომელიც გარემომცველი ჰაერის ხარისხს შეესაბამება.

PM2.5

ტექნოლოგია **AeraSense** ზუსტად აფიქსირებს და სწრაფად რეაგირებს ჰაერში ნაწილაკების უმცირეს ცვლილებაზეც კი. ის რეალურ დროში მოგაწვდით ცნობებს PM2.5 ნაწილაკების შემცველობის შესახებ. საცხოვრებლის შიგნით ჰაერის დამაბინძურებლების უმრავლესობა მიეკუთვნება კატეგორიას PM2.5 — ჰაერში არსებულ დამაბინძურებელ ნაწილაკებს, რომლებიც 2,5 მიკრომეტრს არ აღემატება ზომაში. ამ ელემენტების ძირითადი წყაროა თამბაქოს კვამლი, მოსამზადებელი საკვები პროდუქტები და ანთებული სანთლები. რამდენიმე ბაქტერია, ობის უმცირესი სპორა და ალერგენი, რომლებსაც ცხოველთა კანი და მტვრის ნაწილაკები შეიცავს ასევე შედის კატეგორიაში: PM2.5.

IAI

პროფესიონალური დონის სენსორი **AeraSense** საცხოვრებელში ალერგენების დონეს ადგენს და 1-დან 12-მდე სკალით აფასებს ჰაერში არსებული ალერგენების პოტენციურ რისკს, რაც შემდეგ ეკრანზე აისახება. 1 ნიშნავს, რომ ჰაერი საუკეთესო ხარისხისაა.

ჩართვა და გამორთვა

1 შეაერთეთ შტეკერი შტეფსელში.
   ↳ მოწყობილობა ხმოვან სიგნალს გამოსცემს.

2 მოწყობილობის ჩასართავად შეხებით აირჩიეთ ⏻.
   ↳ მოწყობილობა სტანდარტულად მუშაობს რეჟიმში „ორი ერთში“ და ⌂ იქნება გამოსახული ეკრანზე.
   ↳ მოწყობილობის გათბობისას ეკრანზე გამოჩნდება „---“. მხოლოდ ჰაერში არსებული შეწონილი ნაწილაკების გაზომვის შემდეგ მოწყობილობა ეკრანზე გამოიტანს Pm2.5-ის დონეს და ნაგულისხმევად ავტომატურ რეჟიმში გააგრძელებს მუშაობას.
   ↳ დაახლოებით 30 წამის განმავლობაში ჰაერის ხარისხის გაზომვის შემდეგ ჰაერის ხარისხის სენსორი ავტომატურად აირჩევს ჰაერის ხარისხის შესაფერის ინდიკატორს.

3 მოწყობილობის გამოსართავად შეხებით აირჩიეთ ⏻ და ხელი არ აუშვათ 3 წამის განმავლობაში.

შენიშვნა

- თუ ჩართვის/გამორთვის ღილაკით ⏻ მოწყობილობის გამორთვის შემდეგ შტეკერი შტეფსელში დარჩება შეერთებული, ხელახლა ჩართვის დროს მოწყობილობა წინა პარამეტრების მიხედვით დაიწყებს მუშაობას.

ტენიანობის დონის დაყენება

1 შეხებით რამდენჯერმე აირჩიეთ ტენიანობის ღილაკი ჰაერის ტენიანობის სასურველ დონეზე დასაყენებლად: 40%, 50%, 60% ან „- -“ (სურ. 19).

შენიშვნა

- თუ ტენიანობის დონედ „- -“ იქნება არჩეული, მოწყობილობა ოთახის დატენიანებას გააგრძელებს მანამ, სანამ გარემოს ფარდობითი ტენიანობა 70% არ გახდება.

შენიშვნა

- სამიზნე ტენიანობის მიღწევის შემდეგ ფითილის ბორბალი ტრიალს შეწყვეტს. ის ტრიალს ისევ დაიწყებს, თუ ტენიანობა სამიზნე დონეს ჩამოცდება.
- თუ ტენიანობის დონის სწრაფად გაზრდა გსურთ, შეგიძლიათ ვენტილატორის უფრო დიდი სიჩქარე აირჩიოთ.

სამუშაო რეჟიმის შეცვლა

მოწყობილობას აქვს ორი სამუშაო რეჟიმი: „მხოლოდ გაწმენდა“ და „ორი ერთში“.

1 რეჟიმის „მხოლოდ გაწმენდა“ შესაცვლელად შეხებით აირჩიეთ რეჟიმის შეცვლის ღილაკი (სურ. 20).
   ↳ ⌂ გამოჩნდება ეკრანზე, თუ მოწყობილობის სამუშაო რეჟიმია „მხოლოდ გაწმენდა“.

2 რეჟიმზე „ორი ერთში“ დასაბრუნებლად ისევ შეხებით აირჩიეთ რეჟიმის შეცვლის ღილაკი (სურ. 21).
   ↳ ⌂ გამოჩნდება ეკრანზე, თუ მოწყობილობის სამუშაო რეჟიმია „ორი ერთში“.
   ↳ ნაგულისხმევად ეკრანზე გამოჩნდება ტენიანობის მიმდინარე დონე.

შენიშვნა

- ტენიანობის დონე ეკრანზე 3 წამის განმავლობაში გამოჩნდება და შემდეგ IAI-ს ან PM2.5-ის უმაღლესი დონე გამოვა ეკრანზე, თუ რომელიმე მათგანი დამაკმაყოფილებელი არ იქნება.

სინათლის ჩართვის/ გამორთვის ფუნქციის გამოყენება

სინათლის ჩართვის/გამორთვის ღილაკის გამოყენებით სურვილის შემთხვევაში თქვენ შეგიძლიათ ჩართოთ ან გამორთოთ ჰაერის გამწმენდის სინათლე, დისპლეის ეკრანი და ფუნქციური ინდიკატორი.

1 თუ ერთხელ შეეხებით სინათლის ჩართვის/გამორთვის ღილაკს , ჰაერის ხარისხის ინდიკატორი ჩაქრება.

2 თუ ისევ შეეხებით სინათლის ჩართვის/ გამორთვის ღილაკს , ჰაერის ხარისხის ინდიკატორი და დისპლეის პანელი გამოირთვება.

3 თუ მესამეჯერ შეეხებით სინათლის ჩართვის/გამორთვის ღილაკს , ყველა სინათლე ისევ ჩაირთვება.

დისპლეის რეჟიმის შეცვლა

მოწყობილობას დისპლეის სამი რეჟიმი აქვს: PM2.5, IAI და ტენიანობის დონის დისპლეი.

შენიშვნა

- ნაგულისხმევად მოწყობილობის დისპლეის რეჟიმი PM2.5 იქნება.

1 IAI-ის დისპლეიზე გადასასვლელად შეხებით აირჩიეთ და 3 წამის განმავლობაში არ აუშვათ ხელი (სურ. 22).
   ↳ ეკრანზე გამოჩნდება IAI-ის ინდიკატორი და IAI-ის რეალური დონე.

2 ტენიანობის მიმდინარე დონის დისპლეიზე გადასასვლელად ორჯერ შეხებით აირჩიეთ და 3 წამის განმავლობაში არ აუშვათ ხელი (სურ. 23).

3 Pm2.5-ის დისპლეიზე გადასასვლელად შეხებით აირჩიეთ და 3 წამის განმავლობაში არ აუშვათ ხელი (სურ. 24).
   ↳ ეკრანზე გამოჩნდება PM2.5-ის ინდიკატორი და PM2.5-ის რეალური დონე.

შენიშვნა

- ტენიანობის დონე ეკრანზე 3 წამის განმავლობაში გამოჩნდება და შემდეგ IAI-ს ან PM2.5-ის უმაღლესი დონე გამოვა ეკრანზე, თუ რომელიმე მათგანი დამაკმაყოფილებელი არ იქნება.

ავტომატური რეჟიმის პარამეტრის შეცვლა

ასარჩევად ხელმისაწვდომია ავტომატური რეჟიმი ( ), ალერგენის რეჟიმი ( ) და ძილის რეჟიმი (SL).

ავტომატური რეჟიმი

ავტომატურ რეჟიმში მოწყობილობა ვენტილატორის სიჩქარეს ჰაერის ტემპერატურისა და ხარისხის მიხედვით აირჩევს.

- ავტომატური რეჟიმის ასარჩევად ვენტილატორის სიჩქარის ღილაკს შეეხეთ (სურ. 25).
   ↳ ეკრანზე გამოჩნდება ავტომატური რეჟიმის ნიშანი (A) და .
   ↳ ნაგულისხმევად მოწყობილობა ავტომატურ რეჟიმში მუშაობს.

ალერგენის რეჟიმი

ალერგენის ძალიან მგრძნობიარე რეჟიმი შეიქმნა იმისთვის, რომ გარემომცველ ჰაერში ალერგენების დონის მცირე ცვლილებაზეც კი ჰქონდეს რეაქცია.

- ალერგენის რეჟიმის ასარჩევად ავტომატური რეჟიმის ღილაკს შეეხეთ (სურ. 26).

↳ ეკრანზე გამოჩნდება ავტომატური რეჟიმის ნიშანი (A) და .

ძილი (SL)

ძილის რეჟიმში ჰაერის გამწმენდი ჩუმად მუშაობს ძალიან დაბალ სიჩქარეზე.

- ძილის რეჟიმის ასარჩევად ავტომატური რეჟიმის ღილაკს შეეხეთ (SL) (სურ. 27).
  ↳ ეკრანზე გამოჩნდება ძილის რეჟიმის ნიშანი (SL) და .

შენიშვნა

- ყველა სინათლე ჩაქრება , თუ ერთი წუთის შემდეგ არცერთ ღილაკს არ შეეხებით.
- სინათლის ჩართვა მექანიკურად შეგიძლიათ ნებისმიერ ღილაკზე შეხებით.

ვენტილატორის სიჩქარის შეცვლა

ასარჩევად ხელმისაწვდომია ვენტილატორის რამდენიმე სიჩქარე.

მექანიკური

- რამდენჯერმე შეეხეთ ვენტილატორის სიჩქარის ღილაკს სასურველი სიჩქარის ასარჩევად: (**1**, **2** ან **3**) (სურ. 28).

ტურბო (t)

ტურბო რეჟიმში ჰაერის გამწმენდი მაქსიმალური სიჩქარით იმუშავებს.

- ტურბო რეჟიმის ასარჩევად ვენტილატორის სიჩქარის ღილაკს შეეხეთ (t) (სურ. 29).

ტაიმერის დაყენება

ტაიმერის გამოყენებით მოწყობილობის მუშაობის ხანგრძლივობა წინასწარ შეიძლება დააყენოთ. დაყენებული დროის გასვლის შემდეგ მოწყობილობა ავტომატურად გამოირთვება.

- იმის მისათითებლად, თუ რამდენი საათის განმავლობაში გსურთ, რომ იმუშაოს მოწყობილობამ რამდენჯერმე შეეხეთ ტაიმერის/გადატვირთვის ღილაკს (სურ. 30).
  ↳ ტაიმერის დაყენება შესაძლებელია 1-დან 12 საათამდე პერიოდით.
- ტაიმერის ფუნქციის გამოსართავად რამდენჯერმე შეეხეთ ტაიმერის/გადატვირთვის ღილაკს , სანამ ეკრანზე „---“ არ გამოჩნდება.

ბავშვების უსაფრთხოების დაყენება

1 ბავშვების უსაფრთხოების გასააქტიურებლად შეხებით აირჩიეთ ბავშვების უსაფრთხოების ღილაკი და 3 წამის განმავლობაში არ აუშვათ ხელი (სურ. 31).
  ↳ L ეკრანზე 3 წამის განმავლობაში იქნება გამოსახული.
  ↳ არცერთი ღილაკი იმუშავებს, თუ ბავშვების უსაფრთხოება ჩართულია.

2 ბავშვების უსაფრთხოების გამოსართავად შეეხეთ და ხელი არ აუშვათ ბავშვების უსაფრთხოების ღილაკს 3 წამის განმავლობაში (სურ. 32).
  ↳ UL ეკრანზე 3 წამის განმავლობაში იქნება გამოსახული.

წყლის დონე

რეზერვუარში წყლის დონის დანახვა მასზე არსებული ფანჯრიდანაა შესაძლებელი. თუ რეზერვუარში საკმარისი წყალი არ იქნება, წყლით ხელახლა შევსების ინდიკატორი აინთება და მიგანიშნებთ, რომ წყლის რეზერვუარი შეავსოთ. (სურ. 33).

შენიშვნა

- რეზერვუარში წყლის არარსებობის შემთხვევაში ფითილის ბორბალი ბრუნვას შეწყვეტს. რეზერვუარის წყლით შევსების შემდეგ ფითილის ბორბალი ბრუნვას ისევ დაიწყებს.

5 გასუფთავება

შენიშვნა

- გასუფთავებამდე მოწყობილობა აუცილებლად გამორთეთ შტეფსელიდან.
- არასდროს ჩადოთ მოწყობილობა წყალში ან სხვა სითხეში.
- მოწყობილობის არცერთი ნაწილის გასასუფთავებლად არასდროს გამოიყენოთ აბრაზიული, აგრესიული ან აალებადი გამწმენდი საშუალებები, როგორიცაა მათეთრებელი ან ალკოჰოლი.
- ნებადართულია მხოლოდ წინასწარი ფილტრისა და NanoCloud-ის მბრუნავი დამატენიანებელი ფითილის გარეცხვა. დაუშვებელია NanoProtect-ის ფილტრის გარეცხვა ან მტვერსასრუტით გაწმენდა.

გასუფთავების გრაფიკი

სიხშირე	გასუფთავების მეთოდი
საჭიროების შემთხვევაში	მოწყობილობის ზედაპირი გაწმინდეთ რბილი, მშრალი ქსოვილით.
ყოველკვირა	გარეცხეთ წყლის რეზერვუარი, წყლის ქვესადგამი და NanoCloud-ის მბრუნავი დამატენიანებელი ფითილი.
როცა გასუფთავების ხატულა აინთება და F0 გამოჩნდება ეკრანზე.	გაწმინდეთ წინასწარი ფილტრი.
	NanoCloud-ის მბრუნავი დამატენიანებელი ფითილი ნარჩენებისგან გაწმინდეთ წყლითა და თეთრი ძმრით (5%-იანი ძმარმჟავა) ან წყლითა და ლიმონმჟავით.

მოწყობილობის კორპუსის გასუფთავება

მტვრის დაგროვების თავიდან ასაცილებლად რეგულარულად გაასუფთავეთ მოწყობილობის შიდა და გარე მხარე.

1 რბილი, მშრალი ქსოვილით გადაწმინდეთ მტვერი მოწყობილობის კორპუსიდან.

2 რბილი, მშრალი ქსოვილით გაწმინდეთ ჰაერის გამომშვები ნახვრეტი.

ჰაერის ხარისხის სენსორის გასუფთავება

ჰაერის გამწმენდის გამართული მუშაობისთვის ჰაერის ხარისხის სენსორი ყოველ 2 თვეში ერთხელ გაასუფთავეთ. უფრო ხშირად გაასუფთავეთ ისინი, თუ გამწმენდს მტვრიან გარემოში იყენებთ.

შენიშვნა

- როცა ტენიანობის დონე ოთახში ძალიან მაღალია, ჰაერის ხარისხის სენსორზე შეიძლება კონდენსატი გაჩნდეს. ამის შედეგად ჰაერის ხარისხის ინდიკატორმა შეიძლება გიჩვენოთ, რომ ჰაერის ხარისხი ცუდია მიუხედავად იმისა რომ ის კარგია. ასეთ შემთხვევაში ჰაერის ხარისხის სენსორი უნდა გაასუფთაოთ ან სიჩქარის ერთ-ერთი მექანიკური პარამეტრი გამოიყენოთ.

1 რბილი ჯაგრისით გაასუფთავეთ ჰაერის ხარისხის სენსორის შემშვები და გამომშვები ნახვრეტები (სურ. 34).

2 გახსენით ჰაერის სენსორის საფარი (სურ. 35).

3 ბამბის ოდნავ დასველებული ტამპონით გაასუფთავეთ ჰაერის ხარისხის სენსორი და მტვრის შემშვები და გამომშვები ნახვრეტები (სურ. 36).

4 გაამშრალეთ ბამბის მშრალი ტამპონით.

5 ხელახლა მიამაგრეთ ჰაერის ხარისხის სენსორის საფარი (სურ. 37).

წყლის რეზერვუარის, წყლის ქვესადგამის და NanoCloud-ის მბრუნავი დამატენიანებელი ფითილის გასუფთავება

შენიშვნა

- ჰიგიენის დასაცავად წყლის რეზერვუარი, წყლის ქვესადგამი და NanoCloud-ის მბრუნავი დამატენიანებელი ფითილი ყოველკვირა გაასუფთავეთ.

1 გამოიღეთ წყლის კონტეინერი (სურ. ⑩).

2 წყლის ქვესადგამი ასწიეთ მაღლა და ჰორიზონტალურად გამოიღეთ (სურ. ⑪).

3 ფითილის დამჭერს მოაცილეთ ფითილის ბორბალი (სურ. ㊳).

4 ონკანის გამდინარე წყლით გარეცხეთ წყლის რეზერვუარი, წყლის ქვესადგამი და NanoCloud-ის მბრუნავი დამატენიანებელი ფითილი.

შენიშვნა

- გასუფთავების დროს NanoCloud-ის მბრუნავი დამატენიანებელი ფითილი ბორბალს არ მოაცილოთ.
- არ გახეხოთ NanoCloud-ის მბრუნავი დამატენიანებელი ფითილი და არ დადოთ ის მზის პირდაპირი სხივების ქვეშ.
- საჭიროების შემთხვევაში წყლის რეზერვუარისა და წყლის ქვესადგამის გასასუფთავებლად გამოიყენეთ რბილი სარეცხი საშუალება. ასეთ შემთხვევაში გულდასმით გარეცხეთ წყლის რეზერვუარი და წყლის ქვესადგამი.

5 გაამშრალეთ წყლის რეზერვუარისა და წყლის ქვესადგამის გარე მხარე.

6 ფითილის ბორბალი მოათავსეთ ფითილის დამჭერზე (სურ. ⑬).

შენიშვნა

- ფითილის დამჭერზე ბორბლის მოთავსებისას ყურადღება მიაქციეთ, რომ ბორბლის შვერილები შესაბამის ღარებში მოხვდეს.

7 მოწყობილობაში დააბრუნეთ წყლის ქვესადგამი (სურ. ⑭).

8 მოწყობილობაში დააბრუნეთ წყლის რეზერვუარი (სურ. ⑱).

წინასწარი ფილტრის გასუფთავება

შენიშვნა

- არ გამოიყენოთ წინასწარი ფილტრი, თუ ის დაზიანებული, გაცვეთილი ან გატეხილია. იხილეთ www.philips.com/support ან დაუკავშირდით მომხმარებელთა მხარდაჭერის ცენტრს თქვენს ქვეყანაში.

ფილტრის შესახებ გამაფრთხილებელი შეტყობინების ინდიკატორის სტატუსი	შეასრულეთ შემდეგი მოქმედება:
ეკრანზე ჩნდება F0 და ირთვება გამაფრთხილებელი შეტყობინება ფითილისა და წინასწარი ფილტრის გაწმენდის შესახებ	გაასუფთავეთ წინასწარი ფილტრი

1 უკანა პანელის ზედა ნაწილი თქვენკენ მოქაჩეთ მოწყობილობიდან მის გამოსაღებად (სურ. ③).

2 წინასწარი ფილტრის მოსახსნელად მომჭერს დააჭირეთ და ფილტრი თქვენკენ მოქაჩეთ (სურ. ④).

3 წინასწარი ფილტრი გამდინარე წყლით გარეცხეთ. თუ წინასწარი ფილტრი ძალიან ბინძურია, მტვრის

მოსაშორებლად რბილი ჯაგრისი გამოიყენეთ (სურ. 39).

4 წინასწარი ფილტრი ჰაერზე გააშრეთ.

შენიშვნა

- შეამოწმეთ, წინასწარი ფილტრი მთლიანად მშრალი არის თუ არა. თუ ის ჯერ კიდევ სველია, მასში ბაქტერიები შეიძლება გამრავლდეს და წინასწარი ფილტრის ვარგისიანობის ვადა შეამოკლოს.

5 მთლიანად გაშრობის შემდეგ წინასწარი ფილტრი უკანა პანელში დააბრუნეთ ისევ (სურ. 8).

6 წინასწარი ფილტრის გასუფთავების დროის გადასატვირთად შეხებით აირჩიეთ ◷ და 3 წამის განმავლობაში არ აუშვათ ხელი.

NanoCloud-ის მბრუნავი დამატენიანებელი ფითილის გასუფთავება ნადებისგან

ფილტრის შესახებ გამაფრთხილებელი შეტყობინების ინდიკატორის სტატუსი	შეასრულეთ შემდეგი მოქმედება:
ეკრანზე ჩნდება F0 და ირთვება გამაფრთხილებელი შეტყობინება ფითილისა და წინასწარი ფილტრის გაწმენდის შესახებ	გაასუფთავეთ ნადებისგან NanoCloud-ის მბრუნავი დამატენიანებელი ფითილი (FY2425)

1 გამოიღეთ წყლის კონტეინერი (სურ. 10).

2 წყლის ქვესადგამი ასწიეთ მაღლა და ჰორიზონტალურად გამოიღეთ (სურ. 11).

3 ფითილის დამჭერს მოაცილეთ ფითილის ბორბალი (სურ. 38).

4 NanoCloud-ის მბრუნავი დამატენიანებელი ფითილი ორი საათის განმავლობაში დაალბეთ გამწმენდ საშუალებაში (მაგ., განზავებულ თეთრ ძმარში, ლიმონმჟავას ხსნარში) (სურ. 40).

შენიშვნა

- გამოიყენეთ რბილი ან მჟავას შემცველი გამწმენდი საშუალება
  - თეთრი ძმრის (5%-იანი ძმარმჟავას) და იმავე ოდენობის წყლის ნარევი
  - 24 გ ლიმონმჟავას და 4 ლ წყლის ნარევი
- თუ ფილტრზე თეთრი ნადებია (კირის ნადები), არ დაგავიწყდეთ წყალში იმ მხარს ჩადება, რომელზეც თეთრი ნადებია.
- ნადებისგან გასუფთავების დროს NanoCloud-ის მბრუნავი დამატენიანებელი ფითილი ბორბალს არ მოაშოროთ.

5 ძმრის ან ლიმონმჟავას ნარჩენების მოსაშორებლად NanoCloud-ის მბრუნავი დამატენიანებელი ფითილი ონკანის წყლით გარეცხეთ. გარეცხვის დროს ფითილი შეატრიალეთ ისე, რომ ორივე მხარე გაირეცხოს (სურ. 41).

6 ჰაერზე გააშრეთ NanoCloud-ის მბრუნავი დამატენიანებელი ფითილი (სურ. 42).

შენიშვნა

- NanoCloud-ის მბრუნავი დამატენიანებელი ფითილი არ დადოთ მზის პირდაპირი სხივების ქვეშ.

7 NanoCloud-ის მბრუნავი დამატენიანებელი ფითილის დასასუფთავებლად გამოყოფილი დროის გადასატვირთად შეხებით აირჩიეთ ◷ და 3 წამის განმავლობაში არ აუშვათ ხელი.

6 ფილტრისა და ფითილის გამოცვლა

ჯანსაღი ჰაერის შენარჩუნებისთვის განკუთვნილი დაბლოკვის ფუნქციის განმარტება

ეს მოწყობილობა აღჭურვილია ჯანსაღი ჰაერის შენარჩუნებისთვის განკუთვნილი დაბლოკვის ფუნქციით, რომელიც NanoProtect-ის ფილტრისა და დამატენიანებელი ფითილის იდეალურ მდგომარეობაში ყოფნას უზრუნველყოფს მოწყობილობის მუშაობის დროს. NanoProtect-ის ფილტრისა და დამატენიანებელი ფითილის ვადის გასვლის მოახლოებისას ციმციმს დაიწყებს გამოცვლის ინდიკატორი და მიგანიშნებთ, რომ მათი გამოცვლაა საჭირო.
თუ ფილტრსა და ფითილს დროულად არ გამოცვლით, მოწყობილობა მუშაობას შეწყვეტს და დაიბლოკება.

NanoProtect-ის ფილტრის გამოცვლა (სურ. ‹)

შენიშვნა

- დაუშვებელია ფილტრის გარეცხვა ან ხელახლა გამოყენება.
- ფილტრების გამოცვლამდე ყოველთვის გამორთეთ ჰაერის გამწმენდი და შტეფსელიდან გამოაძრეთ შტეკერი.

ფილტრის შესახებ გამაფრთხილებელი შეტყობინების ინდიკატორის სტატუსი	შეასრულეთ შემდეგი მოქმედება:
ეკრანზე გამოჩნდება A3 და ციმციმს დაიწყებს ფილტრის შეცვლის ინდიკატორი.	შეცვალეთ მე-3 სერიის NanoProtect-ის ფილტრი (FY1410)
ეკრანზე გამოჩნდება C7 და ციმციმს დაიწყებს ფილტრის შეცვლის ინდიკატორი.	შეცვალეთ NanoProtect-ის აქტიური ნახშირის ფილტრი (FY1413)

1 მოწყობილობიდან ამოიღეთ გამოყენებული ფილტრები (სურ. 44).

შენიშვნა

- არ შეეხოთ ფილტრის ნაკეცებიან ზედაპირს და არ დასუნოთ ფილტრები, რადგან ისინი ჰაერიდან შეგროვებულ დამაბინძურებელ ნივთიერებებს შეიცავს.
- გამოყენებული ფილტრების განთავსების შემდეგ ხელები დაიბანეთ.

2 ახალ ფილტრებს მოაშორეთ ყველა შესაფუთი მასალა (სურ. 6).

3 მოწყობილობაში ჩადეთ ახალი ფილტრები (სურ. 7).

4 NanoProtect-ის ფილტრის ვარგისიანობის ვადის მრიცხველის გადასატვირთად შეხებით აირჩიეთ და 3 წამის განმავლობაში არ აუშვათ ხელი.

NanoCloud-ის მბრუნავი დამატენიანებელი ფითილის შეცვლა

ფილტრის შესახებ გამაფრთხილებელი შეტყობინების ინდიკატორის სტატუსი	შეასრულეთ შემდეგი მოქმედება:
ეკრანზე გამოჩნდება F1 და ციმციმს დაიწყებს ფილტრის შეცვლის ინდიკატორი (სურ. 45).	შეცვალეთ NanoCloud-ის მბრუნავი დამატენიანებელი ფითილი

1 ფითილის დამჭერს მოაცილეთ ფითილის ბორბალი (სურ. 38).

2 ბორბლის მეორე მხარეს ხრახნი დაატრიალეთ საათის ისრის საწინააღმდეგო მიმართულებით და ბორბლიდან მოხსენით ფითილი (სურ. 46).

3 ფითილის ბორბლის დასაშლელად ერთმანეთის მიყოლებით გახსენით ჩამკეტები ბორბლის კიდეზე (სურ. 47).

4 ამოიღეთ NanoCloud-ის გამოყენებული მბრუნავი დამატენიანებელი ფითილი (სურ. 48).

5 მოაშორეთ ყველა შესაფუთი მასალა NanoCloud-ის ახალ მბრუნავ დამატენიანებელ ფითილს (სურ. 12).

6 ფითილის ბორბალში ჩადეთ NanoCloud-ის ახალი მბრუნავი დამატენიანებელი ფითილი და შემდეგ შეკარით საკეტები ფითილის ბორბალზე (სურ. 49).

7 ფითილის ბორბალი მოათავსეთ ფითილის დამჭერზე (სურ. 13).

შენიშვნა

- ფითილის დამჭერზე ბორბლის მოთავსებისას ყურადღება მიაქციეთ, რომ ბორბლის შვერილები შესაბამის ღარებში მოხვდეს.

8 ისევ მოწყობილობაში ჩადეთ წყლის ქვესადგამი და რეზერვუარი (სურ. 14).

9 NanoCloud-ის მბრუნავი დამატენიანებელი ფითილის ვარგისიანობის ვადის მრიცხველის გადასატვირთად შეხებით აირჩიეთ ◷ და 3 წამის განმავლობაში არ აუშვათ ხელი.

7 ხარვეზების აღმოფხვრა

ამ თავში შეჯამებულია ყველაზე გავრცელებული პრობლემები, რომლებსაც მოწყობილობის გამოყენებისას შეიძლება შეხვდეთ. თუ ქვემოთ მოცემული ინფორმაციით პრობლემის გადაწყვეტას ვერ მოახერხებთ, მომხმარებელთა მხარდაჭერის ცენტრს მიმართეთ თქვენს ქვეყანაში.

პრობლემა	**შესაძლო გადაწყვეტა**
მოწყობილობა არ მუშაობს მიუხედავად იმისა, რომ ჩართულია ელექტროქსელში.	• ფილტრის შეცვლის ინდიკატორი ციმციმებდა, მაგრამ თქვენ NanoProtect-ის ფილტრი არ გამოგიცვლიათ და მოწყობილობა ამჟამად დაბლოკილია. ამ შემთხვევაში გამოცვალეთ ფილტრი და გადატვირთეთ ფილტრის ვარგისიანობის ვადის მრიცხველი. • წყლის ხელახლა შევსების ინდიკატორი ციმციმებს. დარწმუნდით, რომ წყლის რეზერვუარი სწორადაა დაყენებული და რეზერვუარში საკმარისი რაოდენობის წყალია.
მოწყობილობა არ მუშაობს მიუხედავად იმისა, რომ ჩართულია.	• მოწყობილობა მუშაობს, მაგრამ ღილაკების გამოყენება შეუძლებელია. შეამოწმეთ, ჩართულია თუ არა ბავშვთა უსაფრთხოება.
NanoCloud-ის მბრუნავ დამატენიანებელ ფითილზე რაღაც თეთრი ნარჩენებია.	• თეთრ ნარჩენებს ნადები ეწოდება და ის წყალში შემავალი მინერალებისგან შედგება. NanoCloud-ის მბრუნავ დამატენიანებელ ფითილზე არსებული ნადები გავლენას ახდენს დატენიანების ეფექტურობაზე, თუმცა თქვენი ჯანმრთელობისთვის მავნე არაა. მიჰყევით მომხმარებლის სახელმძღვანელოში მოცემულ ინსტრუქციებს დასუფთავების შესახებ.
ჰაერის გამომშვები ნახვრეტიდან ჰაერი არ გამოდის.	• შეაერთეთ მოწყობილობა კვების წყაროში და ჩართეთ.
ჰაერის გამომშვები ნახვრეტიდან გამომავალი ჰაერი მნიშვნელოვნად სუსტია ადრინდელთან შედარებით.	• წინასწარი ფილტრი დაბინძურებულია. გაასუფთავეთ წინასწარი ფილტრი (იხილეთ თავი „გასუფთავება“). • დარწმუნდით, რომ NanoProtect-ის ფილტრს ყველა შესაფუთი მასალა მოაშორეთ.
ჰაერის ხარისხი არ უმჯობესდება მიუხედავად იმისა, რომ დიდი ხანია, რაც ჰაერის გამწმენდი მუშაობს.	• შეამოწმეთ, ფილტრებიდან მოშორებულია თუ არა შესაფუთი მასალა. • ჰაერის გამწმენდში არ დევს ერთ-ერთი ფილტრი ან ფილტრი სწორად არაა ჩადებული. დარწმუნდით, რომ ყველა ფილტრი სწორადაა დაყენებული შემდეგი თანმიმდევრობით (ყველაზე შიგნით მდებარე ფილტრიდან დაწყებული): 1) მე-3 სერიის NanoProtect-ის ფილტრი (**FY1410**); 2) NanoProtect-ის აქტიური ნახშირის ფილტრი (**FY1413**); 3) წინასწარი ფილტრი. • ჰაერის ხარისხის სენსორი სველია. ჰაერის ხარისხის სენსორი სუფთა და მშრალი უნდა იყოს (იხილეთ თავი „გასუფთავება“).

პრობლემა	შესაძლო გადაწყვეტა
ტენიანობის მიზნობრივი დონის მიღწევას დიდი დრო სჭირდება.	• NanoCloud-ის ტექნოლოგია წყლის უხილავ ორთქლს თანაბრად ანაწილებს თქვენს ოთახში. სატენიანებლის მიერ გამოყოფილ ტენს მშრალ პირობებში კედლები, ავეჯი და თქვენი ოთახის სხვა ნივთები შთანთქავს. გარე, მშრალი ჰაერის ვენტილაცია ასევე გაზრდის დროს, რომელიც სამიზნე ტენიანობის მისაღწევადაა საჭირო. დატენიანებისა და გაწმენდის ოპტიმიზაციისთვის რეკომენდებულია კარებისა და ფანჯრების დახურვა გამოყენების დროს.
ვერ ვხედავ მოწყობილობიდან გამომავალ წყლის ორთქლს. მოწყობილობა მუშაობს?	• როცა აეროზოლი ძალიან თხელია, მისი დანახვა შეუძლებელია. ამ მოწყობილობას აქვს NanoCloud-ის დამატენიანებელი ტექნოლოგია, რომელიც ჯანსაღ, ტენიან ჰაერს უშვებს წყლის აეროზოლის წარმოქმნის გარეშე. აქედან გამომდინარე, თქვენ აეროზოლს ვერ ხედავთ.
მოწყობილობა უცნაურ სუნს გამოსცემს.	• თავიდან მოწყობილობამ შეიძლება გამოსცეს პლასტმასის სუნი. ეს ნორმალურია. თუმცა, თუ მოწყობილობა ფილტრების მოხსნის შემდეგაც კი დამწვრის სუნს გამოსცემს, Philips-ის სავაჭრო აგენტს ან Philips-ის სერვისცენტრს დაუკავშირდით. • გარკვეული პერიოდით გამოყენების შემდეგ ფილტრმა სუნი შეიძლება გამოსცეს შიდა ჰაერის შეწოვის გამო. მოხსენით ფილტრი და განიავებულ ადგილზე მზის პირდაპირი სხივებისა ქვეშ მოათავსეთ რამდენიმე საათის განმავლობაში. დააყენეთ ხელახლა და ცადეთ ისევ გამოყენება. თუ ცუდი სუნი დარჩება, შეცვალეთ ფილტრი.
მოწყობილობა ზედმეტად ხმაურობს.	• ფილტრებიდან ყველა შესაფუთი მასალა არ მოგიშორებიათ. გადაამოწმეთ, მოაშორეთ თუ არა ყველა შესაფუთი მასალა. • ვენტილატორის სიჩქარის დონის შესამცირებლად ვენტილატორის სიჩქარე შეცვალეთ.
მოწყობილობა მაინც აჩვენებს, რომ ფილტრია შესაცვლელი, მაგრამ უკვე შევცვალე.	• შესაძლოა, ტაიმერის/გადატვირთვის ღილაკი ◷ არ აირჩიეთ სწორად ან დროზე ადრე გაუშვით ხელი. შტეფსელში შეაერთეთ შტეკერი, მოწყობილობის ჩასართავად შეხებით აირჩიეთ ⏻, შეეხეთ ტაიმერის/გადატვირთვის ღილაკს ◷ და არ აუშვათ ხელი 3 წამის განმავლობაში.
ეკრანზე ჩნდება შეცდომის კოდები: „E1“, „E2“, „E3“, „E4“ ან „E5“.	• მოწყობილობა გაუმართავია. დაუკავშირდით მომხმარებელთა მხარდაჭერის ცენტრს თქვენს ქვეყანაში.

პრობლემა	**შესაძლო გადაწყვეტა**
Wi-Fi ვერ ყენდება.	• თუ რუტერი, რომელთანაც თქვენი გამწმენდია დაკავშირებული ორდიაპაზონიანია და ამჟამად 2,4 გჰც-იან ქსელთან არაა დაკავშირებული, იმავე რუტერის (2,4 გჰც) სხვა დიაპაზონზე გადადით და ხელახლა ცადეთ გამწმენდის დაწყვილება. 5 გჰც ქსელები მხარდაჭერილი არაა. • ვებ-ავთენტიფიკაციის ქსელები მხარდაჭერილი არაა. • შეამოწმეთ, Wi-Fi-ს რუტერის დაფარვის სივრცეში ხვდება თუ არა გამწმენდი. შეგიძლიათ, ცადოთ ჰაერის გამწმენდის Wi-Fi-ს როუტერთან უფრო ახლოს მოთავსება. • შეამოწმეთ, სწორია თუ არა ქსელის სახელი. ქსელი სახელი რეგისტრის მიმართ მგრძნობიარეა. • შეამოწმეთ, სწორია თუ არა Wi-Fi-ს პაროლი. პაროლი რეგისტრის მიმართ მგრძნობიარეა. • ხელახლა ცადე დაყენება იმ ინსტრუქციების მიხედვით, რომლებიც მოცემულია შემდეგ განყოფილებაში: „Wi-Fi-ს ხელახლა დაყენება". • Wi-Fi-ს კავშირს შეიძლება ხელი შეუშალოს ელექტრომაგნიტურმა ამ სხვა სახის ინტერფერენციამ. მოწყობილობა მოარიდეთ სხვა ელექტრონულ მოწყობილობებს, რომლებმაც ინტერფერენცია შეიძლება გამოიწვიოს. • შეამოწმეთ, მობილური მოწყობილობა ფრენის რეჟიმში ხომ არ არის. დარწმუნდით, რომ ფრენის რეჟიმი გამორთულია, როცა Wi-Fi-ს ქსელს უკავშირდებით. • პრობლემების აღმოფხვრის შესახებ ვრცელი და განახლებული რეკომენდაციების მისაღებად გაეცანით დახმარების განყოფილება აპში.

8 გარანტია და მხარდაჭერა

„Versuni" გთავაზობთ ორწლიან გარანტიას ამ პროდუქტის შეძენის შემდეგ. ეს გარანტია არ იქნება მოქმედი, თუ წუნი გამოწვეულია არასწორი გამოყენებით ან არაკვალიფიციური ტექნიკური მომსახურებით. ჩვენი გარანტია გავლენას არ ახდენს თქვენს სამომხმარებლო უფლებებზე, კანონის შესაბამისად. დამატებითი ინფორმაციის მისაღებად ან გარანტიის გამოსაყენებლად, გთხოვთ ეწვიოთ ჩვენს ვებგვერდს: www.philips.com/support.

ნაწილებისა და აქსესუარების შეკვეთა

თუ ნაწილის შეცვლა გჭირდებათ ან დამატებითი ნაწილის შეძენა გსურთ, ეწვიეთ Philips-ის სავაჭრო აგენტს ან იხილეთ www.philips.com/support.
თუ ნაწილების შეძენას ვერ ახერხებთ, Philips-ის მომხმარებელთა მხარდაჭერის ცენტრს დაუკავშირდით თქვენს ქვეყანაში.

9 შენიშვნები

ელექტრომაგნიტური ველები (ემვ)

ეს მოწყობილობა აკმაყოფილებს მოქმედ სტანდარტებსა და რეგულაციებს ელექტრომაგნიტური ველების ზემოქმედების შესახებ.

გადამუშავება

ეს სიმბოლო ნიშნავს, რომ ეს პროდუქტი ჩვეულებრივ საყოფაცხოვრებო ნარჩენებთან ერთად არ უნდა განთავსდეს (2012/19/EU).
დაიცავით თქვენი ქვეყნის წესები, რომლებიც ელექტრული და ელექტრონული პროდუქტების განცალკევებით შეგროვებას ეხება. ნარჩენების სწორი განთავსება ხელს უწყობს გარემოსა და ადამიანის ჯანმრთელობისთვის უარყოფითი შედეგების თავიდან აცილებას.

შენიშვნა

App Store არის მომსახურების ნიშანი, რომელიც ეკუთვნის კომპანიას Apple Inc.
Google Play არის სავაჭრო ნიშანი, რომელიც ეკუთვნის კომპანიას Google Inc.

ევროკავშირის მოთხოვნებთან შესაბამისობის გამარტივებული დეკლარაცია

აქვე, DAP B.V. აცხადებს, რომ რადიოაპარატურის ტიპი AC2729 შეესაბამება დირექტივას 2014/53/EU. ევროკავშირის მოთხოვნებთან შესაბამისობის დეკლარაციის სრული ტექსტი ხელმისაწვდომია შემდეგ ინტერნეტ-მისამართზე: www.philips.com.

Мазмұны

1 Маңызды 136
Қауіпсіздік 136

2 Сіздің ауа тазартқышыңыз 138
Өнімге шолу (1-сурет) 138
Басқару құралдарына шолу (2-сурет) 138

3 Жұмысты бастау 139
NanoProtect сүзгісін орнату 139
Ылғалдандыруды дайындау 139
Wi-Fi желісіне қосылу 140

4 Құрылғыны пайдалану 141
Ауа сапасы шамының мағынасы 141
Қосу және өшіру 141
Ылғалдылық деңгейін орнату 141
Жұмыс режимін ауыстыру 142
Шам өшіру түймесін қолдану 142
Көрсету режимін ауыстырып қосу 142
Авто режим параметрін өзгерту 143
Желдеткіш жылдамдығын өзгерту 143
Таймерді орнату 143
Балалардан қорғау құлпын реттеу 144
Су деңгейі 144

5 Тазалау 144
Тазалау кестесі 144
Құрылғының корпусын тазалау 145
Ауа сапасы сенсорын тазалау 145
Су ыдысын, су науасын және NanoCloud айналмалы ылғалдандыру тампонын тазалау 145
Алдын ала тазалау сүзгісін тазалау 146
NanoCloud айналмалы ылғалдандыру тампонының қағын тазалау 146

6 Сүзгі мен тампонды ауыстыру 147
Таза ауаны сақтау құлпының мағынасын түсіну 147
NanoProtect сүзгісін ауыстыру (43-сурет) 147
NanoCloud айналмалы ылғалдандыру тампонын ауыстыру 148

7 Ақауларды жою 149

8 Кепілдік және қолдау 151
Бөлшектерге және қосалқы құралдарға тапсырыс беру 151

9 Ескертулер 151
Электромагниттік өрістер (ЭМӨ) 151
Өңдеу 151
Ескерту 151
ЕО жеңілдетілген сәйкестік туралы декларациясы 151

1 Маңызды

Қауіпсіздік

Құралды қолданбастан бұрын осы пайдаланушы нұсқаулығын мұқият оқып шығыңыз да, оны келешекте қарау үшін сақтап қойыңыз.

Қауіпті жағдайлар

- Ток соғуын немесе өртті болдырмау үшін құралға су немесе басқа сұйықтық және тұтанғыш заттар кірмеуін қадағалаңыз.
- Ток соғуын және/немесе өртті болдырмау үшін құрылғыны сумен немесе басқа сұйықтықпен және тұтанғыш заттармен тазаламаңыз.
- Құрылғы айналасында инсектицидтер немесе әтір сияқты ешбір тұтанғыш материалдарды бүркемеңіз.
- Су ыдысындағы су ішуге жарамсыз. Бұл суды ішпеңіз және оны жануарларға беру немесе өсімдіктерді суғару үшін пайдаланбаңыз. Су ыдысын босатқанда суды құбырға төгіңіз.

Ескерту

- Жоғары ылғал деңгейлері қоршаған ортада микроағзалардың өсуіне жағдай жасайтынын ескеріңіз.
- Ылғалдағыштың айналасындағы аймақтың ылғалдануына немесе сулануына жол бермеңіз. Ылғалдану орын алса, ылғалдағыштың шығаратын қуаттылығын азайтыңыз. Ылғалдағыштың шығаратын қуаттылығын азайту мүмкін болмаса, ылғалдағышты пайдалану кезінде үзіліс жасап тұрыңыз. Кілемдер, перделер, шымылдықтар немесе дастархандар сияқты сіңіргіш материалдардың ылғалдануына жол бермеңіз.
- Құрылғы пайдаланылмай тұрған кезде ешқашан ыдыста су қалдырмаңыз.
- Сақтау алдында ылғалдағышты босатып, тазалаңыз. Ылғалдағышты келесі пайдалану алдында тазалаңыз.
- Құрылғыны қосар алдында құрылғы бүйірінде көрсетілген кернеу жергілікті қуат кернеуіне сәйкес келетіндігін тексеріңіз.
- Қуат сымы зақымданған болса, қауіпті жағдай орын алмауы үшін, оны тек Philips компаниясында, Philips мақұлдаған қызмет орталығында немесе білікті мамандар ауыстыруы керек.
- Құрылғының штепселі, қуат сымы немесе өзі зақымданған болса, оны қолданбаңыз.
- Бұл құрылғыны 8 және одан жоғары жастағы балалар мен физикалық, сезу немесе ойлау қабілеттері шектеулі не болмаса тәжірибесі және білімі аз адамдар қадағалаумен немесе құрылғыны қауіпсіз пайдалануға қатысты нұсқаулар алған және байланысты қауіптерді түсінген жағдайда пайдалана алады.
- Тазалау және пайдаланушының қызмет көрсету жұмысын балалар бақылаусыз орындамауы керек.
- Балаларды бақылап, олардың құралмен ойнамауын қадағалаңыз.
- Ауа кіріс жері мен ауа шығыс жерін бітеп тастамаңыз, мысалы, ауа шығатын жерге немесе ауа кіретін жердің алдына зат қоймаңыз.
- 31,62 мВт максималды шығыс қуатына (БИСҚ) ие 2,4 ГГц жиілігі бар 802.11b/g/n негізіндегі WiFi стандартты интерфейсі.

Ескерту

- Бұл құрылғыны дұрыс вентиляция жасау үшін, әдеттегі шаңсорғыш ретінде немесе тамақ пісіріп жатқанда түтін сорғыш не желдеткіш ретінде қолдануға болмайды.
- Егер құрылғыға қуат беру үшін пайдаланылатын розетканың байланысы нашар болса, құралдың штепселі қызады. Құралды дұрыстап қосылған розеткаға қосыңыз.
- Әрқашан құралды құрғақ, тұрақты, тегіс және көлденең бетке қойыңыз және пайдаланыңыз.
- Құрылғының арт жағы мен екі жанынан кемінде 20 см және үстіңгі жағынан кемінде 30 см бос орын қалдырыңыз.
- Құрылғының жоғарғы жағына ешнәрсе қоймаңыз.
- Құралға конденсаттың тамуын болдырмау үшін құралды тікелей салқындатқыш астына қоймаңыз.
- Құралды қоспай тұрып, барлық сүзгілер дұрыс орнатылғанын тексеріңіз.

- Тек осы құралға арналған түпнұсқалық Philips сүзгілерін пайдаланыңыз. Басқа ешбір сүзгілерді пайдаланбаңыз.
- Құралды қатты заттармен соғып алудан сақтаңыз (әсіресе ауа кірісін және ауа шығысын).
- Жарақат алуды немесе құрылғының дұрыс емес жұмыс істеуін болдырмау үшін ауа шығысына немесе ауа кірісіне саусақтарды немесе заттарды салмаңыз.
- Үй ішінде жәндіктерге қарсы қолданатын түтін тәріздес шашыратқыш қолданған болсаңыз немесе майлы қалдықтар, жанып жатқан фимиам, тұтатылған темекі ұшқындары не химиялық булану бар орындарда бұл құрылғыны қолдануға болмайды.
- Бұл құрылғыны газ құрылғысы, жылыту құрылғысы немесе ошақ/камин жанында қолдануға болмайды.
- Су толтыру, тазалау немесе басқа техникалық қызмет көрсетуді орындау алдында әрқашан құралды розеткадан ажыратыңыз.
- Бұл құралды қатты температура өзгерістері бар бөлмеде қолдануға болмайды.
- Кедергінің алдын алу үшін құрылғыны теледидар, радио және радио сағат сияқты ауа арқылы радио толқындарын пайдаланатын электр құрылғыларынан кем дегенде 2 м қашығырақ қойыңыз.
- Құрылғы ұзақ уақыт бойы пайдаланылмаса, сүзгілерде бактериялар өсуі мүмкін. Ұзақ уақыт пайдаланбағаннан кейін сүзгілерді тексеріңіз. Сүзгілер өте лас болса, оларды ауыстырыңыз («Сүзгіні және тампонды ауыстыру» тарауын қараңыз).
- Құрылғы тек үй ішінде қалыпты жұмыс жасау жағдайларында ғана қолдануға арналған.
- Құралды ванна, дәретхана немесе ас үй сияқты дымқыл немесе температурасы жоғары бөлмеде қолдануға болмайды.
- Құрылғы көмірқышқыл тотығын (CO) немесе радонды (Rn) шығармайды. Оны жану процестерге және қауіпті химикаттарға қатысты сәтсіз жағдайда қауіпсіздік құрылғысы ретінде пайдалануға болмайды.
- Су ыдысына тек салқын ағын суды құйыңыз. Жерден алынған суды немесе ыстық суды пайдаланбаңыз.
- Су ыдысына судан басқа ешбір затты құймаңыз. Су ыдысына иістендіргіш салмаңыз.
- Егер ылғалдандыру функциясы ұзақ уақыт бойы пайдаланылмаса, су ыдысын және NanoCloud айналмалы ылғалдандыру тампон науасын тазалап, NanoCloud айналмалы ылғалдандыру тампонын ауамен құрғатыңыз.
- Құрылғыны жылжыту керек болса, алдымен оны қуат көзінен ажыратыңыз. Одан кейін су ыдысын және су науасын босатыңыз немесе алыңыз. Құрылғының екі жағын ұстап көлденеңінен тасымалдаңыз.
- Толтыру және тазалау барысында құрылғыны қуат көзінен ажыратыңыз.

2 Сіздің ауа тазартқышыңыз

Сатып алғаныңыз құтты болсын және Philips компаниясына қош келдіңіз!
Philips ұсынатын қолдауды толық пайдалану үшін өніміңізді www.philips.com/welcome.
Philips ауа тазартқышы үй ішінде отбасыңыздың денсаулығы үшін таза, ылғалды ауаны құрады. Ол NanoCloud технологиясы қолданылған булануды бақылаудың үздік жүйесін ұсынады.
Құрылғыда құрғақ ауаға H2O молекулаларын қосып, таза ылғал ауа түзетін және суды буландырмайтын сүзгі орнатылған.
Ылғалдандыру сүзгісі бактериялар, кальций және басқа да ұсақ бөлшектерді судан сүзіп алады. Ол сіздің үйіңізге тек таза, ылғалдандырылған ауа жеткізеді. Қысқы маусымда немесе желдеткіштен келетін құрғақ ауа енді болмайды.
Құралды қолданбастан бұрын осы пайдаланушы нұсқаулығын мұқият оқып шығыңыз да, оны келешекте қарау үшін сақтап қойыңыз.

Өнімге шолу (1-сурет)

A	Басқару панелі
B	Су ыдысы
C	Тампон қолдауы
D	Су науасы
E	Бір бағытты доңғалақтар
F	Тампон дөңгелегі
G	NanoCloud айналмалы ылғалдандыру тампоны (**FY2425**)
H	Артқы жақ қақпағы
I	Алдын ала фильтірлеу
J	NanoProtect белсендірілген көмір сүзгісі (FY1413)
K	NanoProtect сүзгісі сериясы 2 (FY1410)
L	Ауа сапасы сенсоры
M	Ауа шығыс жері

Басқару құралдарына шолу (2-сурет)

Басқару тақтасының түймелері

	Қуатты қосу/өшіру түймесі
	Балалардан құлыптау түймесі
	Авто режим түймесі
	Желдеткіш жылдамдығы түймесі
	Ылғалдылық параметрі түймесі
	Жарықтандыруды азайту түймесі
	2-1 режимін қосу/өшіру түймесі
	Таймер/қайта орнату түймесі

Дисплейлі панель

	Дем алу режимі
	Автоматты режим
	Аллергендерді ұстап қалу режимі
	Ауаны тазарту режимі
	1-де 2 режимі
	Сүзгіні ауыстыру дабылы
	Судың төмен деңгейі туралы хабарлама
	Алдын ала тазалау сүзгі мен тампонды тазалау дабылы
PM2.5	PM2.5 дисплейі
IAI	Аллергендер деңгейінің дисплейі
	Wi-Fi индикаторы

3 Жұмысты бастау

NanoProtect сүзгісін орнату

Құрылғыны қолданудың алдында, сүзгіден барлық қаптама материалдарын алып тастаңыз да, оны құрылғыға төменде көрсетілгендей орнатыңыз:

Ескертпе

- Белгінің жаны сізге қарап тұрғанына көз жеткізіңіз.

1 Құрылғыдан босату үшін артқы тақтаның үстіңгі бөлігін тартыңыз (③-сурет).
2 Қысқышты төмен басып, алдын ала тазалау сүзгісін өзіңізге қарай тартыңыз (④-сурет).
3 Барлық сүзгілерді алып тастаңыз (⑤-сурет).
4 NanoProtect сүзгісінің барлық бума материалдарын алып тастаңыз (⑥-сурет).
5 NanoProtect сүзгісін кері құрылғыға салыңыз (⑦-сурет).
6 Алдын ала тазалау сүзгісін кері құрылғыға салып, алдын ала тазалау сүзгісін құрылғы астына бекітіп, алдын ала тазалау сүзгісі үстіндегі қысқыштарды құрылғыға қарсы басыңыз (⑧-сурет).
7 Артқы қақпақты қайта тіркеу үшін, алдымен, тақтаны құрылғы астына бекітіп, одан кейін тақта үстіне құрылғыға қарсы басыңыз (⑨-сурет).

Ылғалдандыруды дайындау

1 Су ыдысын тартып алыңыз (⑩-сурет).
2 Су науасын жоғары көтеріп, көлденеңінен сыртқа тартыңыз (⑪-сурет).
3 NanoCloud айналмалы ылғалдандыру тампонының барлық бума материалын алып тастаңыз (⑫-сурет).

Ескертпе

- Ылғалдандыру тампоны сатып алу кезінде тампон дөңгелегіне монтаждалады.

4 Тампон дөңгелегін тампон тірегіне салыңыз (⑬-сурет).

Ескертпе

- Тампон дөңгелегін тампон тірегіне салу кезінде тампон дөңгелегіндегі проекциялар тиісті ойықтарда жатқанын тексеріңіз.

5 Су ыдысын құрылғыға салыңыз (⑭-сурет).
6 Босату үшін су ыдысы қақпағын сағат тіліне қарсы бұраңыз (⑮-сурет).
7 Су ыдысына салқын ағын су құйыңыз (⑯-сурет).
8 Су ыдысына берік құлыптау үшін үстіңгі қақпақты сағат тілімен бұраңыз (⑰-сурет).
9 Су науасын құрылғыға салыңыз (⑱-сурет).

Wi-Fi желісіне қосылу

Wi-Fi қосылымын бірінші рет теңшеу

1 Келесіні жүктеп, орнатыңыз:
Air+ қолданбасын App Store немесе Google Play дүкенінен.

2 Ауа тазартқыштың қуат сымын электрлік розеткаға қосыңыз да, ауа тазартқышты қосу үшін ⏻ түймесіне тиіңіз.
↳ Wi-Fi индикаторы бірінші рет қызғылт-сары түспен жыпылықтайды.

3 Сіздің смартфоныңыз немесе планшетіңіз Wi-Fi желісіне қосылғанын тексеріңіз.

4 Air+ қолданбасын іске қосыңыз және «Жаңа құрылғыны қосу» түймесін басыңыз немесе экранның жоғарғы жағындағы «+» түймесін басыңыз.
Ауа тазартқышты желіге қосу үшін экрандағы нұсқауларды орындаңыз.

5 Wi-Fi индикаторы ойдағыдай жұптасып, қосылғаннан кейін ақ болып жанады. Жұптастыра алмаған жағдайда, ақаулардың диагностикасы бойынша қосымша және өзекті кеңестер алу үшін Air+ қолданбасында ақауларды іздеу және жою бөлімін немесе анықтама бөлімін қараңыз.

Ескертпе

- Бұл нұсқаулық, ауа тазартқыш бірінші рет теңшелетін болса ғана жарамды. Егер желі өзгерсе немесе орнатуды қайта орындау қажет болса, Wi-Fi қосылымын қалпына келтіру-беттегі «140» бөлімін қараңыз.
- Сіздің смартфоныңызға немесе планшетіңізге бірден артық ауа тазартқышты қосқыңыз келсе, сізге бұны рет-ретімен жасау қажет. Екінші ауа тазартқышты теңшеуден бұрын бірінші ауа тазартқыштың теңшелімін аяқтаңыз.
- Сіздің смартфоныңыздың немесе планшетіңіздің және ауа тазартқыштың арасындағы қашықтық 10 метрден аспайтынына және кедергілердің болмауына көз жеткізіңіз.

Wi-Fi қосылымын қалпына келтіру

Ескертпе

- Бұл, ауа тазартқыш қосылған желіні әдепкі түрде өзгерту жағдайларына қатысты болып келеді.
- Желіні үнсіз келісім бойынша ауыстырған кезде Wi-Fi желісіне қосылуын түсіріңіз.

1 Ауа тазартқыштың қуат сымын электрлік розеткаға қосыңыз да, ауа тазартқышты қосу үшін ⏻ түймесіне тиіңіз.

2 ⏻ және 🔒 түймелерін сигнал шыққанға дейін бір уақытта 3 секунд бойы түртіңіз.
↳ Ауа тазартқыш жұптасу режиміне өтеді.
↳ Wi-Fi индикаторы қызғылт-сары түспен жыпылықтайды.

3 «**Wi-Fi қосылымын бірінші рет теңшеу**» бөліміндегі 4-5 қадамдарды орындаңыз.

4 Құрылғыны пайдалану

Ауа сапасы шамының мағынасы

PM2.5 деңгейі	Ауа сапасы шамының түсі	Ауа сапасының деңгейі
≤12	Көк	Жақсы
13-35	Көк-қызылкүрең	Орташа
36-55	Қызылкүрең-қызыл	Нашар
>55	Қызыл	Өте нашар

Ауа сапасының шамы құрал қосылғанда автоматты түрде жанады және барлық түстер кезекпен жанады. Қысқа уақытта ауа сапасының сенсорлары қоршаған ортаның ауа сапасына сәйкес келетін түсті таңдайды.

PM2.5

AeraSense сезгіш технологиясы ауадағы ең кішкентай бөлшек өзгерісін дұрыс анықтап, жылдам жауап береді. Ол нақты уақыттағы PM2.5 кері байланысына төзімділік береді. Ауадағы ластағыш заттардың көбісінің көлемі PM2.5-нен кіші болып келеді – яғни көлемі 2,5 микрометрден кіші ауадағы бөлшектердің ластағыш заттарына қатысты. Орынжайдағы ұсақ бөлшектердің кеңінен таралған қайнар көздері – темекі түтіні, пісіріліп жатқан тағамның түтіні, жанып тұрған білтелер. Ауадағы кейбір батареялар және зеңнің ең ұсақ споралары, үй жануарларының аллергендері және үйдегі шаңның кене аллергендерінің көлемі де PM2.5-тен шағын.

IAI

Кәсіби деңгейлі **AeraSense** датчигі ішкі ауа аллергені деңгейін анықтап, ішкі ауа аллергендерінің 1-12 ықтимал қауіп деңгейінің сандық кері байланысы көрсетілуі мүмкін. 1 саны ең жақсы ауа сапасын көрсетеді.

Қосу және өшіру

1 Ашаны қуат розеткасына қосыңыз.
   ↳ Құрал сигнал береді.

2 Ауа тазартқышын қосу үшін ⏻ басыңыз.
   ↳ Құрылғы әдепкі бойынша экранда 🏠 көрсетілуімен 2-1 режимінде басқарылады.
   ↳ Құрылғыны қыздыру кезінде экранда «▬▬▬» көрсетіледі. Тек ауадағы қатты бөлшектерді өлшегеннен кейін құрылғы әдепкі бойынша PM2.5 деңгейін көрсетіп, автоматты режимде басқарылады.
   ↳ Шамамен 30 секунд ауа сапасын өлшегеннен кейін ауа сапасының сенсоры автоматты түрде сәйкес ауа сапасы шамының түсін таңдайды.

3 Құрылғыны өшіру үшін ⏻ түймесін 3 секунд басып тұрыңыз.

Ескертпе

- Құрылғы қосу/өшіру түймесімен өшірілгеннен кейін ⏻ аша әлі розеткада болса, қайта қосылған кезде құрылғы бастапқы параметрлердің негізінде жұмыс істеуді жалғастырады.

Ылғалдылық деңгейін орнату

1 Ауа ылғалдылығын 40%, 50%, 60% немесе «▬ ▬» күйіне орнату үшін 💧 түймесін қайталап басыңыз. (⑲-сурет) тармағын таңдаңыз.

Ескертпе

- « ▬ ▬ » ылғалдылық деңгейі таңдалса, құрылғы орта ылғалдылығы деңгейі 70% ауаның салыстырмалы ылғалдылығы шамасына жеткенше бөлмені ылғалды етіп сақтайды.

Ескертпе

- Мақсатты ылғалдылық деңгейіне жеткен кезде тампон дөңгелегінің айналуы тоқтайды. Ылғалдылық мақсатты деңгейден төмен түскен кезде қайта айнала бастайды.
- Егер ылғалдылық деңгейін жылдам арттыру керек болса, жоғарырақ желдеткіш жылдамдығын таңдауға болады.

Жұмыс режимін ауыстыру

Құрылғыда екі жұмыс режимі бар, ТЕК тазалау режимі және 2-1 режимі.

1 режимін таңдау түймесін түртіп, ТЕК тазалау режиміне (⑳-сурет) ауысыңыз.
   ↳ Құрылғы ТЕК тазалау режимінде басқарылған кезде экранда көрсетіледі.

2 режимін таңдау түймесін қайтадан түртіп, 2-1 режиміне (㉑-сурет) ауысыңыз.
   ↳ құрылғы 2-1 режимінде басқарылған кезде экранда көрсетіледі.
   ↳ Ағымдағы ылғалдылық деңгейі экранда әдепкі түрде көрсетіледі.

Ескертпе

- Экранда ылғалдылық деңгейі 3 секунд бойы көрсетіліп тұрады, содан кейін IAI немесе PM2.5 деңгейлерінің бірі қалыпты болмаса, олардың ең жоғары деңгейі көрсетіледі.

Шам өшіру түймесін қолдану

Шам басқару түймесімен ауа сапасының шамын, дисплей экранын және қажет болса, функция индикаторын қосуға немесе өшіруге болады.

1 шам өшіру түймесі бір рет басылса, ауа сапасы шамы өшеді.

2 жарық өшіру түймесін қайта бассаңыз, ауа сапасы жарығы мен дисплей тақтасы өшеді.

3 Шам өшіру түймесін үшінші рет түртсеңіз, барлық шамдар қайта жанады.

Көрсету режимін ауыстырып қосу

Құрылғыда үш дисплей режимі бар: PM2.5 дисплейі, IAI дисплейі және ылғалдылық деңгейі дисплейі.

Ескертпе

- Құрылғы әдепкіде PM2.5 деңгейін көрсету режимінде жұмыс істейді.

1 IAI дисплейіне ауыстыру үшін түймесін 3 секунд басып тұрыңыз (㉒-сурет).
   ↳ IAI индикаторы және IAI деңгейі экранда көрсетіледі.

2 Нақты ылғалдылық деңгейі дисплейіне ауыстыру үшін түймесін 3 секунд екі рет басып тұрыңыз (㉓-сурет).

3 PM2.5 дисплейіне ауыстыру үшін түймесін 3 секунд басып тұрыңыз (㉔-сурет).
   ↳ PM2.5 индикаторы және PM2.5 нақты деңгейі экранда көрсетіледі.

Ескертпе

- Экранда ылғалдылық деңгейі 3 секунд бойы көрсетіліп тұрады, содан кейін IAI немесе PM2.5 деңгейлерінің бірі қалыпты болмаса, олардың ең жоғары деңгейі көрсетіледі.

Авто режим параметрін өзгерту

Автоматты режимді (Ⓐ), аллерген режимін ( ) және ұйқы режимін (SL) таңдауға болады.

Автоматты режим

Автоматты режимінде құрылғы қоршаған ортадағы ауа ылғалдылығы және ауа сапасы сай тиісті желдеткіш жылдамдығын таңдайды.

- Автоматты режимді таңдау үшін желдеткіш жылдамдығы түймесін басыңыз (㉕-сурет).
  - ↳ Автоматты (A) және Ⓐ экранда көрсетіледі.
  - ↳ Құрылғы әдепкі бойынша автоматты режимінде жұмыс істейді.

Аллергендерді ұстап қалу режимі

Өте сезімтал аллергендерді бақылау режимінде құрылғы қоршаған ауадағы аллергендер деңгейінің болмашы өзгерісіне де әсер етеді.

- Аллерген режимін таңдау үшін автоматты режимі түймесін басыңыз (㉖-сурет).
  - ↳ Автоматты (A) және экранда көрсетіледі.

Ұйқы (SL)

Ауа тазартқыш ұйқы режимінде өте төмен жылдамдықта тыныш жұмыс істейді.

- Ⓐ автоматты режим түймесін басып, ұйқы режимін таңдаңыз (SL) (㉗-сурет).
  - ↳ Ұйқы (SL) және экранда көрсетіледі.

Ескертпе

- Ешбір түймені бір минут бойы баспаған жағдайда, қоспағанда, барлық шамдар өшеді.
- Шамдарды ешбір түймені баспай қоса қолмен аласыз.

Желдеткіш жылдамдығын өзгерту

Желдеткіштің бірнеше жылдамдығы бар.

Қолмен

- Желдеткіштің қажетті жылдамдығын таңдау үшін желдеткіш жылдамдығы түймесін түртіңіз (**1**, **2** немесе **3**) (㉘-сурет).

Турбо (t)

Турбо режимінде ауа тазартқыш ең жоғары жылдамдықпен жұмыс істейді.

- Турбо режимін (t) таңдау үшін желдеткіш жылдамдығы түймесін басыңыз (㉙-сурет).

Таймерді орнату

Таймермен құрылғыны белгіленген сағат бойы жұмыс істейтін етіп орнатуға болады. Орнатылған уақыт өткенде құрылғы автоматты түрде өшеді.

- Құрылғы жұмыс істеуі керек сағатты таңдау үшін таймер/қайта орнату түймесін қайта-қайта басыңыз (㉚-сурет).
  - ↳ Таймер 1 - 12 сағат аралығында қолжетімді.
- Таймер функциясын тоқтату үшін таймер/қайта орнату түймесін экранда «---» көрсетілгенше басыңыз.

Балалардан қорғау құлпын реттеу

1 Балалардан қорғау құлпын белсендіру үшін балалардан қорғау құлпы түймесін 3 секунд басып тұрыңыз (31-сурет).
   ↳ L экранда 3 секунд көрсетіледі.
   ↳ Балалардан қорғау құлпы қосылып тұрса, барлық басқа түймелер жауап бермейді.

2 Балалардан қорғау құлпын өшіру үшін балалардан қорғау құлпы түймесін 3 секунд қайта басып тұрыңыз (32-сурет).
   ↳ UL экранда 3 секунд көрсетіледі.

Су деңгейі

Құрал жағындағы су деңгейі құралдың бүйіріндегі су деңгейінің терезесі арқылы көрінеді.
Су ыдысында су жеткіліксіз болған кезде су ыдысын толтыру керектігін көрсету үшін су толтыру шамы қосылады. (33-сурет).

Ескертпе

- Су ыдысында су болмаған кезде тампон дөңгелегінің айналуы тоқтайды. Су ыдысы сумен қайта толтырылған кезде тампон дөңгелегі қайта айнала бастайды.

5 Тазалау

Ескертпе

- Құралды тазалар алдында, оны әрқашан өшіріңіз.
- Құралды немесе тоқ сымын суға немесе басқа сұйықтыққа батыруға болмайды.
- Құрылғының кез келген бөлігін тазалау үшін ағартқыш немесе алкоголь сияқты абразивті, агрессивті немесе тұтанғыш тазалағыш заттарды ешқашан пайдаланбаңыз.
- Тек алдын ала тазалау сүзгісін және NanoCloud айналмалы ылғалдандыру тампонын жууға болады. NanoProtect сүзгісін жууға және шаңсорғышпен тазалауға болмайды.

Тазалау кестесі

Жиілік	Тазалау әдісі
Қажет болғанда	Құрылғының корпусын құрғақ шүберекпен сүртіңіз.
Апта сайын	Су ыдысын, су науасын және NanoCloud айналмалы ылғалдандыру тампонын шайыңыз.
Тазалау белгішесі жанса, F0 пернесі экранда көрсетіледі.	Алдын ала тазалау сүзгісін тазалаңыз.
	NanoCloud бұрылыс ылғалдандыру сүзгісі қағын сумен және ақ сірке сумен (5% сірке қышқылы) немесе сумен және лимон қышқылымен кетіріңіз.

Құрылғының корпусын тазалау

Шаң жиналмау үшін құрылғының ішін және сыртын уақытылы түрде тазалаңыз.

1 Құрал корпусының шаңын жұмсақ, құрғақ шүберекпен сүртіп алыңыз.
2 Ауа шығысын жұмсақ құрғақ матамен тазалаңыз.

Ауа сапасы сенсорын тазалау

Тазартқыш дұрыс жұмыс істеуі үшін ауа сапасы сенсорын 2 ай сайын тазалаңыз. Тазартқыш шаң ортада пайдаланылатын болса, оларды жиірек тазалаңыз.

Ескертпе

- Бөлмедегі ылғалдылық деңгейі өте жоғары кезде ауа сапасы сенсорындағы конденсат артуы мүмкін. Нәтижесінде, ауа сапасының шамы ауа сапасы жақсы болса да, ауа сапасын нашар деп көрсетуі мүмкін. Осындай жағдайда ауа сапасының сенсорын тазалау немесе қолмен реттелетін жылдамдық параметрлерінің бірін таңдау керек.

1 Ауа сапасы сенсорының кірісі мен шығысын жұмсақ щеткамен тазалаңыз (㉞-сурет).
2 Ауа сапасы сенсоры қақпағын ашыңыз (㉟-сурет).
3 Ауа сапасы сенсорын, шаң болған кіріс және шығыс жолын дымқылдау мақта тампонымен тазалаңыз (㊱-сурет).
4 Оларды құрғақ мақта тампонмен құрғатыңыз.
5 Ауа сапасы сенсоры қақпағын қайта тіркеңіз (㊲-сурет).

Су ыдысын, су науасын және NanoCloud айналмалы ылғалдандыру тампонын тазалау

Ескертпе

- Таза сақтау үшін су ыдысын, су науасын және NanoCloud айналмалы ылғалдандыру тампонын апта сайын тазалаңыз.

1 Су ыдысын тартып алыңыз (⑩-сурет).
2 Су науасын жоғары көтеріп, көлденеңінен сыртқа тартыңыз (⑪-сурет).
3 Тампон дөңгелегін тампон тірегінен алыңыз (㊳-сурет).
4 Су ыдысын, су науасын және NanoCloud айналмалы ылғалдандыру тампонын ағын су астында шайыңыз.

Ескертпе

- Тазалау барысында NanoCloud айналмалы ылғалдандыру тампоны дөңгелегін алмаңыз.
- NanoCloud айналмалы ылғалдандыру тампонын қырмаңыз немесе тікелей күн сәулесі астына қойыңыз.
- Қажет болса, су ыдысын және су науасын тазалау үшін жұмсақ жуғыш затты пайдаланыңыз. Бұндай жағдайда су ыдысын және су науасын дұрыстап шайыңыз.

5 Су ыдысы мен су науасы сыртын құрғатып сүртіңіз.
6 Тампон дөңгелегін тампон тірегіне салыңыз (⑬-сурет).

Ескертпе

- Тампон дөңгелегін тампон тірегіне салу кезінде тампон дөңгелегіндегі проекциялар тиісті ойықтарда жатқанын тексеріңіз.

7 Су ыдысын құрылғыға салыңыз (⑭-сурет).
8 Су науасын құрылғыға салыңыз (⑱-сурет).

Алдын ала тазалау сүзгісін тазалау

Ескертпе

- Бұзылған, тозған немесе сынған алдын ала сүзгіні қолданбаңыз. www.philips.com/support веб-сайтына өтіңіз немесе еліңіздегі тұтынушыларға қызмет көрсету орталығына хабарласыңыз.

Сүзгінің ескерту шамының күйі	Мұны бақылау
F0 пернесі экранда көрсетіліп, тампон мен алдын ала тазалау сүзгісін тазалау дабылы қосылады	Алдын ала тазалау сүзгісін тазалау

1 Құрылғыдан босату үшін артқы тақтаның үстіңгі бөлігін тартыңыз (3-сурет).
2 Алдын ала тазалау сүзгісін алу үшін қысқышты төмен басыңыз және сүзгіні өзіңізге қарай тартыңыз (4-сурет).
3 Алдыңғы сүзгіні ағын судың астында жуыңыз. Алдын ала тазалау сүзгісі өте лас болса, шаңды кетіру үшін жұмсақ щетканы пайдаланыңыз (39-сурет).
4 Алдыңғы сүзгіні ауада құрғатыңыз.

Ескертпе

- Алдын ала тазалау сүзгісі толықтай құрғақ екендігін тексеріңіз. Әлі де дымқыл болса, бактерия көбейіп, алдын ала тазалау сүзгісінің жарамдылық мерзімін қысқартуы мүмкін.

5 Алдын ала тазалау сүзгісі толығымен құрғатылған кезде оны артқы тақтаға салыңыз (8-сурет).
6 Алдын ала тазалау сүзгісінің тазалау уақытын қайта орнату үшін ◷ түймесін 3 секунд басып тұрыңыз.

NanoCloud айналмалы ылғалдандыру тампонының қағын тазалау

Сүзгінің ескерту шамының күйі	Мұны бақылау
F0 пернесі экранда көрсетіліп, тампон мен алдын ала тазалау сүзгісін тазалау дабылы қосылады	NanoCloud айналмалы ылғалдандыру тампонының қағын тазалау (FY2425)

1 Су ыдысын тартып алыңыз (10-сурет).
2 Су науасын жоғары көтеріп, көлденеңінен сыртқа тартыңыз (11-сурет).
3 Тампон дөңгелегін тампон тірегінен алыңыз (38-сурет).
4 NanoCloud бұрылыс ылғалдандыру сүзгісін тазалау агентіне (мысалы, араластырылған ақ сірке суы, лимон қышқылы ерітіндісі) екі сағатқа малып алыңыз (40-сурет).

Ескертпе

- Жұмсақ немесе қышқыл тазалау құралын пайдаланыңыз
  - Ақ сірке суын (5% сірке қышқылы) тең мөлшерді сумен араластырыңыз
  - 24 г лимон қышқылы мен 4 л су қоспасы
- Егер сүзгіде ақ шөгінді (қақ) болса, ақ шөгінділері бар жағын суға батырыңыз.
- Қақтан кетіру кезінде NanoCloud бұрылыс ылғалдандыру сүзгісін дөңгелектен шешпеңіз.

5 Сірке суы немесе сірке қышқылы қалдықтарын шаю үшін NanoCloud айналмалы ылғалдандыру тампонын шүмек астында шайыңыз. Шаю барысында алды мен артын шаю үшін тампонды айналдырыңыз (41-сурет).
6 NanoCloud айналмалы ылғалдандыру тампонын ауамен құрғатыңыз (42-сурет).

Ескертпе

- NanoCloud айналмалы ылғалдандыру тампонын тікелей күн сәулесі астында қалдырмаңыз.

7 NanoCloud айналмалы ылғалдандыру тампонын тазалау уақытын қайта орнату үшін ⏲ түймесін 3 секунд басып тұрыңыз.

6 Сүзгі мен тампонды ауыстыру

Таза ауаны сақтау құлпының мағынасын түсіну

Бұл құрылғы жұмыс істеп жатқанда NanoProtect сүзгісі мен ылғалдандыру тампоны оңтайлы күйде болуын қамтамасыз ету үшін пайдалы ауаны қорғау құлпымен жабдықталған. NanoProtect сүзгісі мен ылғалдандыру тампонының қызмет ету мерзімі бітуге жақын қалғанда, ауыстыру шамы жанып-сөне бастайды да, оларды ауыстыру керектігін білдіреді.
Егер сүзгі мен тампонды уақытылы ауыстырмасаңыз, құрылғы жұмысы тоқтап құлыпталады.

NanoProtect сүзгісін ауыстыру (43-сурет)

Ескертпе

- Сүзгіні жуу немесе қайта пайдалану мүмкін емес.
- Сүзгілерді ауыстырмастан бұрын ауа тазартқышын өшіріп, электр розеткасынан суырыңыз.

Сүзгінің ескерту шамының күйі	Мұны бақылау
A3 пернесі көрсетіліп, сүзгіні ауыстыру шамы экранда жыпылықтайды.	NanoProtect сүзгісі сериясы 3 (FY2422) ауыстыру
C7 пернесі көрсетіліп, сүзгіні ауыстыру шамы экранда жыпылықтайды.	NanoProtect белсендірілген көмір сүзгісін ауыстыру (FY1413)

1 Қолданылып болған сүзгілерді құрылғыдан алып тастаңыз (44-сурет).

Ескертпе

- Жәшікке салынған сүзгілерге қол тигізуге немесе оны иіскеуге болмайды, себебі онда ауадағы ластағыштар жиналған.
- Пайдаланылған сүзгілерді алып тастаған соң қолыңызды жуыңыз.

2 Жаңа сүзгілерден барлық орама материалдарын алыңыз (⑥-сурет).

3 Жаңа сүзгілерді құрылғыға салыңыз (⑦-сурет).

4 NanoProtect сүзгісінің қызмет мерзімі есептегішін қайта орнату үшін ◷ түймесін 3 секунд басып тұрыңыз.

NanoCloud айналмалы ылғалдандыру тампонын ауыстыру

Сүзгінің ескерту шамының күйі	Мұны бақылау
F1 пернесі көрсетіліп, ⇲ сүзгіні ауыстыру шамы экранда жыпылықтайды (㊺-сурет).	NanoCloud айналмалы ылғалдандыру тампонын ауыстыру

1 Тампон дөңгелегін тампон тірегінен алыңыз (㊳-сурет).

2 Дөңгелектің сыртқы жағында білік бұрандасын ұстап, тампонды дөңгелектен босату үшін сағат тіліне қарсы бұраңыз (㊻-сурет).

3 Тампон дөңгелегін бөлшектеу үшін дөңгелек шетіндегі құлыптарды сәтті босатыңыз (㊼-сурет).

4 Пайдаланылған NanoCloud айналмалы ылғалдандыру тампонын алып тастаңыз (㊽-сурет).

5 Жаңа NanoCloud айналмалы ылғалдандыру тампонының барлық бума материалын алып тастаңыз (⑫-сурет).

6 NanoCloud айналмалы ылғалдандыру тампонын дөңгелекке салып, тампон дөңгелегіне құлыптарды бекітіңіз (㊾-сурет).

7 Тампон дөңгелегін тампон тірегіне салыңыз (⑬-сурет).

Ескертпе

- Тампон дөңгелегін тампон тірегіне салу кезінде тампон дөңгелегіндегі проекциялар тиісті ойықтарда жатқанын тексеріңіз.

8 Су науасын және су ыдысын құрылғыға кері салыңыз (⑭-сурет).

9 NanoCloud айналмалы ылғалдандыру тампоны қызмет мерзімін есептегішті қайта орнату үшін ◷ түймесін 3 секунд басып тұрыңыз.

7 Ақауларды жою

Бұл тарауда құралда орын алуы мүмкін ең көп кездесетін ақаулықтар жинақталған. Егер төменде берілген ақпарат көмегімен ақаулық жойылмаса, еліңіздегі тұтынушыларды қолдау орталығына хабарласыңыз.

Мәселе	Мүмкін шешімі
Құрал розеткаға қосылған болса да жұмыс істемейді.	• Сүзгіні ауыстыру шамы жанды, бірақ NanoProtect сүзгісі ауыстырылмады және құрылғы енді құлыпталады. Мұндай жағдайда сүзгіні ауыстырып, қызмет ету мерзімі санағышын қалпына келтіріңіз. • Су толтыру шамы жыпылықтайды. Су ыдысы дұрыс орнатылғанын және су ыдысында жеткілікті су бар екендігін тексеріңіз.
Құрылғы қосулы болса да жұмыс істемейді.	• Құрал жұмыс істеп тұр, бірақ түймелер жауап бермейді. Баладан қорғау құлпы қосылып тұрғанын тексеріңіз.
NanoCloud айналмалы ылғалдандыру тампонындағы ақ шөгінділер болады.	• Жиналған ақ зат қақ деп аталады және судағы минералдардан тұрады. NanoCloud айналмалы ылғалдандыру тампонына жиналған қақ ылғалдандыру сапасына әсер еткенімен, денсаулыққа зиян тигізбейді. Пайдаланушы нұсқаулығында берілген тазарту бойынша нұсқауларды орындаңыз.
Ауа шығысынан ауа шықпайды.	• Құрылғыны қуат көзіне жалғап, қосыңыз.
Ауа шығысынан келетін ауа ағыны алдыңғыдан әлдеқайда әлсіздеу.	• Алдын ала тазалау сүзгісі ластанған. Алдын ала тазалау сүзгісін тазалаңыз («Тазалау» тарауын көріңіз). • NanoProtect сүзгісінің барлық қаптау материалы тасталғанын тексеріңіз.
Ауа сапасы тіпті ауа тазартқыш ұзақ уақыт жұмыс істеп тұрса да, жақсармайды.	• Қаптама материалы сүзгілерден кетірілгеніне көз жеткізіңіз. • Сүзгілердің біреуі ауа тазартқышына салынбаған немесе сүзгі дұрыс бекітілмеген. Барлық сүзгілер келесі ретпен ең ішкі сүзгіден бастап дұрыс салынғанын тексеріңіз: 1) 3 сериялы NanoProtect сүзгісі (FY1410); 2) NanoProtect белсендірілген көмір сүзгісі (FY1413) 3) алдын ала тазалау сүзгісі. • Ауа сапасы сенсоры дымқыл. Ауа сапасы сенсорының таза әрі құрғақ екенін тексеріңіз («Тазалау» тарауын қараңыз).
Мақсатты ылғалдылық деңгейіне жету ұзақ уақыт алуы мүмкін.	• NanoCloud технологиясы көрінбейтін су буын бөлмеге бірқалыпты таратады. Құрғақ жағдайларда ылғалдандырғыш ылғалы қабырғаларға, жиһазға және бөлмедегі басқа элементтерге сіңеді. Сонымен қатар, құрғақ сыртқы ауаны желдету мақсатты ылғалдылыққа қол жеткізу уақытын арттырады. Ылғалдандыру және тазалау өнімділігін оңтайландыру үшін, есіктер мен терезелерді қолданыс барысында жабу ұсынылады.
Құрылғыдан будың шыққаны көрінбейді. Ол жұмыс істеп жатыр ма?	• Бу өте таза болса, ол көзге көрінбейді. Құрылғыда су буын түзбей шығатын саңылау аумағынан пайдалы ылғалды ауаны шығаратын NanoCloud ылғалдандыру технологиясы бар. Сол себепті, ылғалды көру мүмкін емес.

Мәселе	Мүмкін шешімі
Құралдан жағымсыз иіс шығады.	• Құрылғыны алғаш бірнеше рет қолданғанда одан пластмассаның иісі шығуы мүмкін. Бұл әдеттегі нәрсе. Алайда, егер сүзгілерді алып тастағаннан кейін де, құрылғыдан күйік иісі шығып тұрса, Philips дилеріне немесе Philips уәкілетті сервис орталығына жүгініңіз. • Сүзгі ішкі ауаның сіңуіне байланысты пайдаланылғаннан кейін иіс шығаруы мүмкін. Сүзгіні алып, оны тікелей күн сәулесі түсетін орынға қойып, бірнеше сағат желдетіңіз. Қайта орнатып, оны қайта пайдаланып көріңіз. Егер иісі сақталса, сүзгіні ауыстырыңыз.
Құрылғының дыбысы өте қатты шығады.	• Сүзгілерден барлық қаптау материалдарды алып тастамағансыз. Барлық орауыш материалдарды алып тастағаныңызды тексеріңіз. • Желдеткіш жылдамдығын төменірек желдеткіш жылдамдығының деңгейіне өзгертіңіз.
Құрылғы әлі де сүзгіні ауыстыру қажеттігін көрсетіп тұр, бірақ мен ауыстырып қойғанмын.	• Яғни, таймер/қайта орнату түймесі ⏲ дұрыс басылмаған. Құрылғыны розеткаға қосып, қосу үшін ⏻ түймесін басып, таймер/қайта орнату түймесін ⏲ 3 секунд бойы басып тұрыңыз.
Экранда «E1», «E2», «E3», «E4» немесе «E5» қате коды көрсетіледі.	• Құрылғыда ақаулық бар. Еліңіздегі тұтынушыларға қызмет көрсету орталығына хабарласыңыз.
Wi-Fi ойдағыдай теңшелмеді.	• Ауа тазартқыш қосылған маршрутизатордың екі ауқымы бар болса және қазіргі уақытта 2,4 ГГц желісіне қосылмаған болса, осы маршрутизатордың басқа ауқымына (2,4 ГГц) қосылып, ауа тазартқышпен тағы да жұптасып көріңіз. 5 ГГц желілеріне қолдау көрсетілмейді. • Веб-бетте түпнұсқалығы тексерілетін желілерге қолдау көрсетілмейді. • Ауа тазартқыш Wi-Fi маршрутизаторының әрекет ету аймағында екеніне көз жеткізіңіз. Ауа тазартқышты Wi-Fi маршрутизаторына жақынырақ қойып көруге болады. • Желі атауының дұрыстығын тексеріңіз. Желі атауы тізілімге сезімтал. • Wi-Fi құпия сөзінің дұрыстығын тексеріңіз. Құпия сөз тізілімге сезімтал. • «Wi-Fi қосылымын қалпына келтіру» бөліміндегі нұсқаулармен теңшеуді қайталаңыз. • Wi-Fi байланысын электромагниттік немесе басқа кедергілер үзуі мүмкін. Құрылғыны кедергі келтіруі мүмкін электрондық құрылғылардан алыс ұстаңыз. • Мобильді құрылғының ұшу режимінде емес пе екенін тексеріңіз. Wi-Fi желісіне қосылған кезде ұшу режимінің сөндірулі екеніне көз жеткізіңіз. • Ақаулардың диагностикасы бойынша қосымша және өзекті кеңестерді алу үшін, қолданбада анықтама бөлімін қараңыз.

8 Кепілдік және қолдау

Versuni компаниясы сатып алғаннан кейін осы өнімге екі жылдық кепілдік береді. Егер ақау дұрыс пайдаланбау немесе сапасыз техникалық қызмет көрсету салдарынан болса, бұл кепілдік күшін жояды. Біздің кепілдік тұтынушы ретінде сіздің заңды құқықтарыңызға әсер етпейді. Қосымша ақпарат алу үшін немесе кепілдікті пайдалану үшін біздің веб-сайтқа кіріңіз www.philips.com/support.

Бөлшектерге және қосалқы құралдарға тапсырыс беру

Егер бөлшекті ауыстыру керек болса немесе қосымша бөлшекке тапсырыс беру керек болса, Philips сатушысына барыңыз немесе www.philips.com/support.
Егер бөлшектерді сатып алуда мәселелер туында, еліңіздегі Philips тұтынушыларды қолдау орталығына хабарласыңыз.

9 Ескертулер

Электромагниттік өрістер (ЭМӨ)

Бұл құрылғы электрмагниттік өрістердің әсеріне қатысты барлық қолданыстағы стандарттар мен ережелерге сай.

Өңдеу

Бұл таңба осы өнімді қалыпты тұрмыстық қалдықпен тастауға болмайтынын білдіреді (2012/19/EU).
Электр және электрондық өнімдердің қалдықтарын бөлек жинау жөніндегі еліңіздің ережелерін сақтаңыз. Қоқысқа дұрыс тастау қоршаған ортаға және адам денсаулығына тиетін зиянды әсердің алдын алуға көмектеседі.

Ескерту

App Store дегеніміз — Apple Inc. корпорациясының қызмет көрсету белгісі. Google Play — Google Inc. корпорациясының сауда белгісі.

ЕО жеңілдетілген сәйкестік туралы декларациясы

Бұдан кейін DAP B.V. корпорациясы AC2729 радиожабдық түрі 2014/53/EU директивасының талаптарына сай екенін жариялайды. ЕО сәйкестік декларациясының толық мәтіні келесі интернет мекенжайында қолжетімді: www.philips.com.

Кепілдік мерзімдері мен шарттары:

Бұйымның атауы	Кепілдік мерзімі**	Қызмет ету мерзімі**
Үйге және дербес қызмет көрсетуге арналған тұрмыстық техника (кофе машиналары, кофеқайнатқылар, ауа тазалауыштар мен ылғалдандырғыштар, шаңсорғыштар мен жинастыру жүйелері, үтіктер, бу генераторлары, буландырғыштар, ас үй техникасы, т.б.)	2 жыл	3 жыл

** тауарды тұтынушыға табыстаған күннен бастап немесе егер тауар табысталған күнді анықтау мүмкін болмаса, дайындалған күннен бастап есептеледі. Бұйымның дайындалған күнін Сіз топтамалық нөмірі бойынша анықтай аласыз (ЖЖНН, мұндағы ЖЖ – шығарылған жыл, НН - апта нөмірі). Мысал: 1905 – дайындалған күні 05 апта 2019ж. Сондай-ақ кейбір бұйымдарда өндірілген күні коды мынадай форматта болады: ххххЖЖННхххххх, ЖЖННх, ЖЖННхх, хЖЖННхххх, ххЖЖННххх, ЖЖННКК немесе ұқсас (мұндағы КК – аптаның күнін білдіреді, ал х белгісі – кез келген таңбаны білдіреді). Өндірілген күнін анықтау кезінде қиындықтар туындаған жағдайда Versuni Ақпараттық Орталығына хабарласуыңызды өтінеміз. Осы кепілдік толық бірегейлендіру ақпараты бар, кәсіпкерлік қызметті жүзеге асырумен байланысты емес

EAC

"2-еуі 1-де климаттық кешені"
ылғалдандырғышы бар ауа тазартқыш
AC2729
220-240V~ 50/60Hz
35W

Өндүрүүчү: ДАП Б. В., Туссендиепен 4 а,
9206АД Драхен, Нидерланды

Импорттаушы: қосымша ақпаратты
қолданбадан қараңыз.

II санатты аспап

Тұрмыстық қажеттіліктерге арналған
Қытайда жасалған

Сақтау шарттары, пайдалану
Температура: 0°C - 35°C
Салыстырмалы ылғалдылық: 20% - 75%
Атмосфералық қысымы: 85-109 кПа

Мазмуну

1 Маанилүү 154
Коопсуздук 154

2 Сиздин аба тазалагычыңыз 156
Өнүмдүн кыскача сүрөттөлүшү (сүр.: ①) 156
Башкаруучу элементтердин кыскача сүрөттөлүшү (сүр.: ②) 157

3 Баштоо 157
НаноКоргоо чыпкасын орнотуу 157
Нымдоого даярдоо 157
Wi-Fi байланыш 158

4. Шайманды колдонуу 159
Аба сапатынын жарыгын түшүнүү 159
Күйгүзүү жана өчүрүү 160
Нымдуулук деңгээлин жөндөө 160
Иштөө режимин которуу 160
Жарыкты өчүрүү функциясын колдонуу 161
Дисплей режимин которуу 161
Авто режиминин жөндөөсүн өзгөртүү 161
Желдеткичтин ылдамдыгын өзгөртүү 162
Таймерди орнотуу 162
Балдардан коргоо кулпусун орнотуу 162
Суу деңгээли 162

5 Тазалоо 163
Тазалоо графиги 163
Шаймандын корпусун тазалоо 163
Аба сапатынын билдиргичин тазалоо 163
Суу резервуарын, суу лотогун жана NanoCloud айлануучу нымдандыргыч биликти тазалоо 164
Алдын ала чыпканы тазалоо 164
NanoCloud айлануучу нымдагыч билигин тазалоо 165

6 Чыпканы жана биликти алмаштыруу 165
Таза аба коргоочу кулпуну түшүнүү 165
НаноКоргоочу чыпканы алмаштыруу (сүр.: ㊸) 165
NanoCloud айлануучу нымдандыргыч билигин алмаштыруу 166

7 Кемчиликтерди жоюу 167

8 Кепилдик жана колдоо 169
Кам тетиктерге же аксессуарларга буйрутма берүү 169

9 Эскертмелер 169
Электромагниттик талаалар (ЭМТ) 169
Кайра иштетүү 169
Эскертүү 169
ЕБнын жөнөкөйлөштүрүлгөн шайкештик декларациясы 169

1 Маанилүү

Коопсуздук

Шайманды колдонгонго чейин колдонуучунун нускамасын кылдаттык менен окуп чыгыңыз жана кийинкиге сактап коюңуз.

Коркунуч

- Электр соккусунун жана/же өрт коркунучунун алдын алуу үчүн, шаймандын ичине суу же башка суюк же тез күйүп кетүүчү каражаттын кирип кетишине жол бербеңиз.
- Электр соккусунун жана/же өрт коркунучунун алдын алуу үчүн, шайманды суу, башка суюктук же (күйүп кетүүчү) каражат менен тазалабаңыз.
- Шаймандын тегерегине инсектициддер же атыр сыяктуу күйүп кетүүчү нерселерди сеппеңиз.
- Суу куюучу резервуардын ичиндеги сууну ичүүгө болбойт. Ал сууну ичүүгө, малга берип же өсүмдүктөрдү сугарууга иштетпеңиз. Идишти бошотуу үчүн, сууну канализацияга төгүп таштаңыз.

Эскертүү

- Жогору деңгээлдеги нымдуулук чөйрөдө биологиялык организмдердин өсүшүнө өбөлгө түзөөрүн эчке алыңыз.
- Нымдагычтын айланасы суу же ным болуп кетишине жол бербеңиз. Эгер нымдуулук пайда болсо, нымдагычтын чыгуучу абасын өчүрүңүз. Эгер нымдагычтын чыгуучу абасын өчүрүү мүмкүн болбосо, нымдагычты маал-маалы менен колдонуңуз. Килем, түл, парда же дасторкон сыяктуу суу сиңирүүчү материалдардын суу болушуна жол бербеңиз.
- Шайман колдонулбай турганда резервуарга эч качан суу калтырбаңыз.
- Сактоодон мурда нымдагычты бошотуп, тазалаңыз. Кийинки жолу колдонуудан мурда нымдагычты тазалап алыңыз.
- Шайманды туташтыруудан мурда шаймандын капталында көрсөтүлгөн чыңалуу жергиликтүү электр чыңалуусуна дал келерин текшериңиз.
- Эгерде кубаттоо кабели бузулган болсо, кооптуу абалга жол бербөө үчүн, аны Philips компаниясынын, Philips тарабынан уруксат берилген тейлөө борборунун адистерине же тиешелүү квалификациясы бар адистерге оңдотүү керек.
- Эгерде адаптер, кубаттоо кабели же шайман өзү бузук болсо, шайманды колдонбоңуз.
- Бул шайманды анын коркунучтары тууралуу түшүнгөн, аны коопсуз пайдалануу боюнча көрсөтмөлөр менен таанышкан 8 жаш жана андан жогорку курактагы балдар жана физикалык жактан, сезүү жөндөмү же акыл-эси чектелген адамдар же тажрыйбасыз адамдар өз алдынча же чоңдордун көзөмөлү астында колдоно алышат.
- Жаш балдарга чоңдордун көзөмөлүсүз шайманды тазалоого же техникалык тейлөө иштерин жүргүзүүгө тыюу салынат.
- Жаш балдар шайман менен ойнобошу үчүн, аларга көз салып туруу керек.
- Аба кирүүчү же чыгуучу тешикти бир нерселерди коюп, бүтөп салбаңыз.
- 802.11b/g/n стандартынын негизиндеги 2,4 Гц жыштык диапазонунда максималдуу чыгуу күчү 31,62 mW EIRP боюнча иштеген WiFi интерфейси.

Эскертүү

- Бул шайман тиешелүү желдетүүнү, чаң соргуч менен такай тазалоону же тамак жасаганда аба сордургучту же вентилярду иштетүүнү алмаштыра албайт.
- Эгерде шайманды кубаттоочу розетка начар туташкан болсо, шаймандын штепсель ачакейи ысып кетет. Шайман туура туташкан электр розеткасына сайылганын текшериңиз.
- Шайманды дайыма кургак, түз, туруктуу жана горизонталдуу тегиздикке коюп, колдонуңуз.
- Шаймандын артынан жана эки четинен жок дегенде 20 см, ал эми үстүнөн жок дегенде 30 см боштук калтырыңыз.
- Шаймандын үстүнө эч нерсе койбоңуз.
- Шайманга конденсат тамчылабашы үчүн, шайманды кондиционердин так алдына койбоңуз.

- Шайманды күйгүзгөнгө чейин бардык чыпкалар туура коюлганын текшериңиз.
- Бул шайманга гана арналган оригиналдуу Philips чыпкаларын колдонуңуз. Башка чыпкаларды колдонбоңуз.
- Шайманды (өзгөчө аба кирүүчү жана чыгуучу тешиктерди) катуу нерселер менен какпаңыз.
- Физикалык жаракат алып калбоо же шайман бузулуп калбашы үчүн, аба кирүүчү же чыгуучу тешиктерге манжаларыңызды же башка нерселерди салбаңыз.
- Имарат ичинде курт-кумурскаларга каршы ыш түрүндөгү репелленттерди колдонгондон кийин же майлуу калдыктар, жыпар жыттуу түтөтүлгөн заттар же химиялык буулар бар жерлерде бул шайманды колдонбоңуз.
- Шайманды газ шаймандарынын, ысытуучу же от жагуучу шаймандардын жанында колдонбоңуз.
- Шайманды колдонгондон кийин жана суу толтуруу, тазалоо же башка тейлөө иштерин жүргүзүүгө чейин дайыма токтон сууруп коюңуз.
- Бул шайманды температура көп өзгөргөн бөлмөдө колдонбоңуз.
- Жыштыктык тоскоолдуктар болбошу үчүн, шайманды сыналгы, радио жана радио менен башкарылуучу сааттар сыяктуу аба аркылуу берилген радио толкундарын колдонгон каражаттардан жок дегенде 2 метр алыс коюңуз.
- Шайман көп убакыт бою колдонулбай калса, чыпкаларда бактерия көбөйүп кетиши мүмкүн. Көп убакыт бою колдонулбай калганда, чыпкаларды текшериңиз. Эгер чыпкалар өтө кирдеп кеткен болсо, аларды алмаштырыңыз (“Чыпканы жана биликти алмаштыруу” бөлүмүн караңыз).
- Шайман үй ичинде кадимки иштөө шартында гана колдонууга арналган.
- Шайманды жуунучу бөлмө, дааратканa же ашкана сыяктуу нымдуу же чөйрөнүн температурасы кескин өзгөргөн жерлерде колдонбоңуз.
- Шайман көмүр кычкыл газын (CO) же радонду (Rn) жок кыла албайт. Ал өрт жана коркунучтуу химиялык заттарга байланыштуу өзгөчө кырдаал жаралган учурда коопсуздук шайманы катары колдонула албайт.
- Суу куюучу резервуарды муздак кран суусу менен гана толтуруңуз. Жер астындагы сууну же ысык сууну колдонбоңуз.
- Суу резервуарына суудан башка эч нерсе куйбаңыз. Резервуарга жыттуу суюктуктарды куйбаңыз.
- Эгер шаймандын нымдандыруучу функциясын көп убакыт бою колдонбосоңуз, резервуарды жана NanoCloud айлануучу нымдандыруучу лотогун тазалап, кургатыңыз.
- Эгерде шайманды жылдырыш керек болсо, шайманды биринчи электр тогунан ажыратып алыңыз. Андан соң суу резервуарын жана суу лотогун бошотуп же алып салыңыз. Шайманды анын эки тарабындагы кармагычтарынан кармап,горизонталдуу түрдө көтөрүңүз.
- Шайманды толтуруу жана тазалоо учурунда сууруп коюңуз.

2 Сиздин аба тазалагычыңыз

Шайманды сатып алышыңыз менен куттуктайбыз! Philips'ке кош келиңиз! Philips'тин колдоо кызматынан толук пайдалануу үчүн, өнүмүңүздү www.philips.com/welcome баракчасынан каттоодон өткөрүңүз.
Philips аба тазалагычы сиздин үйдөгү абаны тазалап, нымдаштырып, сиздин үй-бүлөңүздүн саламаттыгы үчүн кам көрөт. NanoCloud технологиясынын алдыңкы бууландыруу системасы атайын нымдандыруучу чыпканын жардамы менен кургак абага H2O молекулаларын кошуп, суу туманын пайда кылбастан, таза, нымдуу аба чыгарат. Анын нымдаштыруучу чыпкасы суудан бактерияларды, кальцийди жана башка бөлүкчөлөрдү өткөрбөй, кармап калат. Шайман таза, нымдалган абаны гана чыгарат. Кыш мезгилинде же кондиционерден мындан ары кургак аба болбойт.
Шайманды колдонгонго чейин колдонуучунун нускамасын кылдаттык менен окуп чыгыңыз жана кийинкиге сактап коюңуз.

Өнүмдүн кыскача сүрөттөлүшү (сүр.: 1)

А	Башкаруу панели
Б	Суу резервуары
В	Билик тиреөчү
Г	Суу лотогу
Д	Бир жактуу дөңгөлөктөр
Е	Билик дөңгөлөгү
Ж	NanoCloud айлануучу нымдаштыруучу билик (**FY2425**)
З	Арткы капкак
И	Алдын ала чыпкалоо
Й	NanoProtect активдүү көмүр кычкылтек чыпкасы (**FY1413**)
К	2-сериядагы NanoProtect чыпкасы (**FY1410**)
Л	Абанын сапатынын сенсору
М	Аба чыгуучу тешик

Башкаруучу элементтердин кыскача сүрөттөлүшү (сүр.: ②)

Башкаруу баскычтары

	Күйгүзүү/өчүрүү баскычы
	Балдардан коргоо баскычы
	Автоматтык режим баскычы
	Желдеткичтин ылдамдыгынын баскычы
	Нымдуулукту жөндөө баскычы
	Жарыкты караңгылатуу баскычы
	2-1 режимин күйгүзүү/өчүрүү баскычы
	Таймер/кайра коюу баскычы

Дисплей панели

	Уйку режими
	Авто режими
	Аллерген режими
	БИР ГАНА тазалоо режими
	2-1 режими
	Чыпканы алмаштыруу эскертүүсү
	Сууну толтуруу эскертүүсү
	Алдын ала чыпкалоо жана биликти тазалоо эскертүүсү
PM2.5	PM2.5 дисплейи
IAI	Үйдүн ичиндеги аллергендердин көрсөткүч дисплейи
	Wi-Fi көрсөткүчү

3 Баштоо

НаноКоргоо чыпкасын орнотуу

Шайманды колдонуудан мурун, чыпканын бардык таңгактоочу материалдарын алып салып, төмөндө көрсөтүлгөндөй шайманга салыңыз:

Эскертүү

- Белгиси бар тарабы сизге карап турганын текшериңиз.

1 Арткы панелди шаймандан бошотуу үчүн анын үстүңкү бөлүгүн өзүңүзгө карай тартыңыз (сүр.: ③).
2 Баскычты ылдый басып, алдын ала чыпканы өзүңүзгө карай тартыңыз (сүр.: ④).
3 Бардык чыпкаларды алып таштаңыз (сүр.: ⑤).
4 НаноКоргоо чыпкасынан бардык таңгактоочу материалдарды алып таштаңыз (сүр.: ⑥).
5 НаноКоргоо чыпкасын кайра шайманга салыңыз (сүр.: ⑦).
6 Алдын ала чыпканы шайманга салып, алдын ала чыпканы шаймандын алдына көтөрүп, андан соң алдын ала чыпкадагы баскычтарды шайманга карай түртүңүз (сүр.: ⑧).
7 Арткы капкакка кайра бекитүү үчүн панелди биринчи шаймандын алдына көтөрүп, андан соң панелдин үстүн шайманга карай түртүңүз (сүр.: ⑨).

Нымдоого даярдоо

1 Суу резервуарын тартып чыгарыңыз (сүр.: ⑩).
2 Суу лотогун өйдө көтөрүп, аны түз кармап чыгарыңыз (сүр.: ⑪).
3 NanoCloud айлануучу нымдоочу билигинен бардык таңгактоочу материалдарын алып салыңыз. (сүр.: ⑫).

Эскертүү

- Нымдоочу чыпка сатып алганда эле билик дөңгөлөгүндө чогуу коюлган.

4 Билик дөңгөлөгүн биликтин тирөөчүнө коюңуз (сүр.: ⑬).

Эскертүү

- Биликтин дөңгөлөгүн билик тирөөчүнө койгондо, дөңгөлөктөгү проекциялар тиешелүү оюктарга түшөрүн текшериңиз.

5 Суу лотогун кайра шайманга салыңыз (сүр.: ⑭).

6 Суу резервуарын чечүү үчүн анын үстүңкү капкагын сааттын жебесине каршы бураңыз. (сүр.: ⑮).

7 Суу резервуарын муздак крандын суусу менен толтуруңуз (сүр.: ⑯).

8 Суу резервуарына бекем бекитүү үчүн үстүңкү капкакты сааттын жебеси боюнча бураңыз(сүр.: ⑰).

9 Суу резервуарын кайра шайманга салыңыз (сүр.: ⑱).

Wi-Fi байланыш

Wi-Fi байланышын биринчи жолу орнотуу

1 **App Store** же **Google Play**'ден Philips "**Air+**" тиркемесин жүктөп алып, орнотуңуз.

2 Аба тазалагычтын ачакейин розеткага сайып, аба тазалагычты күйгүзүү үчүн ⏻ басып коюңуз.
↳ Wi-Fi көрсөткүч алгач кызгылт сары болуп күйөт.

3 Смартфонуңуз же планшетиңиз WiFi тармагына ийгиликтүү кошулганына ынаныңыз.

4 "**Air+**" тиркемесин ачып, "Жаңы аппаратты кошуу" дегенди басыңыз " же экрандын үстүндөгү "**+**" баскычын басыңыз. Аба тазалагычты өз тармагыңызга кошуу үчүн экрандагы көрсөтмөлөрдү аткарыңыз.

5 Ийгиликтүү байланышып, туташкандан кийин, WiFi көрсөткүчү ак болуп күйүп калат. Эгерде байланыш ийгиликсиз болсо, кеңири жана заманбап кеңештерди алуу үчүн кемчиликтерди жоюу бөлүмүнө же "**Air+**" тиркемесиндеги жардам бөлүмүнө кайрылыңыз.

Эскертүү

- Бул көрсөтмө аба тазалагыч биринчи жолу орнотулуп жатканда гана жарактуу. Эгерде тармак өзгөрсө же кайрадан орнотуу керек болсо, “Wi-Fi байланышын кайра орнотуу" бетте 159 бөлүмүнө кайрылыңыз.
- Эгерде сиз өз смартфонуңузга же планшетиңизге бирден көп аба тазалагыч туташтырам десеңиз, аларды бир-бирден туташтырышыңыз керек. Бир аба тазалагычты туташтырып бүткөн соң, кийинки аба тазалагычты орнотсоңуз болот.
- Смартфонуңуз же планшетиңиз менен аба тазалагычтын ортосундагы аралык эч кандай тоскоолдуктарсыз 10 метрден аз болгонуна ынаныңыз.

Wi-Fi байланышын кайра орнотуу

Эскертүү

- Бул сиздин тазалагыч кошулган демейки тармак өзгөргөндө гана колдонулат.
- Wi-Fi байланышын сиздин демейки тармак өзгөргөндө кайра орнотуңуз.

1 Аба тазалагычтын ачакейин розеткага сайып, аба тазалагычты күйгүзүү үчүн ⏻ басып коюңуз.

2 ⏻ жана 🔒 баскычтарын бир убакта дабыш чыкканга чейин 3 секунда басып туруңуз.
   ↳ Аба тазалагыч туташуу режимине өтөт.
   ↳ Wi-Fi көрсөткүч 📶 кызгылт сары болуп күйөт.

3 **"Wi-Fi байланышын биринчи жолу орнотуу"** бөлүмүндөгү 4-5-кадамдарды аткарыңыз.

4. Шайманды колдонуу

Аба сапатынын жарыгын түшүнүү

PM2.5 деңгээли	Аба сапатынын жарыгынын өңү	Аба сапатынын деңгээли
≤12	Көк	Жакшы
13-35	Көк-Сыя көк	Орто
36-55	Сыя көк-Кызыл	Начар
>55	Кызыл	Абдан начар

Шайман күйгүзүлгөндө аба сапатынын жарыгы автоматикалык түрдө күйөт жана ирээти менен бардык өңдөрдү көрсөтүп чыгат. Кыска убакыттын ичинде аба сапатын билдиргичтер айланадагы аба сапатына дал келген өңдү тандашат.

PM2.5

AeraSense сезүү технологиясы абадагы жадагалса эң кичинекей бөлүкчөнүн өзгөрүшүн кылдаттык менен издеп таап, тез реакция кылат. Бул абаны реалдуу убакытта PM2.5 көрсөткүчү менен текшерүүнү камсыз кылат.
Үйдүн ичиндеги абаны булгоочу заттардын көбү PM2.5ке туура келет - бул 2,5 микрометрден кичине абадагы бөлүкчөлөрдү булгоочу заттарды билдирет. Ичке бөлүкчөлөрдүн жалпы булактары болуп тамеки түтүнү, тамак жасоо, шам күйгүзүү саналат. Кээ бир абадагы бактериялар жана эң кичинекей чаңчалар, үй жаныбарларынын аллергендери жана чаң кенелеринин аллергендеринин бөлүкчөлөрү дагы PM2.5ге туура келет.

IAI

Профессионалдык класстагы **AeraSense** сенсору үй ичиндеги абадагы аллергендердин деңгээлин аныктайт жана 1ден 12ге чейинки сандык кайтарым байланышта үй ичиндеги абадагы аллергендердин потенциалдуу тобокелдик деңгээлин көрсөтө алат. 1 абанын эң жакшы сапатын билдирет.

Күйгүзүү жана өчүрүү

1 Ачакейди розеткага сайыңыз.
   ↳ Шайман дабыш чыгарат.

2 Шайманды күйгүзүү үчүн ⏻ басыңыз.
   ↳ Экранда 🏠 чыгуу менен, шайман демейки түрдө 2-1 режиминде иштейт.
   ↳ Шайман жылып жатканда экранда "▬▬▬" пайда болот. Шайман абадагы бөлүкчөлөрдү өлчөгөндөн кийин, шайман PM2.5 деңгээлин көрсөтөт жана демейки боюнча автоматтык режимде иштейт.
   ↳ Болжол менен 30 секунда абанын сапатын өлчөгөндөн кийин, абанын сапатынын сенсору автоматтык түрдө абанын тиешелүү жарык түсүн тандайт.

3 Шайманды өчүрүү үчүн ⏻ басып, 3 секунда кармап туруңуз.

Эскертүү

- Шайман күйгүзүү/өчүрүү баскычы ⏻ менен өчүрүлгөндөн кийин, эгерде ачакей дагы деле розеткада болсо, шайманды кайра күйгүзгөндө ал мурунку жөндөөлөр боюнча иштейт.

Нымдуулук деңгээлин жөндөө

1 Каалаган нымдуулукту 40%, 50%, 60% же коюу үчүн нымдуулук баскычын к 💧 айра -кайра басыңыз же "▬ ▬" (сүр.: ⑲).

Эскертүү

- Нымдуулук деңгээли "▬ ▬" тандалгандан кийин, шайман бөлмөнү айланадагы нымдуулук 70%RHке жеткичекти нымдаштыра берет.

Эскертүү

- Максаттуу нымдуулукка жеткенде, биликтин дөңгөлөгү айлануу ну токтотот. Ал нымдуулук максаттуу денгээлден төмөн түшкөндө кайра айлана баштайт.
- Эгерде сиз нымдуулук деңгээлин тез жогорулатууну кааласаңыз, анда жогорку желдеткич ылдамдыгын тандай аласыз.

Иштөө режимин которуу

Шайман эки иштөө режимине ээ, БИР ГАНА тазалоо режими жана 2-1 режими.

1 БИР ГАНА тазалоо режимине өтүү үчүн режимди тандоо баскычын басыңыз. 🏠 (сүр.: ⑳).
   ↳ Шайман БИР ГАНА тазалоо режиминде иштеп жатканда экранда 🏠 пайда болот.

2 2-1 режимине өтүү үчүн режим тандоо баскычын🏠 кайрадан басыңыз. (сүр.: ㉑).
   ↳ Шайман 2-1 режиминде иштеп жатканда экранда 🏠 пайда болот.
   ↳ Учурдагы нымдуулук деңгээли демейки боюнча экранда көрсөтүлөт.

Эскертүү

- Экран 3 секундага нымдуулукту көрсөтөт жана эгерде алардын бири жакшы болбосо, IAI же PM2.5тин эң жогорку деңгээлин көрсөтүү үчүн өзгөрөт.

Жарыкты өчүрүү функциясын колдонуу

Жарыкты өчүрүү баскычы менен, сиз кааласаңыз, абанын сапатынын жарыгын, дисплей экранын жана функция индикаторун күйгүзүп же өчүрө аласыз.

1 Жарыкты өчүрүү баскычын бир жолу бассаңыз аба сапатынын жарыгы өчөт.

2 Жарыкты өчүрүү баскычын кайрадан бассаңыз, абанын сапатынын жарыгы жана дисплей панели өчүрүлөт.

3 Жарыкты өчүрүү баскычын үчүнчү ирет бассаңыз, бардык жарыктар кайрадн күйөт.

Дисплей режимин которуу

Шайман үч дисплей режимине ээ - PM2.5 дисплейи, IAI дисплейи жана нымдуулук деңгээли дисплейи.

Эскертүү

- Шайман демейки боюнча PM2.5 дисплей режиминде иштейт.

1 IAI дисплейине өтүү үчүн басып, 3 секундага кармап туруңуз (сүр.: 22).
   ↳ IAI көрсөткүчү жана чыныгы IAI деңгээли экранда.

2 Чыныгы нымдуулук деңгээлинин дисплейине өтүү үчүн, дегенди басып, 3 секундага кармап туруңуз (сүр.: 23).

3 PM2.5 дисплейине өтүү үчүн басып, 3 секундага кармап туруңуз. (сүр.: 24).
   ↳ PM2.5 көрсөткүчү жана чыныгы PM2.5 деңгээли дисплейи экранда.

Эскертүү

- Экран 3 секундага нымдуулукту көрсөтөт жана эгерде алардын бири жакшы болбосо, IAI же PM2.5тин эң жогорку деңгээлин көрсөтүү үчүн өзгөрөт.

Авто режиминин жөндөөсүн өзгертүү

Сиз Авто режимин ( ), Аллерген режимин ( ) жана Уйку режимин ( ) тандай аласыз.

Авто режими

Авто режиминде, шайман желдеткичтин ылдамдыгын айланадагы аба нымдуулугуна жана аба сапатына жараша тандайт.

- Авто режимин тандоо үчүн желдеткичтин ылдамдыгы баскычын басыңыз. (сүр.: 25).
   ↳ Авто ( ) жана экранда пайда болот.
   ↳ Шайман демейки боюнча Авто режиминде иштейт.

Аллерген режими

Ашыкча сезимтал аллерген режими айланадагы абадагы аллергендин деңгээлинин жадагалса кичинекей өзгөрүүсүнө реакция кылууга багытталган.

- Аллерген режимин тандоо үчүн Авто режими баскычын басыңыз (сүр.: 26).
   ↳ Авто ( ) жана экранда пайда болот.

Уйку режими (Уйку)

Уйку режиминде аба тазалагыч жай, эң төмөн ылдамдыкта иштейт.

- Туйку режимин тандоо үчүн Авто режими баскычын басыңыз. ( ) (сүр.: 27).
   ↳ Уйку ( ) жана экранда пайда болот.

Эскертүү

- Бир минутадан кийин эч бир баскыч басылбаса, башка бардык жарыктар өчөт.
- Сиз каалаган баскычты басуу менен жарыктарды күйгүзө аласыз.

Желдеткичтин ылдамдыгын өзгөртүү

Бир нече желдеткич ылдамдыктары жеткиликтүү

Колдонмо

- Каалаган желдеткич ылдамдыгын тандоо үчүн желдеткичтин ылдамдыгы баскычын кайра басыңыз (**1**, **2** же **3**) (сүр.: 28).

Турбо (т)

Турбо режиминде аба тазалагыч эң жогорку ылдамдыкта иштейт.

- Турбо режимин (t) тандоо үчүн желдеткичтин ылдамдыгы баскычын басыңыз (сүр.: 29).

Таймерди орнотуу

Таймер менен сиз шайманды белгиленген саатка чейин иштете аласыз. Белгиленген убакыт бүткөндө шайман автоматтык түрдө өчөт.

- Шайман иштегиси келген сааттардын санын тандоо үчүн Таймер/Кайра коюу баскычын кайра -кайра басыңыз (сүр.: 30).
  - ↳ Таймер 1 сааттан 12 саатка чейин жеткиликтүү.
- Таймер функциясын өчүрүү үчүн Таймер/Кайра коюу баскычын экранда "---" пайда болгуча кайра-кайра басыңыз.

Балдардан коргоо кулпусун орнотуу

1 Балдардан коргоо кулпусун иштетүү үчүн балдардан коргоо баскычын басып, 3 секунда кармап туруңуз (сүр.: 31).
   - ↳ L экранда 3 секундага чейин көрүнөт.
   - ↳ Балдар кулпусу күйүп турганда, башка бардык баскычтар жооп бербейт.

2 Балдардан коргоо кулпусун өчүрүү үчүн балдар кулпусу баскычын басып, 3 секундага чейин кармап туруңуз (сүр.: 32).
   - ↳ UL экранда 3 секундага чейин көрүнөт.

Суу деңгээли

Суу резервуарындагы суунун деңгээли анын ичиндеги суу деңгээлин көрсөтүүчү терезеден көрүнүп турат.
Суу резервуарында суу жетишсиз болуп калганда сууну толтуруу жарыгы күйүп, сууну толтуруш керек экендигин көрсөтөт (сүр.: 33).

Эскертүү

- Суу резервуарындагы суу жок калганда, биликтин дөңгөлөгү айланбай калат. Резервуарга суу толтурулганда, биликтин дөңгөлөгү кайра айлана баштайт.

5 Тазалоо

Эскертүү

- Тазалоо алдында ар дайым шайманды сууруп коюңуз.
- Шайманды эч качан сууга же башка суюктукка салбаңыз.
- Шайманды тазалоодо эч качан агартуучу же спирт сыяктуу абразивдүү, агрессивдүү же күйүүчү тазалоочу каражаттарды колдонбоңуз.
- Алдын ала чыпка менен NanoCloud айлануучу нымдандыргычты гана жууса болот. NanoProtect чыпкасын жууп же чаң соргуч менен тазалоого болбойт.

Тазалоо графиги

Жыштык	Тазалоо ыкмасы
Керек болгон учурда	Шаймандын сыртын жумшак ,кургак чүпүрөк менен сүртүп коюңуз.
Жума сайын	Суу челегин, суу лотогун жана NanoCloud айлануучу нымдандыргычты чайкап туруңуз.
Тазалоо белгиси күйгөндө жана F0 экранда пайда болгондо	Алдын ала чыпканы тазалаңыз.
	Суу жана ак уксус (5% уксус кислотасы) же суу жана лимон кислотасы менен NanoCloud айлануучу нымдандыргычты тазалаңыз.

Шаймандын корпусун тазалоо

Чаңдын чогулушуна жол бербөө үчүн шайманын ичи менен сыртын дайыма тазалап туруңуз.

1 Шайманды корпусунан чаңды жумшак кургак чүпүрөк менен сүртүп салыңыз.

2 Аба чыгуучу жерди жумшак кургак чүпүрөк менен тазалаңыз.

Аба сапатынын билдиргичин тазалоо

Тазалоочунун оптималдуу иштеши үчүн аба сапатынын билдиргичин ар 2 айда бир тазалап туруңуз. Эгер тазалагычты чаңдуу чөйрөдө колдонсоңуз, аларды тез -тез тазалап туруңуз.

Эскертүү

- Бөлмөдөгү нымдуулуктун деңгээли өтө жогору болгондо, аба сапатынын билдиргичинде конденсация пайда болушу мүмкүн. Натыйжада, абанын сапаты жарыгы абанын сапатыны жакшы болсо да, начар деп көрсөтүшү мүмкүн. Бул учурда абанын сапатын билдиргичти тазалоо керек же ылдамдыкты кол менен орнотуунун бирин колдонуу керек.

1 Аба сапатын билдиргичтин кирүүчү жана чыгуучу жерин жумшак щетка менен тазалаңыз(сүр.: 34).

2 Аба сапатын билдиргичтин капкагын ачыңыз (сүр.: 35).

3 Аба сапатын билдиргичти, чаң кирүүчү жана чыгуучу жерди бир аз нымдалган кебез менен тазалаңыз. (сүр.: 36).

4 Аларды кургак кебез менен кургатыңыз.

5 Аба сапатын билдиргичтин капкагын кайра жабыңыз (сүр.: 37).

Суу резервуарын, суу лотогун жана NanoCloud айлануучу нымдандыргыч биликти тазалоо

Эскертүү

- Суу резервуарын, суу лотогун жана NanoCloud айлануучу нымдандыргыч биликти таза кармоо үчүн ар бир жумада тазалоо.

1 Суу резервуарын тартып чыгарыңыз (сүр.: ⑩).

2 Суу лотогун өйдө көтөрүп, аны түз кармап чыгарыңыз (сүр.: ⑪).

3 Биликтин дөңгөлөгүн биликтин тирөөчүнөн чыгарыңыз (сүр.: ㊳).

4 Суу челегин, суу лотогун жана NanoCloud айлануучу нымдандыргыч билигин агын суунун астында чайкаңыз.

Эскертүү

- Тазалоо учурунда NanoCloud айлануучу нымдандыргыч биликти дөңгөлөктөн чыгарбаңыз.
- NanoCloud айлануучу нымдагыч билигин сүртпөңүз же аны түз күндүн нуруна койбоңуз.
- Зарыл болсо, суу челегин жана суу лотогун тазалоо үчүн жумшак жуугучту колдонуңуз. Бул учурда, суу резервуарын жана суу лотогун жакшылап чайкаңыз.

5 Суу резервуарынын жана суу лотогунун сыртын аарчып, кургатыңыз.

6 Билик дөңгөлөгүн биликтин тирөөчүнө коюңуз (сүр.: ⑬).

Эскертүү

- Биликтин дөңгөлөгүн билик тирөөчүнө койгондо, дөңгөлөктөгү проекциялар тиешелүү оюктарга түшөрүн текшериңиз.

7 Суу лотогун кайра шайманга салыңыз (сүр.: ⑭).

8 Суу резервуарын кайра шайманга салыңыз (сүр.: ⑱).

Алдын ала чыпканы тазалоо

Эскертүү

- Эгерде алдын ала чыпка бузук, эскирген же сынган болсо аны колдонбоңуз. www.philips.com/support сайтына кириңиз же өз өлкөңүздөгү Кардарларды Тейлөө Борборуна кайрылыңыз.

Чыпка сигналынын статусу	Муну аткарыңыз
Экранда F0 пайда болот жана билик&алдын ала чыпка тазалоо сигналы күйөт	Алдын ала чыпканы тазалаңыз

1 Арткы панелди шаймандан бошотуу үчүн анын үстүңкү бөлүгүн өзүңүзгө карай тартыңыз (сүр.: ③).

2 Алдын ала чыпканы чыгаруу үчүн баскычты ылдый басып, чыпканы өзүңүзгө карай тартыңыз (сүр.: ④).

3 Алдын ала чыпканы крандагы сууга жууңуз. Эгерде алдын ала чыпка өтө кир болсо, чаңды сүртүп кетирүү үчүн жумшак щетка колдонуңуз (сүр.: ㊴).

4 Алдын ала чыпканы ачык абада кургатыңыз.

Эскертүү

- Алдын ала чыпка толук кургаганын текшериңиз. Эгерде ал дагы деле ным болсо, анда бактериялар көбөйүп, анын жарактуу мөөнөтүн кыскартышы мүмкүн.

5 Алдын ала чыпка толук кургагандан кийин аны кайра арткы панелге салыңыз (сүр.: ⑧).

6 Алдын ала чыпканын тазалоо убактысын кайра коюу үчүн ⏲ басып, 3 секундага кармап туруңуз.

NanoCloud айлануучу нымдагыч билигин тазалоо

Чыпка сигналынын статусу	Муну аткарыңыз
Экранда F0 пайда болот жана билик&алдын ала чыпка тазалоо сигналы күйөт	NanoCloud айлануучу нымдагыч билигин тазалаңыз (FY2425)

1 Суу резервуарын тартып чыгарыңыз (сүр.: ⑩).

2 Суу лотогун өйдө көтөрүп, аны түз кармап чыгарыңыз (сүр.: ⑪).

3 Биликтин дөңгөлөгүн биликтин тирөөчүнөн чыгарыңыз (сүр.: ㊳).

4 NanoCloud айлануучу нымдагычты тазалоочу каражатка (мис., суюлтулган ак уксус, лимон кислотасынын эритмеси) эки саатка чылап коюңуз. (сүр.: ㊵).

Эскертүү

- Орто же кислоталуу тазалагычты колдонуңуз
  - Ак уксусту (5% уксус кислотасы) бирдей өлчөмдөгү суу менен аралаштырыңыз
  - 24 г лимон кислотасы 4 л суу менен аралаштырылат
- Эгерде чыпкада ак чөкмөлөр (акиташ) бар болсо, анда ак чөкмөлөрү бар тараптын сууга чөмүлгөнүн текшериңиз.
- Тазалоо учурунда дөңгөлөктөн NanoCloud айлануучу нымдагычын албаңыз.

5 Уксусту же лимон кислотасынын калдыктарын чайкап кетирүү үчүн NanoCloud айлануучу нымдандыргычты агын суунун астында чайкаңыз. Чайкоо учурунда, биликтин эки жагы тең чайкаңыз. (сүр.: ㊶).

6 NanoCloud айлануучу нымдандыргычты ачык абада кургатыңыз(сүр.: ㊷).

Эскертүү

- NanoCloud айлануучу нымдандыргычты күн түз тийген жерге койбоңуз.

7 NanoCloud айлануучу нымдандыргычтын тазалоо убактысын кайра орнотуу үчүн ◷ басып, 3 секунда кармап туруңуз.

Кыргызча

6 Чыпканы жана биликти алмаштыруу

Таза аба коргоочу кулпуну түшүнүү

Бул шайман нано коргоочу чыпкасы менен нымдандыргыч билиги шайман иштеп жатканда оптималдуу абалда экенине ынануу үчүн аба коргоочу кулпу менен жабдылган. Нано коргоочу чыпкасы менен нымдандыргыч билигинин мөөнөтү дээрлик бүткөндө, алмаштыруу жарыгы аларды алмаштыруу керектигин көрсөтүү үчүн жаркырай баштайт.
Эгерде сиз чыпка менен биликти өз убагында алмаштырбасаңыз, шайман иштебей калат жана кулпуга түшүп калат.

НаноКоргоочу чыпканы алмаштыруу (сүр.: ㊸)

Эскертүү

- Чыпканы жууп же кайра колдонууга болбойт.
- Чыпкаларды алмаштыруу алдында дайыма аба тазалагычты өчүрүп, электр булагынан сууруп коюңуз.

Чыпка сигналынын статусу	Муну аткарыңыз
A3 пайда болот жана экранда чыпка алмаштыруу жарыгы күйөт.	3 сериядагы НаноКоргоо чыпкаларын алмаштырыңыз (FY1410)
C7 пайда болот жана экранда чыпка алмаштыруу жарыгы күйөт.	Активдештирилген Көмүртек НаноКоргоо чыпкасын алмаштырыңыз (FY1413)

1 Колдонулган чыпкаларды шаймандан алып салыңыз.(сүр.: (44)).

Эскертүү

- Бүктөлгөн чыпканын бетине тийбеңиз же чыпкаларды жыттабаңыз, анткени алар абадан булгоочу заттарды чогултушкан.
- Колдонулган чыпкаларды ыргыткандан кийин колуңузду жууңуз.

2 Жаңы чыпкалардан бардык таңгактоочу материалдарды алып салыңыз (сүр.: (6)).

3 Жаңы чыпкаларды шайманга салыңыз (сүр.: (7)).

4 NanoProtect чыпкасынын жарактуу мөөнөтүн эсептегичти баштапкы абалга келтирүү үчүн 3 секунд басып туруңуз.

NanoCloud айлануучу нымдандыргыч билигин алмаштыруу

Чыпка сигналынын статусу	Муну аткарыңыз
F1 пайда болот жана экранда чыпка алмаштыруу жарыгы күйөт. (сүр.: (45)).	NanoCloud айлануучу нымдандыргыч билигин алмаштырыңыз

1 Биликтин дөңгөлөгүн биликтин тиреөчүнөн чыгарыңыз (сүр.: (38)).

2 Биликти дөңгөлөктөн бошотуу үчүн дөңгөлөктүн экинчи жагындагы валдын бурамасын кармап, аны сааттын жебесине каршы буруңуз (сүр.: (46)).

3 Биликтин дөңгөлөгүн чечүү үчүн дөңгөлөктүн четиндеги кулпуларды чечиңиз (сүр.: (47)).

4 Колдонулган NanoCloud айлануучу нымдандыргыч билигин алып салыңыз (сүр.: (48)).

5 Жаңы NanoCloud айлануучу нымдандыргыч билигиндеги бардык таңгактоочу материалдарды алып салыңыз (сүр.: (12)).

6 Жаңы NanoCloud айлануучу нымдандыргыч билигин биликтин дөңгөлөгүнө салып, анан кулпуларды биликтин дөңгөлөгүнө бекитиңиз (сүр.: (49)).

7 Билик дөңгөлөгүн биликтин тиреөчүнө коюңуз (сүр.: (13)).

Эскертүү

- Биликтин дөңгөлөгүн билик тиреөчүнө койгондо, дөңгөлөктөгү проекциялар тиешелүү оюктарга түшөрүн текшериңиз.

8 Суу лотогу менен суу челегин кайра шайманга салыңыз (сүр.: (14)).

9 NanoCloud айлануучу нымдандыргыч билигинин жарактуу мөөнөтүн эсептегичти баштапкы абалга келтирүү үчүн 3 секунд басып туруңуз.

7 Кемчиликтерди жоюу

Бул бөлүм сиз шайманды иштетүүдө кез келген жалпы көйгөйлөрдү камтыйт. Эгерде сиз көйгөйдү төмөндөгү маалымат менен чече албасаңыз, анда өз өлкөңүздөгү Кардарларды Тейлөө Борборуна кайрылыңыз.

Көйгөй	Мүмкүн болгон чечим
Шайман сайылуу болсо дагы иштебей жатат.	• Чыпканы алмаштыруу жарыгы күйүп өчүп жаткан, бирок сиз NanoProtect чыпкасын алмаштырган жоксуз жана шайман эми кулпуланып калды. Бул учурда, чыпканы алмаштырып, чыпканын жарактуу мөөнөтүн эсептегичти кайра коюңуз. • Сууну кайра толтуруу жарыгы күйүп өчүп жатат. Суу челеги туура орнотулганын жана анда жетиштүү суу бар экенин текшериңиз.
Шайман күйүк болуп турса дагы иштебей жатат.	• Шайман иштеп жатат бирок баскычтар жооп бербей жатат. Балдар кулпусу күйүк же күйүк эмес экенин текшериңиз.
NanoCloud айлануучу нымдандыргыч билигинде ак калдыктар турат.	• Ак калдыктар ширенди деп аталат жана алар суудан чыккан минералдардан турат. NanoCloud айлануучу нымдандыргыч билигиндеги ширенди нымдоонун аткарылышына таасирин тийгизет бирок ал стздин ден-соолугуңузга зыянын тийгизбейт. Колдонуучунун нускамасындагы тазалоо көрсөтмөлөрүн аткарыңыз.
Аба чыгуучу тешиктен аба чыкпай жатат.	• Шайманды токко сайып, күйгүзүңүз.
Аба чыгуучу тешиктен чыккан абанын агымы мурункуга салыштырмалуу бир топ жай.	• Алдын ала чыпка кир. Алдын ала чыпканы тазалаңыз (“Тазалоо” бөлүмүн караңыз). • NanoProtect чыпкасынан бардык таңгактоочу материалдарды алып салганыңызды текшериңиз.
Аба тазалагыч көптөн бери иштеп жатканына карабай абанын сапаты жакшырбай жатат.	• Чыпкадан таңгактоочу материал алынып салынганын текшериңиз. • Чыпкалардын бири аба тазалагычка салынган эмес же чыпка туура салынган эмес. Эң түбүндөгү чыпкадан баштап бардык чыпкалар туура, төмөндөгүдөй тартипте салынганын текшериңиз: 1) NanoProtect чыпка 3 серия (**FY1410**); 2) Активдештирилген көмүртек NanoProtect чыпка (**FY1413**); 3) алдын ала чыпка. • Абанын сапатын билдиргич ным. Аьанын сапатын билдиргич таза жана кургак экенин текшериңиз (“Тазалоо” бөлүмүн караңыз).
Максаттуу нымдуулук деңгээлине жетүү көп убакытты алат.	• NanoCloud технологиясы сиздин бөлмөңүзгө көзгө көрүнбөгөн суу буусун тегиз бөлүштүрөт. Кургак шарттарда нымдагычтан ным сиздин бөлмөдөгү дубалдарга, эмеректерге жана башка нерселерге сиңип кетет. Сырткы кургак абаны желдетүү да максаттуу нымдуулукка жетүү убактысын көбөйтөт. Нымдаштыруу жана тазалоону оптималдаштыруу үчүн, колдонуу учурунда эшиктерди жана терезелерди жабуу сунушталат.
Мен шаймандан суу буусунун чыгып жатканын көрбөй жатам. Ал иштеп жатабы?	• Буу абдан коюу болгондо, ал көрүнбөйт. Шайман NanoCloud нымдоо технологиясына ээ, ал суу буусун пайда кылбастан аба чыгуучу жерден таза, нымдуу аба чыгарат. Ошондуктан сиз бууну көрө албайсыз.

Көйгөй	Мүмкүн болгон чечим
Шайман бир кызыктай жыт чыгарып жатат.	• Сиз шайманды биринчи жолу колдонуп жатканда ал пластмассанын жытын чыгарышы мүмкүн. Бул кадимки көрүнүш Бирок, эгерде фильтрлерди алып салса да, шаймандан күйүктүн жыты чыгып жатса, Philips ортомчусуна же ыйгарым укуктуу Philips тейлөө борборуна кайрылыңыз. • Чыпка бир аз колдонгондон кийин жыт чыгарышы мүмкүн, анткени ал үй ичиндеги абаны сорот. Чыпканы чыгарып, аны күн түз тийген жана жел бар жерге бир нече саатка коюп коюңуз. Кайра салып, аны колдонуп көрүңүз. Эгерде жыт дагы деле болуп жатса, чыпканы алмаштырыңыз.
Шайман өтө катуу үн чыгарып жатат.	• Сиз чыпкалардын бардык таңгактоочу материалдарын алган жоксуз. Бардык таңгактоочу материалдарды алып салганыңызды текшериңиз. • Желдеткичтин ылдамдык деңгээлин азайтуу үчүн желдеткичтин ылдамдыгын өзгөртүңүз.
Шайман чыпканы алмаштыруу керек экенин көрсөтүп жатат, бирок мен алмаштырганмын.	• Кыязы, сиз Таймер/Кайра коюу баскычын ⏲ туура басып, кармаган жоксуз. Шайманды токко сайып, күйгүзүү үчүн ⏻ басып, Таймер/Кайра коюу баскычын ⏲ басып, 3 секундага кармап туруңуз.
Экранда "E1", "E2", "E3", "E4" же "E5" ката коддору пайда болот.	• Шайман туура эмес иштеп жатат. Өз өлкөңүздөгү Кардарларды Тейлөө Борборуна кайрылыңыз.
Wi-Fi орнотуу ийгиликтүү эмес.	• Эгерде сиздин тазалагычыңыз туташтырылган роутер кош тилкелүү болсо жана учурда ал 2,4 ГГц түйүнгө туташпай жатса, ошол эле роутердин башка диапазонуна (2,4 ГГц) өтүп, аба тазалагычыңызды кайра туташтырып көрүңүз. 5 Ггц тармактары кармабай жатат. • Веб аутентификация тармактары кармабай жатат. • Тазалагыч Wi-Fi роутеринин чегинде экенин текшериңиз. Сиз аба тазалагычты Wi-Fi роутерине жакыныраак жайгаштырууга аракет кылсаңыз болот. • Тармактын аты туура экенин текшериңиз. Тармактын аты регистрден көз каранды. • Wi-Fi сыр сөзү туура экенин текшериңиз. Сыр сөз регистрден көз каранды. • "Wi-Fi байланышын кайра орнотуу" бөлүмүндөгү көрсөтмөлөр боюнча орнотууга кайрадан аракет кылып көрүңүз. • Wi-Fi байланышы электромагниттик же башка тоскоолдуктар менен үзгүлтүккө учурашы мүмкүн. Шайманды тоскоолдуктарды жаратчу башка электрондук аппараттардан алыс кармаңыз. • Мобилдик аппарат учак режиминде эмес экенин текшериңиз. Wi-Fi тармагына туташып жатканда учак режими өчүрүлгөнүн текшериңиз. • Толук жана жаңыртылган кемчиликтерди жоюу кеңештери үчүн тиркемедеги жардам бөлүмүнө кайрылыңыз.

8 Кепилдик жана колдоо

Versuni бул өнүмдү сатып алгандан кийин эки жылдык кепилдик берет. Эгерде бузулуу туура эмес колдонуунун же начар тейлөөнүн айынан болгон болсо, бул кепилдик жараксыз болуп саналат. Биздин кепилдик мыйзам боюнча сиздин керектөөчү укуктарыңызга таасирин тийгизбейт. Кененирээк маалымат алуу же кепилдикти колдонуу үчүн биздин веб-сайтка баш багыңыз. www.philips.com/support.

Кам тетиктерге же аксессуарларга буйрутма берүү

Эгерде сиз кайсы бир тетикти алмаштырып же кам тетиктерди сатып алам десеңиз, өзүңүздүн Philips ортомчусуна барыңыз же www.philips.com/support сайтына кириңиз.. Эгерде тетиктерди алууда сизде көйгөйлөр болсо, сураныч, өз өлкөңүздөгү Кардарларды Тейлөө Борборуна кайрылыңыз.

9 Эскертмелер

Электромагниттик талаалар (ЭМТ)

Бул шайман электромагниттик талаа боюнча күчүндөгү стандарттарга жана эрежелерге жооп берет.

Кайра иштетүү

Бул белги бул өнүмдү кадимки тиричилик таштандылары менен бирге жок кылууга болбой тургандыгын билдирет (2012/19/EU). Электр жана электроникалык өнүмдөрдү өзүнчө топтоо боюнча өлкөңүздүн эрежелерин сактаңыз. Туура жок кылуу айлана-чөйрөгө жана адамдын ден соолугуна терс таасир этүүнүн алдын алууга жардам берет.

Эскертүү

App Store - Apple Inc'тин тейлөө белгиси.
Google Play - Google Inc'тин соода белгиси.

ЕБнын жөнөкөйлөштүрүлгөн шайкештик декларациясы

Муну менен, DAP B.V. AC2729 радио жабдуулары 2014/53/ЕБ Директивасына ылайык келерин жарыялайт. ЕБ шайкештик декларациясынын толук тексти төмөнкү интернет дареги боюнча жеткиликтүү: www.philips.com.

Кепилдиктин шарттары:

Өнүмдөрдүн аталыштары	Кепилдик мөөнөтү**	Жарактуулук мөөнөтү**
Турмуш-тиричилик техникасы (кофе машиналары, кофе кайнаткычтар, аба тазалагычтар жана нымдаткычтар, чаң соргучтар жана тазалоо системалары, үтүктөр, буу генераторлору, буулоочулар, ашкана шаймандары ж.б.у.с.)	2 жыл	3 жыл

** товар керектөөчүгө берилген күндөн тартып же өткөрүп берүү датасын аныктоо мүмкүн болбосо, даярдалган күндөн тартып эсептелет. Сиз буюмдун чыгарылган күнүн YYNN форматындагы буюмдагы код менен аныктай аласыз, мында YY - жыл, ал эми NN - өндүрүш жумасынын саны. Мисал: 1905 – өндүрүш датасы 05 жума 2019. Кээ бир продуктыларда өндүрүш датасынын коду төмөнкү форматка ээ: xxxxYYNNxxxxxx, YYNNx, YYNNxx, xYYNNxxxx, xxYYNNxxx, YYNNDD же ушуга окшош (мында DD жуманын күнүн билдирет, жана ыктыярдуу белги). Эгерде сизде өндүрүштүн датасын аныктоодо кыйынчылыктар болсо, Versuni маалымат борборуна кайрылыңыз.

EAC

Нымдандыруучу аба тазалагыч
"Климат комплекси 2де 1"
AC2729
220-240V ~ 50/60Hz
35W

Өндүрүүчү: ДАП Б. В., Туссендиепен 4 а,
9206АД Драхен, Нидерланды

Импорттоочу: кошумча маалымат алуу үчүн
тиркемени караңыз.

II класстагы жабдык

Үй тиричилигине керектөө үчүн
Кытайда жасалган

Сактоо шарты, иштетүү
Температура: 0°C - 35°C
Тийиштүү нымдуулугу: 20% - 75%
Атмосфералык басым: 85 - 109kPa

Spis treści

1 Ważne 172
Bezpieczeństwo 172

2 Twój oczyszczacz powietrza 174
Opis produktu (rys. 1) 174
Panel sterowania (rys. 2) 174

3 Czynności wstępne 175
Instalacja filtra NanoProtect 175
Przygotowanie do nawilżania 175
Połączenie Wi-Fi 175

4 Korzystanie z urządzenia 176
Działanie wskaźnika jakości powietrza 176
Włączanie i wyłączanie 177
Ustawianie poziomu wilgotności 177
Przełączanie trybu pracy 177
Korzystanie z funkcji przyciemniania 178
Przełączanie trybu wyświetlania 178
Zmiana ustawień trybu automatycznego 178
Zmiana prędkości wentylatora 179
Ustawianie zegara programowanego 179
Ustawianie blokady rodzicielskiej 179
Poziom wody 179

5 Czyszczenie 180
Harmonogram czyszczenia 180
Czyszczenie obudowy urządzenia 180
Czyszczenie czujnika jakości powietrza 180
Czyszczenie zbiornika wody, tacki na wodę i obrotowego filtra nawilżającego NanoCloud 181
Czyszczenie filtra wstępnego 181
Usuwanie kamienia z obrotowego filtra nawilżającego NanoCloud 182

6 Wymiana filtrów 183
Działanie blokady Healthy Air Protect 183
Wymiana filtra NanoProtect (rys. 43) 183
Wymiana obrotowego filtra nawilżającego NanoCloud 183

7 Rozwiązywanie problemów 184

8 Gwarancja i pomoc techniczna 186
Zamawianie części i akcesoriów 186

9 Uwagi 186
Pola elektromagnetyczne (EMF) 186
Recykling 186
Uwaga 186
Uproszczona deklaracja zgodności UE 186

Polski

1 Ważne

Bezpieczeństwo

Przed rozpoczęciem korzystania z urządzenia zapoznaj się dokładnie z jego instrukcją obsługi. Instrukcję warto też zachować na przyszłość.

Niebezpieczeństwo

- Nie wolno dopuścić do dostania się wody, łatwopalnych detergentów ani innych płynów do wnętrza urządzenia, gdyż może to doprowadzić do porażenia prądem i/lub pożaru.
- Nie czyścić urządzenia wodą, detergentami i innymi łatwopalnymi płynami, gdyż grozi to porażeniem prądem i/lub pożarem.
- Nie rozpylaj wokół urządzenia palnych materiałów, takich jak środki owadobójcze lub zapachowe.
- Woda w zbiorniku nie nadaje się do picia. Nie pij tej wody, nie podlewaj nią kwiatów ani nie dawaj jej do picia zwierzętom. Po opróżnieniu zbiornika wodę wylej do kanalizacji.

Ostrzeżenie

- Należy pamiętać, że wysoki poziom wilgotności może sprzyjać rozwojowi organizmów biologicznych w środowisku.
- Nie dopuszczaj do zawilgocenia lub zamoczenia obszaru wokół nawilżacza powietrza. W przypadku zawilgocenia zmniejsz moc nawilżacza. Jeśli nie można zmniejszyć mocy wyjściowej nawilżacza powietrza, należy go używać w sposób przerywany. Nie dopuszczaj do obecności materiałów pochłaniających, takich jak wykładziny, zasłony, firany lub obrusy, które mogą zamoknąć.
- Nigdy nie zostawiaj wody w zbiorniku, gdy urządzenie nie jest używane.
- Opróżnij i wyczyść nawilżacz przed schowaniem. Przed następnym użyciem wyczyść nawilżacz powietrza.
- Przed podłączeniem urządzenia sprawdź, czy napięcie podane z boku urządzenia jest zgodne z napięciem domowej instalacji elektrycznej.
- Jeżeli przewód zasilający nieodłączalny ulegnie uszkodzeniu, to powinien on być wymieniony w centrum serwisowym firmy Philips lub przez wykwalifikowaną osobę w celu uniknięcia zagrożenia.
- Nie używaj urządzenia, jeśli uszkodzona jest wtyczka, przewód zasilający lub samo urządzenie.
- Niniejsze urządzenie może być użytkowane przez dzieci w wieku co najmniej 8 lat i przez osoby o obniżonych możliwościach fizycznych, umysłowych i osoby o braku doświadczenia i znajomości urządzenia, jeżeli zapewniony zostanie nadzór lub instruktaż odnośnie do użytkowania urządzenia w bezpieczny sposób, tak aby związane z tym zagrożenia były zrozumiałe. Dzieci nie powinny bawić się urządzeniem. Dzieci bez nadzoru nie powinny wykonywać czyszczenia i konserwacji urządzenia.
- Nie kładź żadnych przedmiotów przy wlocie i wylocie powietrza, aby nie blokować przepływu powietrza.
- Standardowy interfejs Wi-Fi wykorzystujący protokół 802.11b/g/n, częstotliwość 2,4 GHz i maksymalną moc wyjściową 31,62 mW EIRP.

Przestroga

- To urządzenie nie zastąpi odpowiedniej wentylacji, regularnego odkurzania oraz okapu podczas gotowania.
- Jeśli gniazdko elektryczne, z którego zasilane jest urządzenie, jest źle podłączone, wtyczka może się nagrzewać. Sprawdź, czy podłączasz urządzenie do prawidłowo zainstalowanego gniazdka.
- Zawsze ustawiaj urządzenie i korzystaj z niego na suchej, stabilnej, równej i poziomej powierzchni.
- Ustaw urządzenie tak, aby z tyłu i po obu jego stronach było przynajmniej 20 cm wolnej przestrzeni, a nad urządzeniem 30 cm przestrzeni.
- Nie stawiaj żadnych przedmiotów na urządzeniu.
- Nie umieszczaj urządzenia bezpośrednio pod klimatyzatorem, aby zapobiec ściekaniu wody na urządzenie.
- Przed włączeniem urządzenia sprawdź, czy wszystkie filtry zostały odpowiednio zamontowane.
- Używaj tylko oryginalnych filtrów firmy Philips przeznaczonych dla danego urządzenia. Nie używaj innych filtrów.

- Nie uderzaj w urządzenie twardymi przedmiotami, a w szczególności we wlot i wylot powietrza.
- Aby zapobiec uszkodzeniu ciała lub urządzenia, nie wkładaj palców ani żadnych przedmiotów do wlotu i wylotu powietrza.
- Nie używaj urządzenia po rozpyleniu wewnątrz pomieszczenia środków odstraszających owady ani w pomieszczeniach, w których obecne są resztki oleju, palące się kadzidełka lub opary chemiczne.
- Nie używaj urządzenia w pobliżu urządzeń gazowych, grzejników lub kominków.
- Zawsze odłączaj urządzenie od zasilania po użyciu oraz przed przystąpieniem do napełniania wodą, czyszczenia lub przeprowadzania innych czynności konserwacyjnych.
- Nie korzystaj z urządzenia w pomieszczeniu, w którym występują znaczne zmiany temperatury.
- Aby uniknąć zakłóceń, ustaw urządzenie w odległości przynajmniej 2 m od urządzeń elektrycznych wykorzystujących fale radiowe, takich jak telewizory, odbiorniki radiowe lub zegary sterowane drogą radiową.
- Jeśli urządzenie nie jest długo używane, na filtrach mogą pojawić się bakterie. Sprawdź filtry po długim okresie nieużywania. Jeśli filtry są bardzo zabrudzone, wymień je (patrz rozdział "Wymiana filtrów").
- Urządzenie jest przeznaczone wyłącznie do użytku domowego w normalnych warunkach pracy.
- Nie używaj urządzenia w miejscach wilgotnych lub miejscach o wysokiej temperaturze, takich jak łazienka, toaleta lub kuchnia.
- Urządzenie nie usuwa tlenku węgla (CO) ani radonu (Rn). Nie może być używane jako urządzenie ratunkowe w przypadku pożarów lub wycieków szkodliwych chemikaliów.
- Zbiornik napełniaj tylko zimną wodą z kranu. Nie używaj wód gruntowych ani gorącej wody.
- Do zbiornika nie wlewaj żadnych innych płynów. Nie wlewaj substancji zapachowych do zbiornika wody.
- Jeśli przez długi czas nie korzystasz z funkcji nawilżania, wyczyść zbiornik wody oraz tackę obrotowego filtra nawilżającego NanoCloud i pozostaw filtr do wyschnięcia.
- Jeśli zamierzasz przestawić urządzenie, najpierw odłącz je od źródła zasilania. Następnie opróżnij lub wyjmij zbiornik wody i tackę na wodę. Przenoś urządzenie w pozycji poziomej, trzymając je za oba uchwyty znajdujące się po bokach.
- Odłącz urządzenie od zasilania podczas napełniania i czyszczenia.

2 Twój oczyszczacz powietrza

Gratulujemy zakupu i witamy wśród klientów firmy Philips!
Aby w pełni skorzystać z obsługi świadczonej przez firmę Philips, zarejestruj swój produkt na stronie www.philips.com/welcome.
Oczyszczacz powietrza firmy Philips odświeża i nawilża powietrze w Twoim domu, korzystnie wpływając na zdrowie jego mieszkańców. Urządzenie wyposażone jest w zaawansowany system parowy z technologią NanoCloud i specjalnym filtrem nawilżającym, który dodaje cząsteczki wody (H2O) do suchego powietrza, zapewniając zdrowe, wilgotne powietrze bez tworzenia mgiełki wodnej. Filtr nawilżający zatrzymuje bakterie, wapń i inne cząstki znajdujące się w wodzie. Powietrze w domu jest czyste i nawilżone. Nigdy więcej suchego powietrza zimą i podczas korzystania z klimatyzacji.
Przed rozpoczęciem korzystania z urządzenia zapoznaj się dokładnie z jego instrukcją obsługi. Instrukcję warto też zachować na przyszłość.

Opis produktu (rys. 1)

A	Panel sterowania
B	Zbiornik wody
C	Podstawa filtra
D	Tacka na wodę
E	Koła jednostronne
F	Koło filtra
G	Obrotowy filtr nawilżający NanoCloud (**FY2425**)
H	Osłona tylna
I	Filtr wstępny
J	Aktywny filtr węglowy NanoProtect (**FY1413**)
K	Filtr NanoProtect serii 2 (**FY1410**)
L	Czujnik jakości powietrza
M	Wylot powietrza

Panel sterowania (rys. 2)

Przyciski sterowania

	Wyłącznik zasilania
	Przycisk blokady rodzicielskiej
	Przycisk trybu automatycznego
	Przycisk prędkości wentylatora
	Przycisk ustawień wilgotności
	Przycisk przyciemniania światła
	Wyłącznik trybu 2 w 1
	Przycisk zegara/resetowania

Panel wyświetlacza

	Tryb snu
	Tryb automatyczny
	Tryb antyalergenowy
	Tryb "TYLKO oczyszczanie"
	Tryb 2 w 1
	Alarm wymiany filtra
	Alarm uzupełniania wody
	Alarm czyszczenia filtra wstępnego i filtra nawilżającego
PM2.5	Wskaźnik stężenia PM2,5
IAI	Wyświetlanie indeksu alergenów
	Wskaźnik Wi-Fi

3 Czynności wstępne

Instalacja filtra NanoProtect

Przed rozpoczęciem korzystania z urządzenia usuń wszystkie opakowania filtra i umieść go w urządzeniu w następujący sposób:

Uwaga

- Strona z uchwytem powinna być zwrócona przodem do Ciebie.

1 Pociągnij do siebie górną część panelu tylnego, aby zwolnić go z urządzenia (rys. ③).
2 Dociśnij zacisk i pociągnij filtr wstępny do siebie (rys. ④).
3 Usuń wszystkie filtry (rys.⑤).
4 Usuń z filtra NanoProtect wszystkie elementy opakowania (rys. ⑥).
5 Włóż filtr NanoProtect z powrotem do urządzenia (rys. ⑦).
6 Włóż filtr wstępny z powrotem do urządzenia: najpierw zamontuj go w dolnej części urządzenia, a następnie dociśnij zaciski na górze filtra do urządzenia (rys. ⑧).
7 Aby ponownie zamocować tylną pokrywę, najpierw zamontuj panel na dolnej części urządzenia, a następnie dociśnij jego górną część do urządzenia (rys. ⑨).

Przygotowanie do nawilżania

1 Wyjmij zbiornik wody (rys. ⑩).
2 Unieś tackę na wodę i wyciągnij ją poziomo (rys. ⑪).
3 Usuń wszystkie elementy opakowania z obrotowego filtra nawilżającego NanoCloud (rys. ⑫).

Uwaga

- W momencie zakupu filtr nawilżający jest zamocowany na kole filtra.

4 Umieść koło filtra na podstawie filtra (rys. ⑬).

Uwaga

- Umieszczając koło filtra na podstawie, sprawdź, czy wystające części koła znajdują się w odpowiednich szczelinach.

5 Umieść tackę na wodę z powrotem w urządzeniu (rys. ⑭).
6 Aby odkręcić górną nasadkę zbiornika wody, obróć ją w lewo (rys. ⑮).
7 Napełnij zbiornik zimną wodą z kranu (rys. ⑯).
8 Aby dokładnie zablokować górną nasadkę zbiornika wody, obróć ją w prawo (rys. ⑰).
9 Umieść zbiornik wody z powrotem w urządzeniu (rys. ⑱).

Połączenie Wi-Fi

Pierwsza konfiguracja połączenia Wi-Fi

1 Pobierz aplikację **„Air+"** firmy Philips ze sklepu **App Store** lub **Google Play** i zainstaluj ją.

2 Podłącz wtyczkę oczyszczacza powietrza do gniazdka elektrycznego i dotknij przycisku ⏻, aby włączyć oczyszczacz powietrza.
   ↳ Wskaźnik Wi-Fi miga na pomarańczowo po raz pierwszy.
3 Upewnij się, że smartfon lub tablet jest połączony z siecią Wi-Fi.
4 Uruchom aplikację „**Air+**" i kliknij polecenie „**Podłącz nowe urządzenie**" lub naciśnij przycisk „**+**" na górze ekranu. Postępuj zgodnie z instrukcjami wyświetlanymi na ekranie, aby podłączyć oczyszczacz powietrza do sieci.
5 Po pomyślnym zakończeniu procesu parowania i nawiązaniu połączenia wskaźnik Wi-Fi będzie świecił na biało. Jeśli parowanie się nie powiedzie, zapoznaj się z informacjami w sekcji dotyczącej rozwiązywania problemów lub sekcji pomocy w aplikacji „**Air+**", aby uzyskać wyczerpujące i aktualne wskazówki na temat rozwiązywania problemów.

Uwaga

- Niniejsza instrukcja dotyczy tylko pierwszej konfiguracji oczyszczacza powietrza. Jeśli sieć uległa zmianie lub konfigurację trzeba przeprowadzić ponownie, zapoznaj się z częścią "Zresetuj połączenie Wi-Fi" na stronie 176.
- Aby podłączyć więcej niż jeden oczyszczacz powietrza do smartfona lub tabletu, trzeba to zrobić po kolei. Należy ukończyć konfigurację jednego oczyszczacza powietrza przed włączeniem następnego.
- Upewnij się, że odległość pomiędzy smartfonem lub tabletem i oczyszczaczem powietrza jest mniejsza niż 10 m i nie ma pomiędzy nimi żadnych przeszkód.

Zresetuj połączenie Wi-Fi

Uwaga

- Dotyczy to sytuacji, w której uległa zmianie sieć, do której podłączony jest oczyszczacz powietrza.
- Zresetuj połączenie Wi-Fi, gdy domyślna sieć uległa zmianie.

1 Podłącz wtyczkę oczyszczacza powietrza do gniazdka elektrycznego i dotknij przycisku ⏻, aby włączyć oczyszczacz powietrza.

2 Dotknij jednocześnie przycisków ⏻ i 🔒 przez 3 sekundy, aż usłyszysz sygnał dźwiękowy.
   ↳ Oczyszczacz powietrza przejdzie w tryb parowania.
   ↳ Wskaźnik Wi-Fi 📶 zacznie migać na pomarańczowo.

3 Wykonaj czynności opisane w krokach 4–5 w części **"Pierwsza konfiguracja połączenia Wi-Fi"**.

4 Korzystanie z urządzenia

Działanie wskaźnika jakości powietrza

Poziom cząsteczek PM2,5	Kolor wskaźnika jakości powietrza	Poziom jakości powietrza
≤12	Niebieski	Dobra
13–35	Niebiesko-fioletowy	Przeciętna
36–55	Fioletowo-czerwony	Zła
>55	czerwony	Bardzo zła

Wskaźnik jakości powietrza włącza się automatycznie po uruchomieniu urządzenia i świeci kolejno we wszystkich kolorach. Po krótkim czasie czujniki jakości powietrza zaczynają świecić w kolorze odpowiadającym jakości powietrza otoczenia.

PM2.5

Technologia AeraSense dokładnie wykrywa i szybko reaguje na nawet najmniejszą zmianę cząsteczek w powietrzu. Zapewnia ona bezpieczeństwo dzięki informacjom o liczbie cząsteczek PM2,5 w czasie rzeczywistym. Większość zanieczyszczeń powietrza w pomieszczeniach należy do kategorii PM2,5, która obejmuje cząsteczki zanieczyszczeń w powietrzu mniejsze niż 2,5 mikrometra. Powszechne źródła drobnych cząstek stałych w pomieszczeniu to palenie tytoniu, gotowanie, palenie świec. Niektóre bakterie unoszące się w powietrzu i najmniejsze zarodniki pleśni, alergeny odzwierzęce i cząsteczki kurzu także należą do kategorii PM2,5.

IAI

Profesjonalny czujnik **AeraSense** wykrywa poziom alergenów w pomieszczeniu i wyświetla poziom potencjalnego zagrożenia w skali od 1 do 12. 1 oznacza najwyższą jakość powietrza.

Włączanie i wyłączanie

1 Podłącz wtyczkę do gniazdka elektrycznego.
   ↳ Urządzenie emituje sygnał dźwiękowy.

2 Dotknij przycisku ⏻, aby włączyć urządzenie.
   ↳ Urządzenie działa domyślnie w trybie 2 w 1 z symbolem wyświetlonym na ekranie.
   ↳ Gdy urządzenie nagrzewa się, na ekranie jest widoczny symbol "---". Po zmierzeniu ilości cząstek wyłącznie w powietrzu urządzenie pokazuje poziom PM2,5 i działa domyślnie w trybie automatycznym.
   ↳ Po przeprowadzeniu pomiaru jakości powietrza trwającego około 30 sekund czujnik jakości powietrza automatycznie wybiera odpowiedni kolor wskaźnika jakości powietrza.

3 Dotknij przycisku ⏻ i przytrzymaj go przez 3 sekundy, aby wyłączyć urządzenie.

Uwaga

- Jeśli urządzenie zostanie wyłączone za pomocą wyłącznika ⏻, a wtyczka nie zostanie wyjęta z gniazda zasilania, po ponownym włączeniu urządzenie będzie działać zgodnie z poprzednimi ustawieniami.

Ustawianie poziomu wilgotności

1 Dotknij kilka razy przycisku wilgotności , aby ustawić żądaną wilgotność powietrza na 40%, 50%, 60% lub "- -" (rys. 19).

Uwaga

- Po wybraniu poziomu wilgotności "- -" urządzenie będzie nawilżać pomieszczenie, aż poziom wilgotności powietrza osiągnie 70%RH.

Uwaga

- Po osiągnięciu docelowego poziomu wilgotności, koło filtra przestanie się obracać. Koło ponownie zacznie się obracać, gdy wilgotność spadnie poniżej poziomu docelowego.
- Aby szybko podnieść poziom wilgotności, można wybrać wyższą prędkość wentylatora.

Przełączanie trybu pracy

Urządzenie ma dwa tryby pracy: tryb "TYLKO oczyszczanie" i tryb 2 w 1.

1 Dotknij przycisku wyboru trybu , aby przejść do trybu "TYLKO oczyszczanie" (rys. 20).
   ↳ wyświetla się na ekranie, kiedy urządzenie pracuje w trybie "TYLKO oczyszczanie".

2 Ponownie dotknij przycisku wyboru trybu , aby przejść do trybu 2 w 1 (rys. 21).
   ↳ wyświetla się na ekranie, kiedy urządzenie pracuje w trybie 2 w 1.
   ↳ Na ekranie domyślnie wyświetlany jest aktualny poziom wilgotności.

Polski

Uwaga

- Na ekranie zostanie wyświetlony poziom wilgotności przez 3 sekundy, a następnie wyświetli się najwyższy poziom IAI lub PM2,5, jeśli pomiary jednego z nich wykażą nieprawidłowość.

Korzystanie z funkcji przyciemniania

Za pomocą przycisku przyciemniania można w razie potrzeby włączać lub wyłączać wskaźnik jakości powietrza oraz wskaźnik funkcji.

1 Po jednokrotnym dotknięciu przycisku przyciemniania wskaźnik jakości powietrza zostanie przyciemniony.

2 Ponownie dotknij przycisku przyciemniania światła , aby wyłączyć podświetlenie wskaźnika jakości powietrza i panelu wyświetlacza.

3 Po dotknięciu przycisku przyciemniania po raz trzeci wszystkie wskaźniki znowu zaświecą.

Przełączanie trybu wyświetlania

Urządzenie ma trzy tryby wyświetlania: PM2,5, IAI i poziom wilgotności.

Uwaga

- Domyślnie urządzenie działa w trybie wyświetlania PM2,5.

1 Naciśnij i przytrzymaj przez 3 sekundy przycisk , aby przełączyć urządzenie w tryb wyświetlania IAI (rys. 22).
   ↳ Wskaźnik IAI i obecny poziom IAI wyświetlą się na ekranie.

2 Dwa razy naciśnij i przytrzymaj przez 3 sekundy przycisk , aby przełączyć urządzenie w tryb wyświetlania poziomu wilgotności (rys. 23).

3 Naciśnij i przytrzymaj przez 3 sekundy przycisk , aby przełączyć urządzenie w tryb wyświetlania PM2,5 (rys. 24).
   ↳ Wskaźnik PM2,5 i obecny poziom PM2.5 wyświetlą się na ekranie.

Uwaga

- Na ekranie zostanie wyświetlony poziom wilgotności przez 3 sekundy, a następnie wyświetli się najwyższy poziom IAI lub PM2,5, jeśli pomiary jednego z nich wykażą nieprawidłowość.

Zmiana ustawień trybu automatycznego

Można wybrać tryb automatyczny ( ), tryb antyalergenowy ( ) oraz tryb snu (SL).

Tryb automatyczny

W trybie automatycznym urządzenie wybiera prędkość wentylatora zgodnie z poziomem wilgotności i jakości powietrza otoczenia.

- Naciśnij przycisk prędkości wentylatora , aby wybrać tryb automatyczny (rys. 25).
   ↳ Na ekranie zostaną wyświetlone oznaczenia Auto ( ) i .
   ↳ Domyślnie urządzenie działa w trybie automatycznym.

Tryb antyalergenowy

Niezwykle czuły tryb antyalergenowy reaguje na nawet bardzo małe zmiany poziomów alergenów w powietrzu w otoczeniu.

- Dotknij przycisku trybu automatycznego , aby wybrać tryb antyalergenowy (rys. 26).
   ↳ Na ekranie zostaną wyświetlone oznaczenia Auto ( ) i .

Tryb snu (SL)

W trybie snu oczyszczacz powietrza działa cicho i z bardzo małą prędkością.

- Dotknij przycisk trybu automatycznego , aby wybrać tryb snu (SL) (rys. 27).
   ↳ Na ekranie zostaną wyświetlone oznaczenia trybu snu (SL) i .

Uwaga

- Jeżeli w ciągu minuty żaden przycisk nie zostanie dotknięty, włączą się wszystkie wskaźniki oprócz .
- Wskaźniki można włączyć ręcznie, dotykając dowolnego przycisku.

Zmiana prędkości wentylatora

Dostępnych jest kilka prędkości wentylatora.

Ręczną

- Aby wybrać wymaganą prędkość wentylatora (**1**, **2** lub **3**), dotknij kilkakrotnie przycisku prędkości wentylatora (rys. 28).

Turbo (t)

W trybie turbo oczyszczacz powietrza działa z największą możliwą prędkością.

- Aby wybrać tryb turbo (t), dotknij przycisku prędkości wentylatora (rys. 29).

Ustawianie zegara programowanego

Zegar umożliwia ustawienie liczby godzin pracy urządzenia. Po upływie ustawionego czasu urządzenie automatycznie wyłączy się.

- Dotknij kilkakrotnie przycisku zegara/resetowania , aby wybrać liczbę godzin pracy urządzenia (rys. 30).
  - ↳ Zegar można ustawić w zakresie od 1 do 12 godzin.
- Aby wyłączyć funkcję zegara, dotknij kilkakrotnie przycisku zegara/resetowania , aż na wyświetlaczu pojawi się symbol "---".

Ustawianie blokady rodzicielskiej

1 Dotknij przycisku blokady rodzicielskiej i przytrzymaj go przez 3 sekundy, aby włączyć tę funkcję (rys. 31).
  - ↳ L będzie widoczny na wyświetlaczu przez 3 sekundy.
  - ↳ Przy włączonej blokadzie rodzicielskiej wszystkie inne przyciski nie są aktywne.

2 Ponownie dotknij przycisku blokady rodzicielskiej i przytrzymaj go przez 3 sekundy, aby wyłączyć tę funkcję (rys. 32).
  - ↳ UL będzie widoczny na wyświetlaczu przez 3 sekundy.

Poziom wody

Poziom wody w zbiorniku jest widoczny przez znajdujące się na nim okienko poziomu wody. Gdy w zbiorniku znajduje się zbyt mało wody, miga wskaźnik uzupełniania wody , informując o konieczności napełnienia zbiornika wody (rys. 33).

Uwaga

- Jeśli w zbiorniku nie ma wody, koło filtra przestaje się obracać. Po napełnieniu zbiornika wody koło filtra znowu zacznie się obracać.

Polski

5 Czyszczenie

Uwaga

- Zanim zaczniesz czyścić urządzenie, zawsze wyjmij wtyczkę z gniazda zasilania.
- Nigdy nie zanurzaj urządzenia w wodzie ani innym płynie.
- Do czyszczenia urządzenia nie używaj ściernych, żrących ani łatwopalnych środków czyszczących.
- Myć można tylko filtr wstępny i obrotowy filtr nawilżający NanoCloud. Filtra NanoProtect nie można myć ani odkurzać.

Harmonogram czyszczenia

Częstotliwość	Metoda czyszczenia
W zależności od potrzeb	Przetrzyj powierzchnię urządzenia miękką, suchą szmatką.
Co tydzień	Opłucz zbiornik wody, tackę na wodę i obrotowy filtr nawilżający NanoCloud.
Gdy zaświeci się ikona czyszczenia, a na ekranie wyświetli się kod F0.	Wyczyść filtr wstępny.
	Usuń kamień z obrotowego filtra nawilżającego NanoCloud za pomocą roztworu wody i białego octu (5% kwasu octowego) lub wody i kwasu cytrynowego.

Czyszczenie obudowy urządzenia

Aby zapobiec osiadaniu kurzu, czyść regularnie zewnętrzną i wewnętrzną część urządzenia.

1 Do usuwania kurzu z obudowy urządzenia używaj suchej, miękkiej szmatki.

2 Wytrzyj wylot powietrza miękką, suchą szmatką.

Czyszczenie czujnika jakości powietrza

Aby uzyskać optymalne funkcjonowanie oczyszczacza, czyść czujnik jakości powietrza co 2 miesiące. Jeśli korzystasz z oczyszczacza w zakurzonym miejscu, czyść czujnik częściej.

Uwaga

- Jeśli w pomieszczeniu panuje duża wilgotność, możliwe jest, że woda będzie skraplać się na czujniku jakości powietrza. Może to spowodować wskazanie niskiej jakości powietrza, gdy w rzeczywistości będzie ona dobra. W takim przypadku konieczne będzie wyczyszczenie czujnika jakości powietrza lub skorzystanie z jednego z ręcznych ustawień prędkości.

1 Wytrzyj wlot i wylot czujnika jakości powietrza miękką szczotką (rys. 34).

2 Otwórz pokrywę czujnika jakości powietrza (rys. 35).

3 Wyczyść czujnik jakości powietrza oraz wlot i wylot kurzu lekko nawilżonym bawełnianym wacikiem (rys. 36).

4 Wytrzyj suchym, bawełnianym wacikiem.

5 Załóż pokrywę czujnika jakości powietrza (rys.37).

Czyszczenie zbiornika wody, tacki na wodę i obrotowego filtra nawilżającego NanoCloud

Uwaga

- Cotygodniowe czyszczenie zbiornika wody, tacki na wodę i obrotowego filtra nawilżającego NanoCloud pozwala utrzymać je w czystości.

1 Wyjmij zbiornik wody (rys. 10).
2 Unieś tackę na wodę i wyciągnij ją poziomo (rys. 11).
3 Wyjmij koło filtra z podstawy filtra (rys. 38).
4 Opłucz zbiornik wody, tackę na wodę i obrotowy filtr nawilżający NanoCloud pod bieżącą wodą.

Uwaga

- Podczas czyszczenia nie wyjmuj obrotowego filtra nawilżającego NanoCloud z koła.
- Nie szoruj obrotowego filtra nawilżającego NanoCloud ani nie kładź go w miejscu narażonym na bezpośrednie działanie światła słonecznego.
- Jeśli to konieczne, do czyszczenia zbiornika wody i tacki na wodę można użyć łagodnego detergentu. W takim przypadku wypłucz dokładnie zbiornik wody i tackę na wodę.

5 Wytrzyj do sucha zewnętrzną część zbiornika wody i tacki na wodę.
6 Umieść koło filtra na podstawie filtra (rys. 13).

Uwaga

- Umieszczając koło filtra na podstawie, sprawdź, czy wystające części koła znajdują się w odpowiednich szczelinach.

7 Umieść tackę na wodę z powrotem w urządzeniu (rys. 14).
8 Umieść zbiornik wody z powrotem w urządzeniu (rys. 18).

Czyszczenie filtra wstępnego

Uwaga

- Jeśli filtr wstępny jest uszkodzony lub zużyty, nie wolno z niego korzystać. Odwiedź www.philips.com/support lub skontaktuj się z Centrum Obsługi Klienta w swoim kraju.

Stan wskaźnika ostrzegawczego filtra	Wykonaj następujące czynności
Na ekranie zostanie wyświetlony kod F0 i uruchomi się alarm sygnalizujący konieczność wyczyszczenia filtra wstępnego	Wyczyść filtr wstępny

1 Pociągnij do siebie górną część panelu tylnego, aby zwolnić go z urządzenia (rys. 3).
2 Aby wyjąć filtr wstępny, naciśnij zacisk i pociągnij filtr do siebie (rys. 4).
3 Umyj filtr wstępny pod bieżącą wodą. Jeśli filtr wstępny jest bardzo brudny, wyczyść go przy użyciu miękkiej szczotki (rys. 39).
4 Pozostaw filtr wstępny do wyschnięcia.

Uwaga

- Filtr wstępny powinien być zupełnie suchy. Jeśli jest mokry, mogą mnożyć się na nim bakterie, co skraca okres jego eksploatacji.

5 Gdy filtr wstępny jest zupełnie suchy, umieść go z powrotem na panelu tylnym (rys. 8).
6 Dotknij przycisku ⏲ i przytrzymaj go przez 3 sekundy, aby wyzerować czas czyszczenia filtra wstępnego.

Usuwanie kamienia z obrotowego filtra nawilżającego NanoCloud

Stan wskaźnika ostrzegawczego filtra	Wykonaj następujące czynności
Na ekranie zostanie wyświetlony kod F0 i uruchomi się alarm sygnalizujący konieczność wyczyszczenia filtra wstępnego	Usuń kamień z obrotowego filtra nawilżającego NanoCloud (FY2425)

1 Wyjmij zbiornik wody (rys. 10).

2 Unieś tackę na wodę i wyciągnij ją poziomo (rys. 11).

3 Wyjmij koło filtra z podstawy filtra (rys. 38).

4 Mocz obrotowy filtr nawilżający NanoCloud w środku czyszczącym (np. rozcieńczonym białym occie lub roztworze kwasu cytrynowego) przez dwie godziny (rys. 40).

Uwaga

- Użyj łagodnego środka czyszczącego lub środka zawierającego kwas
  - Wymieszaj biały ocet (5% kwasu octowego) z równą ilością wody
  - 24 g kwasu cytrynowego wymieszaj z 4 l wody
- Jeśli na filtrze widać biały osad (kamień), należy się upewnić, że jest on zanurzony w wodzie.
- Podczas usuwania kamienia nie wyjmuj obrotowego filtra nawilżającego NanoCloud z koła.

5 Opłucz obrotowy filtr nawilżający NanoCloud pod bieżącą wodą, aby usunąć pozostałości octu lub kwasu cytrynowego. Podczas płukania obracaj filtr w taki sposób, aby opłukać zarówno jego przednią, jak i tylną stronę (rys. 41).

6 Pozostaw obrotowy filtr nawilżający NanoCloud do wyschnięcia (rys. 42).

Uwaga

- Nie kładź obrotowego filtra nawilżającego NanoCloud w miejscu narażonym na bezpośrednie działanie światła słonecznego.

7 Dotknij przycisku i przytrzymaj go przez 3sekundy, aby wyzerować czas czyszczenia obrotowego filtra nawilżającego NanoCloud.

6 Wymiana filtrów

Działanie blokady Healthy Air Protect

To urządzenie jest wyposażone w blokadę ochronną zdrowego powietrza, która sprawia, że podczas działania urządzenia filtr NanoProtect i filtr nawilżający są zawsze w optymalnym stanie. Krótko przed wygaśnięciem okresu użytkowania filtra NanoProtect i filtra nawilżającego zaczyna migać wskaźnik wymiany , co oznacza, że należy wymienić filtry.
Jeśli nie wymienisz filtrów na czas, urządzenie przestanie działać i zablokuje się.

Wymiana filtra NanoProtect (rys. 43)

Uwaga

- Filtr nie nadaje się do mycia ani ponownego użytku.
- Przed wymianą filtrów należy zawsze wyłączyć oczyszczacz powietrza i wyjąć wtyczkę urządzenia z gniazdka elektrycznego.

Stan wskaźnika ostrzegawczego filtra	Wykonaj następujące czynności
Wyświetlany jest kod A3, a na ekranie miga wskaźnik wymiany filtra.	Wymień filtr NanoProtect serii 3 (FY1410)
Wyświetlany jest kod C7, a na ekranie miga wskaźnik wymiany filtra.	Wymień aktywny filtr węglowy NanoProtect (FY1413)

1 Wyjmij zużyte filtry z urządzenia (rys. 44).

Uwaga

- Nie dotykaj przeplatanej powierzchni ani nie wąchaj filtrów, ponieważ znajdują się na nich zanieczyszczenia z powietrza.
- Po wyrzuceniu filtrów umyj ręce.

2 Usuń z nowych filtrów wszystkie elementy opakowania (rys. 6).

3 Włóż nowe filtry do urządzenia (rys. 7).

4 Dotknij przycisku i przytrzymaj go przez 3 sekundy, aby wyzerować licznik okresu użytkowania filtra NanoProtect.

Wymiana obrotowego filtra nawilżającego NanoCloud

Stan wskaźnika ostrzegawczego filtra	Wykonaj następujące czynności
Wyświetlany jest kod F1, a na ekranie miga wskaźnik wymiany filtra (rys. 45).	Wymień obrotowy filtr nawilżający NanoCloud

1 Wyjmij koło filtra z podstawy filtra (rys. 38).

2 Chwyć śrubę wału po drugiej stronie koła i obróć ją w lewo, aby wyjąć filtr z koła (rys. 46).

3 Sukcesywnie luzuj blokady na krawędzi koła, aby rozłożyć koło filtra (rys. 47).

4 Wyjmij zużyty obrotowy filtr nawilżający NanoCloud (rys. 48).

5 Usuń wszystkie elementy opakowania z nowego obrotowego filtra nawilżającego NanoCloud (rys. 12).

6 Umieść nowy obrotowy filtr nawilżający NanoCloud w kole filtra, a następnie zatrzaśnij blokady, które się na nim znajdują (rys. 49).

7 Umieść koło filtra na podstawie filtra (rys. 13).

Uwaga

- Umieszczając koło filtra na podstawie, sprawdź, czy wystające części koła znajdują się w odpowiednich szczelinach.

8 Włóż tackę na wodę i zbiornik wody z powrotem do urządzenia (rys. 14).

9 Dotknij przycisku i przytrzymaj go przez 3 sekundy, aby wyzerować licznik okresu użytkowania obrotowego filtra nawilżającego NanoCloud.

7 Rozwiązywanie problemów

W tym rozdziale opisano najczęstsze problemy, z którymi można się zetknąć, korzystając z urządzenia. Jeśli poniższe wskazówki okażą się niewystarczające do rozwiązania problemu, skontaktuj się z Centrum Obsługi Klienta w swoim kraju.

Problem	Możliwe rozwiązanie
Urządzenie nie działa, mimo że jest podłączone do sieci elektrycznej.	• Wskaźnik wymiany filtra migał, ale nie wymieniono filtra NanoProtect i urządzenie jest teraz zablokowane. W takim przypadku należy wymienić filtr i zresetować licznik okresu użytkowania filtra. • Miga wskaźnik uzupełniania wody . Sprawdź, czy poprawnie zainstalowano zbiornik wody i czy znajduje się w nim wystarczająca ilość wody.
Urządzenie nie działa, mimo że jest włączone.	• Urządzenie działa, ale przyciski nie są aktywne. Sprawdź, czy nie jest włączona blokada rodzicielska.
Na obrotowym filtrze nawilżającym NanoCloud widać biały osad.	• Biały osad to kamień. Są to minerały znajdujące się w wodzie. Kamień na obrotowym filtrze nawilżającym NanoCloud ma wpływ na nawilżanie, ale nie jest szkodliwy dla zdrowia. Wyczyść filtr zgodnie z instrukcjami zawartymi w niniejszej instrukcji.
Przez wylot nie wydostaje się powietrze.	• Podłącz urządzenie do zasilania i włącz je.
Strumień powietrza wydobywający się z wylotu jest słabszy niż do tej pory.	• Filtr wstępny jest zabrudzony. Wyczyść filtr wstępny (patrz rozdział "Czyszczenie"). • Sprawdź, czy usunięto wszystkie elementy opakowania z filtra NanoProtect.
Jakość powietrza nie poprawia się nawet po długim czasie pracy oczyszczacza powietrza.	• Sprawdź, czy z filtrów zostało usunięte opakowanie. • Jeden z filtrów nie został umieszczony w oczyszczaczu powietrza lub filtr nie został prawidłowo zamontowany. Sprawdź, czy wszystkie filtry są poprawnie zainstalowane w następującej kolejności, począwszy od filtra umieszczonego najgłębiej: 1) filtr NanoProtect serii 3 (**FY1410**); 2) aktywny filtr węglowy NanoProtect (**FY1413**); 3) filtr wstępny. • Czujnik jakości powietrza jest mokry. Sprawdź, czy czujnik jakości powietrza jest czysty i suchy (patrz rozdział "Czyszczenie").
Osiągnięcie docelowego poziomu wilgotności trwa długo.	• Technologia NanoCloud równomiernie rozprowadza w pomieszczeniu niewidoczną parę wodną. W suchym otoczeniu wilgoć pochodząca z nawilżacza jest pochłaniana przez ściany, meble i inne przedmioty znajdujące się w pomieszczeniu. Przenikanie do środka suchego powietrza z zewnątrz również wydłuża czas potrzebny do uzyskania docelowej wilgotności. W celu osiągnięcia optymalnej wydajności nawilżania i oczyszczania zaleca się zamknięci drzwi i okien podczas użytkowania.
Nie widać pary wodnej wydostającej się z urządzenia. Czy urządzenie działa?	• Gdy kropelki wody tworzące mgiełkę są bardzo drobne, mgły nie widać. Urządzenie wykorzystuje technologię NanoCloud, która zapewnia zdrowe, wilgotne powietrze bez tworzenia mgiełki wodnej. Stąd też mgiełki nie widać.

Problem	Możliwe rozwiązanie
Urządzenie emituje specyficzny zapach.	• Na początku używania z urządzenia może wydobywać się zapach plastiku. Jest to zjawisko normalne. Jeśli jednak z urządzenia wydobywa się zapach spalenizny nawet po wyjęciu filtrów, należy skontaktować się ze sprzedawcą produktów firmy Philips lub autoryzowanym centrum serwisowym firmy Philips. • Z używanego przez dłuższy czas filtra może się wydobywać nieprzyjemny zapach spowodowany wchłanianiem powietrza z pomieszczenia. Wyjmij filtr i umieść go na kilka godzin w miejscu wystawionym na bezpośrednie działanie promieni słonecznych i o dobrej wentylacji. Zainstaluj i spróbuj ponownie. Jeśli nieprzyjemny zapach pozostanie, wymień filtr.
Urządzenie działa bardzo głośno.	• Filtry nie zostały rozpakowane w całości. Sprawdź, czy zostało usunięte całe opakowanie. • Zmień prędkość wentylatora na niższą.
Urządzenie nadal informuje o konieczności wymiany filtra, choć filtr został już wymieniony.	• Być może nie dotknięto i nie przytrzymano poprawnie przycisku zegara/resetowania ⏲. Podłącz urządzenie do sieci elektrycznej, dotknij przycisku ⏻, aby je włączyć, a następnie dotknij przycisku zegara/resetowania ⏲ i przytrzymaj go przez 3 sekundy.
Na wyświetlaczu pojawiają się kody błędów "E1", "E2", "E3", "E4" lub "E5".	• Urządzenie działa wadliwie. Skontaktuj się z Centrum Obsługi Klienta w swoim kraju.
Konfiguracja sieci Wi-Fi się nie powiodła.	• Jeśli router, do którego jest podłączony oczyszczacz powietrza, jest dwuzakresowy i aktualnie nie łączy się z siecią 2,4 GHz, należy przełączyć się na inne pasmo tego samego routera (2,4 GHz) i ponownie sparować oczyszczacz. Sieci 5 GHz nie są obsługiwane. • Sieci wymagające uwierzytelniania sieciowego nie są obsługiwane. • Sprawdź, czy oczyszczacz znajduje się w zasięgu routera Wi-Fi. Możesz spróbować ustawić oczyszczacz powietrza bliżej routera Wi-Fi. • Sprawdź, czy nazwa sieci jest prawidłowa. W nazwie sieci wielkość znaków ma znaczenie. • Sprawdź, czy hasło do sieci Wi-Fi jest prawidłowe. W haśle wielkość znaków ma znaczenie. • Spróbuj ponownie przeprowadzić konfigurację zgodnie z instrukcjami w części "Zresetuj połączenie Wi-Fi". • Źródła elektromagnetyczne i inne mogą powodować zakłócenia łączności Wi-Fi. Urządzenie powinno znajdować się z dala od innych urządzeń elektronicznych, które mogą powodować zakłócenia. • Sprawdź, czy urządzenie mobilne jest w trybie samolotowym. Upewnij się, że tryb samolotowy jest wyłączony podczas łączenia z siecią Wi-Fi. • Zapoznaj się z sekcją pomocy w aplikacji, aby uzyskać wyczerpujące i aktualne wskazówki na temat rozwiązywania problemów.

8 Gwarancja i pomoc techniczna

Firma Versuni oferuje dwuletnią gwarancję od daty zakupu tego produktu. Niniejsza gwarancja nie jest ważna, jeśli usterka jest spowodowana nieprawidłowym użytkowaniem lub niewłaściwą konserwacją. Nasza gwarancja nie wpływa na prawa użytkownika wynikające z prawa konsumenta. Aby uzyskać więcej informacji lub skorzystać z gwarancji, odwiedź naszą stronę internetową www.philips.com/support.

Zamawianie części i akcesoriów

Jeśli chcesz wymienić jakąś część albo zakupić dodatkowy element, zwróć się do sprzedawcy produktów firmy Philips lub przejdź na stronę www.philips.com/support.
W przypadku trudności z zakupem części wymiennych skontaktuj się z lokalnym Centrum Obsługi Klienta firmy Philips.

9 Uwagi

Pola elektromagnetyczne (EMF)

To urządzenie jest zgodne z obowiązującymi normami i przepisami dotyczącymi narażenia na działanie pól elektromagnetycznych.

Recykling

- Symbol przekreślonego kontenera na odpady, oznacza, że produkt podlega selektywnej zbiórce zgodnie z Dyrektywą 2012/19/UE i informuje, że sprzęt po okresie użytkowania, nie może być wyrzucony z innymi odpadami gospodarstwa domowego. Użytkownik ma obowiązek oddać go do podmiotu prowadzącego zbieranie zużytego sprzętu elektrycznego I elektronicznego, tworzącego system zbierania takich odpadów - w tym do odpowiedniego sklepu, lokalnego punktu zbiórki lub jednostki gminnej. Zużyty sprzęt może mieć szkodliwy wpływ na środowisko i zdrowie ludzi z uwagi na potencjalną zawartość niebezpiecznych substancji, mieszanin oraz części składowych. Gospodarstwo domowe spełnia ważną rolę w przyczynianiu się do ponownego użycia i odzysku surowców wtórnych, w tym recyklingu zużytego sprzętu. Na tym etapie kształtuje się postawy, które wpływają na zachowanie wspólnego dobra jakim jest czyste środowisko naturalne.

Uwaga

App Store jest znakiem usługowym firmy Apple Inc.
Google Play jest znakiem towarowym firmy Google Inc.

Uproszczona deklaracja zgodności UE

DAP B.V. niniejszym oświadcza, że typ urządzenia radiowego AC2729 jest zgodny z dyrektywą 2014/53/UE. Pełny tekst deklaracji zgodności UE jest dostępny pod następującym adresem internetowym: www.philips.com.

Cuprins

1 Important 188
Siguranţă 188

2 Purificatorul de aer 190
Prezentarea generală a produsului (fig. ①) 190
Prezentarea generală a comenzilor (fig.②) 190

3 Pornirea 191
Instalarea filtrului NanoProtect 191
Pregătire pentru umidificare 191
Conexiunea Wi-Fi 191

4 Utilizarea aparatului 192
Descrierea indicatorului luminos pentru calitatea aerului 192
Pornirea şi oprirea 193
Setarea nivelului de umiditate 193
Comutarea modului de funcţionare 193
Utilizarea funcţiei de reglare a intensităţii luminilor 194
Comutarea modului de afişare 194
Modificarea setărilor modului Automat 194
Schimbarea turaţiei ventilatorului 195
Setarea temporizatorului 195
Configurarea blocării pentru copii 195
Nivelul apei 195

5 Curăţarea 196
Program de curăţare 196
Curăţarea corpului aparatului 196
Curăţarea senzorului de calitate a aerului 196
Curăţarea rezervorului de apă, a tăvii pentru apă şi a filtrului rotativ de umidificare NanoCloud 197
Curăţarea prefiltrului 197
Detartrarea filtrului rotativ de umidificare NanoCloud 198

6 Înlocuirea filtrelor 198
Descrierea blocării de protecţie pentru aer sănătos 198
Înlocuirea filtrului NanoProtect (fig. ㊸) 198
Înlocuirea filtrului rotativ de umidificare NanoCloud 199

7 Depanarea 200

8 Garanţie şi asistenţă 202
Comandarea pieselor sau a accesoriilor 202

9 Observaţii 202
Câmpuri electromagnetice (EMF) 202
Reciclare 202
Notă 202
Declaraţia UE de conformitate simplificată 202

Română

1 Important

Siguranţă

Citeşte cu atenţie acest manual de utilizare înainte de a folosi aparatul şi păstrează-l pentru consultare ulterioară.

Pericol

- Nu permite pătrunderea în aparat a apei sau a oricărui lichid sau a unui detergent inflamabil, pentru a evita pericolul de electrocutare şi/sau incendiu.
- Nu curăţa aparatul cu apă sau orice alt lichid ori cu detergent (inflamabil), pentru a evita pericolul de electrocutare şi/sau incendiu.
- Nu pulveriza substanţe inflamabile, precum insecticide sau parfumuri, în apropierea aparatului.
- Apa din rezervorul de apă nu este potabilă. Nu consuma această apă şi nu o utiliza pentru a o da de băut animalelor sau pentru a uda plante. Când goleşti rezervorul de apă, goleşte apa în sistemul de canalizare.

Avertisment

- Reţine că nivelurile ridicate de umiditate pot favoriza dezvoltarea organismelor biologice în mediu.
- Nu lăsa zona din jurul umidificatorului să se ude sau umezească. Dacă apare umezeală, redu puterea umidificatorului. Dacă volumul de ieşire al umidificatorului nu poate fi redus, foloseşte umidificatorul intermitent. Nu lăsa materialele absorbante, cum ar fi covoare, perdele, draperii sau feţe de masă, să devină umede.
- Nu lăsa niciodată apă în rezervor atunci când aparatul nu este în uz.
- Goleşte şi curăţă umidificatorul înainte de depozitare. Curăţaă umidificatorul înainte de următoarea utilizare.
- Verifică dacă tensiunea indicată pe partea laterală a aparatului corespunde tensiunii locale, înainte de a conecta aparatul.
- În cazul în care cablul de alimentare este deteriorat, acesta trebuie înlocuit întotdeauna de Philips, de un centru de service autorizat de Philips sau de personal calificat în domeniu, pentru a evita orice accident.
- Nu folosi aparatul dacă ştecărul, cablul de alimentare sau aparatul însuşi este deteriorat.
- Acest aparat poate fi utilizat de către persoane care au capacităţi fizice, senzoriale sau mentale reduse sau sunt lipsite de experienţă şi cunoştinţe şi copii cu vârsta minimă de 8 ani dacă au fost supravegheaţi sau instruiţi cu privire la utilizarea în condiţii de siguranţă a aparatului şi înţeleg pericolele implicate.
- Curăţarea şi întreţinerea de către utilizator nu trebuie realizate de către copii nesupravegheaţi.
- Copiii trebuie supravegheaţi, pentru a nu transforma aparatul în obiect de joacă.
- Nu bloca gurile de admisie şi evacuare a aerului, de exemplu, prin plasarea unor obiecte pe gura de evacuare sau în faţa gurii de admisie a aerului.
- Interfaţă WiFi standard bazată pe 802.11b/g/n la 2,4 GHz cu o putere maximă de ieşire de 31,62 mW EIRP.

Atenţie

- Acest aparat nu este un înlocuitor pentru ventilaţia corespunzătoare, curăţarea obişnuită cu aspiratorul sau utilizarea unei hote absorbante ori a unui ventilator în timpul gătirii.
- Dacă priza utilizată pentru alimentarea aparatului are conexiuni necorespunzătoare, ştecărul aparatului se încinge. Asigură-te că vei conecta aparatul la o priză conectată corespunzător.
- Aşază şi utilizează întotdeauna aparatul pe o suprafaţă orizontală plană, stabilă şi uscată.
- Lasă un spaţiu liber de cel puţin 20 cm în spatele aparatului şi în ambele părţi laterale ale acestuia şi cel puţin 30 cm deasupra aparatului.
- Nu aşeza nimic pe partea superioară a aparatului.
- Nu amplasa aparatul direct sub o unitate de aer condiţionat, pentru a evita picurarea vaporilor de condens pe aparat.
- Asigură-te că toate filtrele au fost instalate corect înainte de a porni aparatul.
- Foloseşte doar filtrele originale Philips create special pentru acest aparat. Nu folosi niciun alt tip de filtru.

- Evită lovirea aparatului (în special a fantelor de admisie şi de evacuare a aerului) cu obiecte dure.
- Nu introdu degetele sau obiecte în fanta de admisie a aerului sau în fanta de evacuare a aerului, pentru a evita rănirea sau funcţionarea defectuoasă a aparatului.
- Nu utiliza aparatul după ce ai utilizat repelenţi de interior împotriva insectelor, care produc fum, sau în locuri cu reziduuri uleioase, tămâie aprinsă sau vapori chimici.
- Nu utiliza aparatul în apropierea aparatelor cu gaz, a dispozitivelor de încălzire sau a şemineelor.
- Scoate întotdeauna din priză aparatul după utilizare şi înainte de umplerea cu apă, curăţare sau efectuarea altor operaţii de întreţinere.
- Nu utiliza aparatul într-o cameră supusă unor modificări semnificative de temperatură.
- Pentru a preveni interferenţele, aşază aparatul la cel puţin 2 m distanţă de aparatele electrice care utilizează unde radio, precum televizoare, aparate radio şi ceasuri cu control radio.
- Atunci când aparatul nu este utilizat pentru perioade lungi de timp, pe filtre se pot forma bacterii. Verifică filtrele după o perioadă îndelungată de neutilizare. Dacă filtrele sunt foarte murdare, înlocuieşte-le (vezi capitolul "Înlocuirea filtrelor").
- Aparatul este destinat exclusiv utilizării casnice în condiţii de operare normale.
- Nu utiliza aparatul în medii umede sau cu temperaturi ridicate, cum ar fi băi, toalete sau bucătării.
- Aparatul nu elimină monoxidul de carbon (CO) sau radonul (Rn). Acesta nu poate fi utilizat ca dispozitiv de siguranţă în caz de accidente cu procese de combustie şi substanţe chimice periculoase.
- Umple rezervorul de apă cu apă rece de la robinet. Nu utiliza apă subterană sau apă fierbinte.
- Nu introduce nicio altă substanţă în afară de apă în rezervorul de apă. Nu adăuga parfum în rezervorul de apă.
- Dacă nu utilizezi funcţia de umidificare o perioadă mare de timp, curăţă rezervorul de apă şi tava filtrului rotativ de umidificare NanoCloud şi lasă filtrul rotativ de umidificare NanoCloud să se usuce la aer.
- Dacă trebuie să muţi aparatul, mai întâi deconectează-l de la sursa de alimentare. Apoi, goleşte sau îndepărtează rezervorul de apă şi tava pentru apă. Transportă aparatul în poziţie orizontală, ţinându-l de mânere pe ambele părţi.
- Scoate ştecherul din priză în timpul umplerii şi curăţării.

2 Purificatorul de aer

Felicitări pentru achiziţie şi bun venit la Philips! Pentru a beneficia pe deplin de asistenţa oferită de Philips, înregistraţi-vă produsul la www.philips.com/welcome.
Purificatorul de aer Philips asigură aer proaspăt şi umidificat în locuinţă, pentru sănătatea familiei tale. Acesta îţi oferă un sistem de evaporare avansat, cu tehnologie NanoCloud, cu ajutorul unui filtru de umidificare special care adaugă molecule de H2O în aerul uscat, producând un aer umed sănătos, fără formarea ceţii de apă. Filtrul său de umidificare reţine bacteriile, calciul şi alte particule din apă. Acesta eliberează în locuinţa ta doar aer pur umidificat. Spune adio aerului uscat din anotimpul rece sau produs de instalaţiile de aer condiţionat.
Citeşte cu atenţie acest manual de utilizare înainte de a folosi aparatul şi păstrează-l pentru consultare ulterioară.

Prezentarea generală a produsului (fig. 1)

A	Panou de control
B	Rezervor de apă
C	Suport pentru filtru
D	Tavă pentru apă
E	Roţi pe o singură parte
F	Roată filtru
G	Filtru rotativ de umidificare NanoCloud (**FY2425**)
H	Capac posterior
I	Prefiltrul
J	Filtrul NanoProtect cu carbon activ (**FY1413**)
K	Filtru NanoProtect seria 2 (**FY1410**)
L	Senzorul pentru calitatea aerului
M	Fanta de evacuare a aerului

Prezentarea generală a comenzilor (fig.2)

Butoane de control

	Buton pornire/oprire
	Buton de blocare pentru copii
	Buton pentru modul automat
	Butonul pentru turaţia ventilatorului
	Buton pentru setarea umidităţii
	Buton de reglare a intensităţii luminii
	Buton pornire/oprire a modului 2 în 1
	Buton Temporizator/Resetare

Panou de afişare

	Modul nocturn
	Modul automat
	Modul pentru alergeni
	Modul NUMAI purificare
	Mod 2 în 1
	Alertă de înlocuire a filtrului
	Alertă de reumplere cu apă
	Alertă de curăţare a prefiltrului şi a filtrului
PM2.5	Afişaj PM2,5
IAI	Afişajul indicelui alergenilor din interior
	Indicatorul Wi-Fi

3 Pornirea

Instalarea filtrului NanoProtect

Înainte de utilizarea aparatului, îndepărtează toate materialele de ambalare ale filtrului şi introdu filtrul în aparat, conform descrierii de mai jos:

Note

- Asigură-te că partea cu eticheta este îndreptată către tine.

1 Trage spre tine partea de sus a panoului posterior pentru a-l scoate din aparat (fig. 3).
2 Apasă clema în jos şi trage prefiltrul spre tine (fig. 4).
3 Scoate toate filtrele (fig. 5).
4 Îndepărtează toate materialele de ambalare ale filtrului NanoProtect (fig. 6).
5 Montează filtrul NanoProtect la loc în aparat (fig. 7).
6 Introdu prefiltrul la loc în aparat, fixează-l mai întâi pe partea inferioară a aparatului, apoi împinge clemele de pe partea superioară a prefiltrului spre aparat (fig. 8).
7 Pentru a reataşa capacul posterior, fixează mai întâi panoul pe partea inferioară a aparatului, apoi împinge partea superioară a panoului spre aparat (fig. 9).

Pregătire pentru umidificare

1 Scoate rezervorul de apă (fig. 10).
2 Ridică în sus tava pentru apă şi trage-o afară în poziţie orizontală (fig. 11).
3 Îndepărtează toate materialele de ambalare ale filtrului rotativ de umidificare NanoCloud (fig. 12).

Note

- Filtrul de umidificare a fost montat pe roata filtrului la achiziţie.

4 Aşază roata filtrului pe suportul filtrului (fig. 13).

Note

- Când aşezi roata filtrului pe suportul filtrului, asigură-te că proeminenţele de pe roata filtrului se încadrează în canalele corespunzătoare.

5 Aşază tava pentru apă la loc în aparat (fig. 14).
6 Roteşte capacul superior al rezervorului de apă în sens antiorar pentru a-l deşuruba (fig. 15).
7 Umple rezervorul de apă cu apă rece de la robinet (fig. 16).
8 Roteşte capacul superior în sens orar pentru a-l fixa strâns pe rezervorul de apă (fig. 17).
9 Aşază rezervorul de apă la loc în aparat (fig. 18).

Conexiunea Wi-Fi

Configurarea conexiunii Wi-Fi pentru prima dată

1 Descarcă şi instalează aplicaţia Philips **„Air+"** din **App Store** sau **Google Play**.

2 Introdu ştecherul purificatorului de aer în priză şi apasă butonul ⏻ pentru a porni purificatorul de aer.
↳ Indicatorul Wi-Fi luminează intermitent în portocaliu pentru prima dată.
3 Asigură-te că smartphone-ul sau tableta este conectată cu succes la reţeaua Wi-Fi.
4 Lansează aplicaţia „**Air+**" şi fă clic pe „**Conectează un dispozitiv nou**" sau apasă pe butonul „**+**" din partea de sus a ecranului. Urmează instrucţiunile de pe ecran pentru a conecta purificatorul de aer la reţea.

Română

5 După o asociere şi conectare reuşite, indicatorul Wi-Fi se va aprinde în alb. Dacă asocierea nu reuşeşte, consultă secţiunea de depanare sau secţiunea de asistenţă din aplicaţia „**Air+**" pentru sfaturi de depanare cuprinzătoare şi la zi.

Notă

- Aceste instrucţiuni sunt valabile numai la prima configurare a purificatorului de aer. Dacă reţeaua s-a schimbat sau trebuie efectuată din nou configurarea, consultă secţiunea "Resetarea conexiunii Wi-Fi" de la pagina 192.
- Dacă vrei să conectezi mai mult de un purificator de aer la smartphone sau tabletă, trebuie să conectezi aparatele pe rând. Finalizează configurarea unui purificator de aer înainte de a porni alt purificator de aer.
- Asigură-te că distanţa dintre smartphone sau tabletă şi purificatorul de aer este mai mică de 10 m şi nu există obstacole între acestea.

Resetarea conexiunii Wi-Fi

Notă

- Aceste instrucţiuni se aplică atunci când reţeaua la care este conectat purificatorul a fost schimbată.
- Resetează conexiunea Wi-Fi atunci când reţeaua implicită a fost schimbată.

1 Introdu ştecherul purificatorului de aer în priză şi apasă butonul pentru a porni purificatorul de aer.
2 Apasă simultan butoanele şi timp de 3 secunde, până când auzi un semnal sonor scurt.
   ↳ Purificator de aer de trece în modul de asociere.
   ↳ Indicatorul Wi-Fi luminează intermitent în portocaliu.
3 Urmează paşii 4-5 din secţiunea "**Configurarea conexiunii Wi-Fi pentru prima dată**".

4 Utilizarea aparatului

Descrierea indicatorului luminos pentru calitatea aerului

Nivelul de PM2,5	Culoarea indicatorului luminos pentru calitatea aerului	Nivelul de calitate a aerului
≤12	Albastru	Bună
13-35	Albastru-violet	Acceptabilă
36-55	Violet-roşu	Slabă
>55	Roşu	Foarte slabă

Indicatorul luminos pentru calitatea aerului se aprinde când aparatul este pornit şi afişează în mod succesiv toate culorile. După o perioadă scurtă, senzorii de calitate a aerului selectează culoarea corespunzătoare calităţii aerului ambiental.

PM2,5

Tehnologia de detectare **AeraSense** identifică cu precizie chiar şi cele mai uşoare schimbări ale nivelului de particule din aer şi reacţionează rapid. Aceasta îţi oferă siguranţă prin feedbackul în timp real cu privire la PM2,5. Cea mai mare parte a poluanţilor din aerul interior intră în categoria PM2,5 – care se referă la particule poluante din aer mai mici de 2,5 micrometri. Surse obişnuite de particule în interior sunt fumul de ţigară, gătitul sau lumânările aprinse. Unele bacterii din aer, cei mai mici spori de mucegai şi particulele de alergeni provenite de la părul de animale şi acarieni intră tot în categoria PM2,5.

IAI

Senzorul **AeraSense** de nivel profesional detectează nivelul de alergeni din interior şi prin numere de la 1 la 12 poate indica nivelul de risc potenţial privind alergenii din aerul din interior. 1 indică o calitate optimă a aerului.

Pornirea şi oprirea

1 Introduceţi ştecherul în priză.
   ↳ Aparatul emite semnale sonore.

2 Atinge ⏻ pentru a porni aparatul.
   ↳ Aparatul funcţionează implicit în modul 2 în 1, cu pictograma afişată pe ecran.
   ↳ Atunci când aparatul se încălzeşte, pe ecran se afişează "---". După ce măsoară cantitatea de particule numai din aer, aparatul indică nivelul PM2,5 şi funcţionează implicit în modul automat.
   ↳ După ce măsoară calitatea aerului timp de aproximativ 30 de secunde, senzorul de calitate a aerului selectează automat culoarea corespunzătoare indicatorului luminos pentru calitatea aerului.

3 Apasă butonul ⏻ şi ţine-l apăsat timp de 3 secunde pentru a opri aparatul.

Note

- După ce aparatul este oprit de la butonul pornit/oprit ⏻, dacă ştecărul este conectat la priză, aparatul va funcţiona cu setările anterioare atunci când este repornit.

Setarea nivelului de umiditate

1 Atinge repetat butonul de umiditate pentru a seta umiditatea dorită a aerului la 40 %, 50 %, 60 % sau "- -" (fig. 19).

Note

- Atunci când este selectat nivelul de umiditate "- -", aparatul va continua să umidifice camera până când nivelul de umiditate ambiantă atinge 70 % UR.

Note

- Atunci când nivelul de umiditate ţintă este atins, rotiţa filtrului îşi va opri mişcarea. Aceasta va începe să se rotească din nou atunci când umiditatea scade sub nivelul ţintă.
- Dacă vrei să măreşti rapid nivelul de umiditate, poţi selecta o turaţie mai mare a ventilatorului.

Comutarea modului de funcţionare

Aparatul are două moduri de funcţionare: modul NUMAI purificare şi modul 2 în 1.

1 Atinge repetat butonul de selectare a modului pentru a comuta la modul NUMAI purificare (fig. 20).
   ↳ se afişează pe ecran atunci când aparatul funcţionează în modul NUMAI purificare.

2 Atinge din nou butonul de selectare a modului pentru a comuta la modul 2 în 1 (fig. 21).
   ↳ se afişează pe ecran atunci când aparatul funcţionează în modul 2 în 1.
   ↳ Nivelul curent de umiditate se afişează în mod implicit pe ecran.

Note

- Ecranul va afişa timp de 3 secunde nivelul de umiditate şi se va schimba pentru a afişa cel mai înalt nivel IAI sau PM2,5 dacă unul dintre acestea nu este corespunzător.

Utilizarea funcţiei de reglare a intensităţii luminilor

Cu butonul de reglare a intensităţii luminii, poţi aprinde sau stinge indicatorul luminos pentru calitatea aerului, ecranul de afişare şi indicatorul de funcţionare, dacă este necesar.

1 Atinge o dată butonul de reglare a intensităţii luminii ; intensitatea indicatorului luminos pentru calitatea aerului va fi redusă.

2 Atinge din nou butonul de reglare a intensităţii luminii ; indicatorul luminos pentru calitatea aerului şi panoul de afişare se vor stinge.

3 Atinge a treia oară butonul de reglare a intensităţii luminii ; toate luminile se vor aprinde din nou.

Comutarea modului de afişare

Aparatul are trei moduri de afişare: afişarea PM2,5, afişarea IAI şi afişarea nivelului de umiditate.

Note

- Aparatul funcţionează implicit în modul de afişare PM2,5.

1 Atinge şi ţine apăsat butonul timp de 3 secunde pentru a comuta la modul de afişare IAI (fig. 22).
   ↳ Indicatorul IAI şi nivelul efectiv de IAI se afişează pe ecran.

2 Atinge şi ţine apăsat butonul de două ori timp de 3 secunde pentru a comuta la modul de afişare a nivelului actual de umiditate (fig. 23).

3 Atinge şi ţine apăsat butonul timp de 3 secunde pentru a comuta la modul de afişare PM2,5 (fig. 24).
   ↳ Indicatorul PM2,5 şi nivelul efectiv de PM2,5 se afişează pe ecran.

Note

- Ecranul va afişa timp de 3 secunde nivelul de umiditate şi se va schimba pentru a afişa cel mai înalt nivel IAI sau PM2,5 dacă unul dintre acestea nu este corespunzător.

Modificarea setărilor modului Automat

Poţi alege între modul automat ( ), modul pentru alergeni ( ) şi modul nocturn (SL).

Modul automat

În modul automat, aparatul selectează turaţia ventilatorului în funcţie de umiditatea aerului ambiant şi de calitatea aerului.

- Atinge butonul pentru turaţia ventilatorului pentru a selecta modul Automat (fig. Pe ecran se afişează Auto (A) şi .
   ↳ Aparatul funcţionează implicit în modul Auto.

Modul pentru alergeni

Modul extrem de sensibil la alergeni este conceput să reacţioneze chiar şi la cea mai uşoară modificare a nivelurilor de alergeni din aerul ambiant.

- Atinge butonul pentru modul Automat pentru a selecta modul Alergeni (fig. 26).
   ↳ Pe ecran se afişează Auto (A) şi .

Modul nocturn (SL)

În modul Nocturn, purificatorul de aer funcţionează silenţios, la turaţie foarte scăzută.

- Atinge butonul pentru modul Automat pentru a selecta modul Nocturn (SL) (fig. 27).
   ↳ Pe ecran se afişează Modul nocturn (SL) şi .

Note

- Dacă nu este atins niciun buton după un minut, toate luminile se vor stinge, cu excepţia .
- Poţi aprinde luminile manual, atingând orice buton.

Schimbarea turaţiei ventilatorului

Sunt disponibile mai multe turaţii ale ventilatorului.

Manuală

- Atinge în mod repetat butonul pentru turaţia ventilatorului pentru a selecta turaţia dorită a ventilatorului (**1**, **2** sau **3**) (fig. 28).

Modul turbo (t)

În modul Turbo, purificatorul de aer funcţionează la turaţia cea mai ridicată.

- Atinge butonul pentru turaţia ventilatorului pentru a selecta modul Turbo (t) (fig. 29).

Setarea temporizatorului

Cu ajutorul temporizatorului, poţi lăsa aparatul să funcţioneze un număr de ore setat. După trecerea timpului setat, aparatul se va opri automat.

- Atinge în mod repetat butonul Temporizator/Resetare pentru a selecta numărul dorit de ore de funcţionare a aparatului (fig. 30).
  ↳ Temporizatorul este disponibil între 1 şi 12 ore.
- Pentru a dezactiva funcţia de temporizator, atinge în mod repetat butonul Temporizator/Resetare până când pe ecran se afişează "---".

Configurarea blocării pentru copii

1 Atinge şi ţine apăsat butonul de blocare pentru copii timp de 3 secunde pentru a activa blocarea pentru copii (fig. 31).
   ↳ L se afişează pe ecran timp de 3 secunde.
   ↳ Când blocarea pentru copii este activă, celelalte butoane nu reacţionează la comenzi.

2 Apasă şi ţine din nou apăsat timp de 3 secunde butonul de blocare pentru copii pentru a dezactiva blocarea pentru copii (fig. 32).
   ↳ UL se afişează pe ecran timp de 3 secunde.

Nivelul apei

Nivelul apei din rezervorul de apă este vizibil prin vizorul pentru nivelul apei de pe rezervorul de apă.
Când nu este suficientă apă în rezervor, indicatorul de completare cu apă se aprinde pentru a indica necesitatea reumplerii rezervorului de apă. (fig. 33)

Note

- Atunci când nu este apă în rezervorul de apă, rotiţa filtrului se va opri. Atunci când rezervorul de apă este reumplut, rotiţa filtrului va începe să se rotească din nou.

Română

5 Curăţarea

Note

- Scoate întotdeauna aparatul din priză înainte de a-l curăţa.
- Nu introdu aparatul în apă sau în alte lichide.
- Nu folosi niciodată agenţi de curăţare abrazivi, agresivi sau inflamabili, precum înălbitori sau alcool, pentru a curăţa oricare dintre componentele aparatului.
- Numai prefiltrul şi filtrul rotativ de umidificare NanoCloud sunt lavabile. Filtrul NanoProtect nu este lavabil şi nici nu se poate curăţa prin aspirare.

Program de curăţare

Frecvenţă	Metodă de curăţare
La nevoie	Curăţă suprafaţa aparatului cu o lavetă moale şi uscată.
În fiecare săptămână	Clăteşte rezervorul de apă, tava pentru apă şi filtrul rotativ de umidificare NanoCloud.
Atunci când pictograma de curăţare se aprinde şi F0 se afişează pe ecran.	Curăţă prefiltrul.
	Detartrează filtrul rotativ de umidificare NanoCloud cu apă şi oţet alb (5 % acid acetic) sau cu apă şi acid citric.

Curăţarea corpului aparatului

Curăţă în mod regulat atât interiorul, cât şi exteriorul aparatului, pentru a evita depunerea prafului.

1 Şterge praful de pe corpul aparatului cu o lavetă moale şi uscată.

2 Curăţă orificiul de ieşire a aerului cu o lavetă moale, uscată.

Curăţarea senzorului de calitate a aerului

Curăţă senzorul de calitate a aerului la fiecare 2 luni pentru a asigura funcţionarea optimă a purificatorului. Dacă foloseşti purificatorul într-un mediu cu mult praf, senzorii de calitate a aerului trebuie curăţaţi mai frecvent.

Note

- Când nivelul de umiditate din cameră este foarte ridicat, este posibilă formarea de condens pe senzorul de calitate a aerului. În consecinţă, indicatorul luminos pentru calitatea aerului poate semnala o calitate slabă a aerului, chiar dacă aceasta este bună. În acest caz, trebuie să cureţi senzorul de calitate a aerului sau să foloseşti una dintre setările manuale de viteză.

1 Curăţă cu o perie moale fantele de admisie şi de evacuare ale senzorului de calitate a aerului (fig. 34).

2 Deschide capacul senzorului de calitate a aerului (fig. 35).

3 Curăţă senzorul de calitate a aerului şi orificiul de admisie şi pe cel de evacuare a prafului cu un beţişor de urechi uşor umezit (fig. 36).

4 Şterge-le folosind un beţişor uscat de urechi.

5 Pune la loc capacul senzorului de calitate a aerului (fig.37).

Curăţarea rezervorului de apă, a tăvii pentru apă şi a filtrului rotativ de umidificare NanoCloud

Note

- Curăţă rezervorul de apă, tava pentru apă şi filtrul rotativ de umidificare NanoCloud în fiecare săptămână pentru a le menţine în stare igienică.

1 Scoate rezervorul de apă (fig. 10).
2 Ridică în sus tava pentru apă şi trage-o afară în poziţie orizontală (fig. 11).
3 Scoate roata filtrului de pe suportul filtrului (fig. 38).
4 Clăteşte rezervorul de apă, tava pentru apă şi filtrul rotativ de umidificare NanoCloud sub jet de apă de la robinet.

Note

- Nu scoate filtrul rotativ de umidificare NanoCloud de pe roată în timpul curăţării.
- Nu curăţa filtrul rotativ de umidificare NanoCloud şi nu-l aşeza în lumină solară directă.
- Dacă este nevoie, foloseşte un detergent slab pentru a curăţa rezervorul de apă şi tava pentru apă. În acest caz, clăteşte bine rezervorul de apă şi tava pentru apă.

5 Şterge exteriorul rezervorului de apă şi tava pentru apă pentru a le usca.
6 Aşază roata filtrului pe suportul filtrului (fig. 13).

Note

- Când aşezi roata filtrului pe suportul filtrului, asigură-te că proeminenţele de pe roata filtrului se încadrează în canalele corespunzătoare.

7 Aşază tava pentru apă la loc în aparat (fig. 14).
8 Aşază rezervorul de apă la loc în aparat (fig. 18).

Curăţarea prefiltrului

Note

- Dacă prefiltrul este deteriorat, uzat sau rupt, nu îl folosi. Accesează www.philips.com/support sau contactează centrul de asistenţă pentru clienţi din ţara ta.

Starea indicatoarelor luminoase de avertizare pentru filtre	Respectă următoarele
F0 se afişează pe ecran şi alerta de curăţare a prefiltrului şi a filtrului se aprinde	Curăţă prefiltrul

1 Trage spre tine partea de sus a panoului posterior pentru a-l scoate din aparat (fig. 3).
2 Pentru a scoate prefiltrul, apasă clema în jos şi trage filtrul spre tine (fig. 4).
3 Spală prefiltrul sub un jet de apă de la robinet. Dacă prefiltrul este foarte murdar, foloseşte o perie moale pentru a îndepărta praful (fig. 39).
4 Usucă prefiltrul la aer.

Note

- Asigură-te că prefiltrul este complet uscat. Dacă prefiltrul este încă umed, bacteriile se pot înmulţi în interiorul acestuia, scurtându-i durata de viaţă.

5 După ce prefiltrul este complet uscat, aşază-l la loc în panoul posterior (fig. 8).
6 Atinge şi ţine apăsat butonul timp de 3 secunde pentru a reseta intervalul de curăţare a prefiltrului.

Detartrarea filtrului rotativ de umidificare NanoCloud

Starea indicatoarelor luminoase de avertizare pentru filtre	Respectă următoarele
F0 se afişează pe ecran şi alerta de curăţare a prefiltrului şi a filtrului se aprinde	Detartrează filtrul rotativ de umidificare NanoCloud (FY2425)

1 Scoate rezervorul de apă (fig. 10).
2 Ridică în sus tava pentru apă şi trage-o afară în poziţie orizontală (fig. 11).
3 Scoate roata filtrului de pe suportul filtrului (fig. 38).
4 Înmoaie filtrul rotativ de umidificare NanoCloud în agent curăţare (de ex., oţet alb diluat, soluţie de acid citric) timp de două ore (fig. 40).

Note

- Foloseşte agent de curăţare acid sau neagresiv
  - Oţetul alb (5 % acid acetic) se amestecă cu o cantitate egală de apă
  - Amestec de 24 g de acid citric cu 4 l de apă
- Dacă există depuneri albe (calcar) pe filtru, asigură-te că partea cu depunerile este scufundată în apă.
- Nu scoate filtrul rotativ de umidificare NanoCloud de pe roată în timpul detartrării.

5 Clăteşte filtrul rotativ de umidificare NanoCloud sub un jet de apă de la robinet pentru a îndepărta reziduurile de oţet sau de acid citric. În timpul clătirii, roteşte filtrul astfel încât să se clătească atât partea din faţă, cât şi cea din spate (fig. 41).
6 Usucă la aer filtrul rotativ de umidificare NanoCloud (fig. 42).

Note

- Nu aşeza filtrul rotativ de umidificare NanoCloud în lumină solară directă.

7 Atinge şi ţine apăsat butonul timp de 3 secunde pentru a reseta intervalul de curăţare a filtrului rotativ de umidificare NanoCloud.

6 Înlocuirea filtrelor

Descrierea blocării de protecţie pentru aer sănătos

Acest aparat este echipat cu funcţie de blocare de protecţie pentru aer sănătos pentru a asigura o stare optimă a filtrului NanoProtect şi a filtrului de umidificare în timpul funcţionării aparatului. Atunci când data de expirare a filtrului NanoProtect şi a filtrului de umidificare se apropie, indicatorul luminos de înlocuire începe să lumineze intermitent, indicând că filtrele trebuie înlocuite.
Dacă nu înlocuieşti filtrele la timp, aparatul nu va mai funcţiona şi se va bloca.

Înlocuirea filtrului NanoProtect (fig. 43)

Note

- Filtrul nu este lavabil sau reutilizabil.
- Înainte de a înlocui filtrele, opreşte întotdeauna purificatorul de aer şi scoate ştecărul din priză.

Starea indicatoarelor luminoase de avertizare pentru filtre	Respectă următoarele
Se afişează A3 şi indicatorul luminos de înlocuire a filtrului luminează intermitent pe ecran.	Înlocuieşte filtrul NanoProtect seria 3 (FY1410)
Se afişează C7 şi indicatorul luminos de înlocuire a filtrului luminează intermitent pe ecran.	Înlocuieşte filtrul NanoProtect cu carbon activ (FY1413)

1 Scoate filtrele folosite din aparat (fig. 44).

Note

- Nu atinge suprafaţa cutată a filtrelor şi nu mirosi filtrele, deoarece acestea au colectat agenţi poluanţi din aer.
- Spală-te pe mâini după eliminarea la deşeuri a filtrelor folosite.

2 Scoate toate materialele de ambalare de pe filtrele noi (fig. 6).

3 Introdu filtrele noi în aparat (fig. 7).

4 Atinge şi ţine apăsat butonul timp de 3 secunde pentru a reseta contorul ciclului de viaţă al filtrului NanoProtect.

Înlocuirea filtrului rotativ de umidificare NanoCloud

Starea indicatoarelor luminoase de avertizare pentru filtre	Respectă următoarele
Se afişează F1 şi indicatorul luminos de înlocuire a filtrului luminează intermitent pe ecran (fig. 45).	Înlocuieşte filtrul rotativ de umidificare NanoCloud

1 Scoate roata filtrului de pe suportul filtrului (fig. 38).

2 Prinde şurubul axului de pe cealaltă parte a roţii şi roteşte-l în sens antiorar pentru a elibera filtrul de pe roată (fig. 46).

3 Slăbeşte succesiv elementele de blocare de pe marginea roţii pentru a demonta roata filtrului (fig. 47).

4 Scoate filtrul rotativ de umidificare NanoCloud uzat (fig. 48).

5 Îndepărtează întregul ambalaj al noului filtru rotativ de umidificare NanoCloud (fig. 12).

6 Aşază noul filtru rotativ de umidificare NanoCloud în roata filtrului şi fixează elementele de blocare de pe roata filtrului (fig. 49).

7 Aşază roata filtrului pe suportul filtrului (fig. 13).

Note

- Când aşezi roata filtrului pe suportul filtrului, asigură-te că proeminenţele de pe roata filtrului se încadrează în canalele corespunzătoare.

8 Introdu tava pentru apă şi rezervorul de apă la loc în aparat (fig. 14).

9 Atinge şi ţine apăsat butonul timp de 3 secunde pentru a reseta contorul ciclului de viaţă al filtrului rotativ de umidificare NanoCloud.

7 Depanarea

Acest capitol descrie cele mai frecvente probleme pe care le poţi avea la utilizarea aparatului. Dacă nu puteţi rezolva problema cu ajutorul informaţiilor de mai jos, contactaţi Centrul de asistenţă clienţi din ţara dvs.

Problemă	Soluţie posibilă
Aparatul nu funcţionează, chiar dacă este conectat la priză.	• Indicatorul luminos de înlocuire a filtrului a luminat intermitent, dar nu ai înlocuit filtrul NanoProtect, iar aparatul este acum blocat. În acest caz, înlocuieşte filtrul şi resetează contorul ciclului de viaţă al filtrului. • Indicatorul luminos de reumplere cu apă luminează intermitent. Asigură-te că rezervorul de apă este instalat corespunzător şi are suficientă apă.
Aparatul nu funcţionează, chiar dacă este pornit.	• Aparatul funcţionează, dar butoanele nu răspund la comenzi. Verifică dacă blocarea pentru copii este activă.
Există depuneri de culoare albă pe filtrul rotativ de umidificare NanoCloud.	• Acestea sunt depuneri de calcar şi sunt alcătuite din mineralele din apă. Depunerile de calcar de pe filtrul rotativ de umidificare NanoCloud afectează performanţele de umidificare, însă nu sunt dăunătoare pentru sănătate. Urmează instrucţiunile de curăţare din manualul de utilizare.
Din fanta de evacuare a aerului nu iese aer.	• Conectează aparatul la sursa de alimentare şi porneşte-l.
Fluxul de aer care iese din fanta de evacuare a aerului este semnificativ mai slab decât înainte.	• Prefiltrul este murdar. Curăţă prefiltrul (consultă capitolul "Curăţarea"). • Asigură-te că ai îndepărtat toate materialele de ambalare ale filtrului NanoProtect.
Calitatea aerului nu se îmbunătăţeşte, deşi purificatorul funcţionează o perioadă îndelungată.	• Verifică dacă materialele de ambalare au fost scoase de pe filtre. • Unul dintre filtre nu a fost introdus în purificatorul de aer sau filtrul nu este poziţionat corect. Asigură-te că toate filtrele sunt montate corespunzător, în următoarea ordine, începând dinspre interior: 1) filtrul NanoProtect seria 3 (**FY1410**); 2) filtrul NanoProtect cu carbon activ (**FY1413**); 3) prefiltrul. • Senzorul de calitate a aerului este umed. Asigură-te că senzorul de calitate a aerului este curat şi uscat (consultă capitolul "Curăţare").
Este necesară o perioadă îndelungată pentru a se ajunge la nivelul ţintă de umiditate.	• Tehnologia NanoCloud distribuie în mod uniform vapori invizibili de apă în cameră. În condiţii uscate, umiditatea de la umidificator va fi absorbită de pereţi, mobilă şi alte obiecte din cameră. Ventilaţia aerului uscat din exterior va mări, de asemenea, intervalul de timp necesar pentru atingerea umidităţii ţintă. Pentru a optimiza umidificarea şi performanţa purificatorului, îţi recomandăm să închizi uşile şi geamurile în timpul utilizării.
Nu văd vapori de apă ieşind din aparat. Funcţionează?	• Dacă ceaţa este foarte fină, aceasta este invizibilă. Aparatul este dotat cu tehnologie de umidificare NanoCloud, care produce aer umed sănătos prin zona fantelor de evacuare a aerului fără a forma ceaţă de apă. Aşadar, nu vei putea vedea ceaţa.

Problemă	Soluţie posibilă
Aparatul emană un miros ciudat.	• La primele utilizări, aparatul poate emana un miros de plastic. Acest lucru este normal. Cu toate acestea, dacă aparatul produce un miros de ars chiar şi după eliminarea filtrelor, contactează distribuitorul Philips sau un centru de service Philips autorizat. • Filtrul poate produce miros după un anumit timp de utilizare, deoarece absoarbe aerul din interior. Îndepărtează filtrul şi amplasează-l într-un loc expus direct la lumina solară şi la o sursă de ventilaţie timp de mai multe ore. Reinstalează-l şi încercă să-l utilizezi din nou. Dacă mirosul persistă, te rugăm să înlocuieşti filtrul.
Aparatul este excesiv de zgomotos.	• Nu ai îndepărtat toate materialele de ambalare ale filtrelor. Asigură-te că ai îndepărtat toate materialele de ambalare. • Modifică turaţia ventilatorului la un nivelul inferior.
Aparatul continuă să indice că trebuie să înlocuiesc un filtru, cu toate că l-am înlocuit deja.	• Poate că nu ai atins şi nu ai ţinut apăsat corect butonul Temporizator/Resetare ⏲. Conectează aparatul la sursa de alimentare electrică, atinge ⏻ pentru a porni aparatul şi atinge şi ţine apăsat butonul Temporizator/Resetare ⏲ timp de 3 secunde.
Pe ecran se afişează codurile de eroare "E1", "E2", "E3", "E4" sau "E5".	• Aparatul funcţionează defectuos. Contactează centrul de asistenţă pentru clienţi din ţara ta.
Configurarea Wi-Fi nu a reuşit.	• Dacă routerul la care este conectat purificatorul este dual-band şi momentan nu se conectează la o reţea de 2,4 GHz, te rugăm să comuţi la altă bandă a aceluiaşi router (2,4 GHz) şi să încerci să asociezi din nou purificatorul. Reţelele de 5 GHz nu sunt acceptate. • Reţelele cu autentificare pe web nu sunt acceptate. • Verifică dacă purificatorul este în raza de acţiune a routerului Wi-Fi. Poţi încerca să aşezi purificatorul de aer mai aproape de routerul Wi-Fi. • Verifică dacă numele reţelei este corect. Numele reţelei face diferenţa între majuscule şi minuscule. • Verifică dacă parola Wi-Fi este corectă. Parola face diferenţa între majuscule şi minuscule. • Încearcă din nou configurarea cu instrucţiunile din secţiunea "Resetarea conexiunii Wi-Fi". • Conectivitatea Wi-Fi poate fi întreruptă de interferenţe electromagnetice sau de alt tip. Ţine aparatul la distanţă de alte dispozitive electronice care pot produce interferenţe. • Verifică dacă dispozitivul mobil este în modul avion. Asigură-te că modul avion este dezactivat atunci când te conectezi la reţeaua Wi-Fi. • Consultă secţiunea de asistenţă din aplicaţie pentru sfaturi de depanare extinse şi la zi.

8 Garanţie şi asistenţă

Versuni oferă o garanţie de doi ani după achiziţia acestui produs. Această garanţie nu este valabilă dacă o defecţiune se datorează utilizării incorecte sau întreţinerii necorespunzătoare. Garanţia noastră nu îţi afectează drepturile de consumator conferite prin lege. Pentru mai multe informaţii sau pentru revendicarea garanţiei, accesează site-ul nostru web www.philips.com/support.

Comandarea pieselor sau a accesoriilor

Dacă trebuie să înlocuieşti o componentă sau dacă doreşti să achiziţionezi o componentă suplimentară, adresează-te distribuitorului tău Philips sau vizitează www.philips.com/support. Dacă întâmpini dificultăţi la achiziţionarea componentelor, te rugăm să contactezi Centrul Philips de asistenţă pentru clienţi din ţara ta.

9 Observaţii

Câmpuri electromagnetice (EMF)

Acest aparat respectă standardele şi reglementările aplicabile privind expunerea la câmpuri electromagnetice.

Reciclare

Acest simbol înseamnă că acest produs nu poate fi eliminat împreună cu gunoiul menajer normal (2012/19/UE).
Urmează regulile din ţara ta pentru colectarea separată a produselor electrice şi electronice. Eliminarea corectă contribuie la prevenirea consecinţelor negative asupra mediului şi asupra sănătăţii umane.

Notă

App Store este o marcă de servicii a Apple Inc.
Google Play este o marcă înregistrată a Google Inc.

Declaraţia UE de conformitate simplificată

Prin prezenta, DAP B.V. declară că tipul de echipamente radio AC2729 este în conformitate cu Directiva 2014/53/UE. Textul integral al declaraţiei UE de conformitate este disponibil la următoarea adresă internet: www.philips.com.

Содержание

1 Важная информация 204
Безопасность 204

2 Ваш климатический комплекс 206
Описание изделия (рис. 1) 206
Описание панели управления (рис. 2) 206

3 С чего начать 207
Установка фильтров NanoProtect 207
Подготовка к увлажнению воздуха 208
Подключение к сети Wi-Fi 208

4 Использование прибора 209
Значение сигналов индикатора качества воздуха 209
Включение и выключение 210
Настройка уровня влажности 210
Переключение режима работы 210
Использование функции регулировки подсветки 211
Переключение режима отображения 211
Изменение настроек автоматического режима 211
Изменение скорости вентилятора 212
Установка таймера 212
Установка блокировки от детей 212
Уровень воды 212

5 Очистка 213
График очистки 213
Очистка корпуса прибора 213
Очистка датчика качества воздуха 213
Очистка резервуара для воды, поддона для воды и вращающегося увлажняющего фильтра NanoCloud 214
Очистка фильтра предварительной очистки 214
Очистка от накипи вращающегося увлажняющего фильтра NanoCloud 215

6 Замена фильтров 216
Значение сигналов блокировки системы контроля качества воздуха 216
Замена фильтров NanoProtect (рис. 43) 216
Замена вращающегося увлажняющего фильтра NanoCloud 217

7 Устранение неисправностей 218

8 Гарантия и поддержка 220
Заказ запчастей и аксессуаров 220

9 Примечания 220
Электромагнитные поля (ЭМП) 220
Утилизация 220
Предупреждение 220
Упрощенная декларация о соответствии нормативным требованиям ЕС 220

Русский

1 Важная информация

Безопасность

Перед эксплуатацией прибора внимательно ознакомьтесь с настоящей инструкцией по эксплуатации и сохраните ее для дальнейшего использования в качестве справочного материала.

Опасно!

- Во избежание поражения электрическим током и/или риска возгорания избегайте попадания на прибор воды, других жидкостей или огнеопасных растворителей.
- Во избежание поражения электрическим током и/или риска возгорания запрещается очищать прибор водой или другими жидкостями или (огнеопасными) растворителями.
- Запрещается распылять легковоспламеняющиеся вещества, такие как инсектициды или духи, вблизи прибора.
- Вода в резервуаре для воды не пригодна для питья. Запрещается пить эту воду, а также добавлять ее в корм животным и использовать для полива растений. Для слива воды из резервуара используйте сливное отверстие.

Внимание!

- Обратите внимание, что высокая влажность может привести к распространению в среде живых организмов.
- Избегайте намокания пространства возле увлажнителя воздуха. При появлении сырости уменьшите мощность увлажнителя. Если на увлажнителе нельзя выбрать менее высокую мощность, используйте его с перерывами. Не допускайте намокания абсорбирующих материалов, таких как ковровые покрытия, занавески, шторы или скатерти.
- Не оставляйте в резервуаре воду, когда прибор не используется.
- Опустошите резервуар и выполните очистку увлажнителя перед хранением. Выполните очистку увлажнителя перед следующим применением.
- Перед подключением прибора убедитесь, что напряжение, указанное на боковой панели прибора, соответствует напряжению местной электросети.
- В случае повреждения сетевого шнура его следует заменить. Чтобы обеспечить безопасную эксплуатацию прибора, заменяйте шнур только в авторизованном сервисном центре Philips или в сервисном центре с персоналом аналогичной квалификации.
- Запрещается использовать прибор, если сетевая вилка, сетевой шнур или сам прибор повреждены.
- Дети старше 8 лет и лица с ограниченными возможностями сенсорной системы или ограниченными умственными или физическими способностями, а также лица с недостаточным опытом и знаниями могут пользоваться этим прибором под присмотром или после получения инструкций о безопасном использовании прибора и потенциальных опасностях.
- Дети могут осуществлять очистку и обслуживание прибора только под присмотром взрослых.
- Не оставляйте детей без присмотра и не позволяйте им играть с прибором.
- Не блокируйте отверстия для входа и выхода воздуха, то есть не ставьте предметы перед этими отверстиями.
- Стандартный интерфейс Wi-Fi 802.11b/g/n 2,4 ГГц с максимальной выходной мощностью 31,62 мВт (ЭИИМ).

Предупреждение.

- Прибор не заменяет полноценную систему вентиляции, регулярную уборку пылесосом или кухонную вытяжку.
- В случае если подключение розетки электросети произведено неправильно, сетевая вилка прибора будет нагреваться. Прибор следует подключать к исправной сетевой розетке.
- Используйте и устанавливайте прибор на сухой, горизонтальной, ровной и устойчивой поверхности.
- Между стеной, задней и боковыми панелями прибора должно оставаться не

менее 20 см свободного пространства, а над прибором — не менее 30 см.
- Не ставьте на прибор посторонние предметы.
- Во избежание попадания конденсата на прибор не устанавливайте его непосредственно под кондиционером.
- Перед включением прибора убедитесь, что все фильтры установлены правильно.
- Используйте только оригинальные фильтры Philips, разработанные для данной модели. Использование других фильтров не рекомендуется.
- Оберегайте прибор (в частности, отверстия для входа и выхода воздуха) от ударов твердыми предметами.
- Во избежание травм и повреждения прибора не вставляйте пальцы и другие предметы в отверстия для выхода и входа воздуха.
- Не используйте прибор, если в помещении применялся дымовой инсектицид, а также в местах, где присутствуют масляный туман, горящие курильницы и газообразные химические отходы.
- Не используйте прибор рядом с газовым оборудованием, нагревательными устройствами или каминами.
- Обязательно отключайте прибор от электросети после использования, а также перед очисткой, наполнением водой или обслуживанием.
- Не используйте прибор в помещении с резкими перепадами температуры.
- Для предотвращения помех устанавливайте прибор на расстоянии не менее 2 м от электрооборудования, в котором используются радиоволны, например телевизоров, радиоприемников или часов с радиоуправлением.
- Если прибор не используется в течение длительного периода времени, на фильтрах могут скопиться бактерии. Проверяйте фильтры после длительных периодов простоя. Если фильтры сильно загрязнены, замените их (см. главу "Замена фильтров").
- Прибор предназначен исключительно для домашнего применения при нормальных условиях эксплуатации.
- Не используйте прибор в условиях повышенной влажности или при высоких температурах, например в ванной, туалете или на кухне.
- Прибор не нейтрализует угарный газ (CO) и радон (Rn). Прибор нельзя использовать в качестве защитного устройства в случае возгорания или аварийного выброса химических веществ.
- Наполняйте резервуар для воды только холодной водопроводной водой. Не используйте грунтовые воды или горячую воду.
- Не наливайте в резервуар для воды ничего, кроме чистой воды. Не добавляйте в резервуар для воды духи.
- Если функция увлажнения не использовалась в течение долгого времени, очистите резервуар для воды и вращающийся диск с увлажняющим фильтром NanoCloud и высушите вращающийся увлажняющий фильтр NanoCloud.
- Если прибор необходимо переместить, сначала отключите его от источника питания. Затем опустошите или снимите резервуар и поддон для воды. Держите прибор горизонтально за ручки с двух сторон.
- Отключайте прибор от электросети во время наполнения и очистки.

2 Ваш климатический комплекс

Поздравляем с покупкой, и добро пожаловать в клуб Philips!
Чтобы воспользоваться всеми преимуществами поддержки Philips, зарегистрируйте продукт на веб-сайте: www.philips.com/welcome.
Климатический комплекс Philips очищает и увлажняет воздух, заботясь о здоровье вашей семьи. В нем используется безопасная для здоровья современная система испарения воды с технологией NanoCloud: специальный увлажняющий фильтр насыщает сухой воздух молекулами воды, не создавая влажного пара. Увлажняющий фильтр также очищает воду от бактерий, известкового налета и других загрязняющих частиц. Прибор наполняет дом свежим увлажненным воздухом. Проблема сухого воздуха в зимнее время или в помещении, где работает кондиционер, теперь решена.
Перед эксплуатацией прибора внимательно ознакомьтесь с настоящей инструкцией по эксплуатации и сохраните ее для дальнейшего использования в качестве справочного материала.

Описание изделия (рис. 1)

A	Панель управления
B	Резервуар для воды
C	Крепление для увлажняющего фильтра
D	Поддон для воды
E	Колесики
F	Диск увлажняющего фильтра
G	Вращающийся увлажняющий фильтр NanoCloud (**FY2425**)
H	Задняя крышка
I	Фильтр предварительной очистки
J	Угольный фильтр NanoProtect (**FY1413**)
K	Фильтр NanoProtect Series 3 (**FY1410**)
L	Датчик качества воздуха
M	Отверстие для выхода воздуха

Описание панели управления (рис. 2)

Кнопки управления

	Кнопка включения/выключения
	Кнопка блокировки от детей
	Кнопка автоматического режима
	Кнопка выбора скорости вентилятора
	Кнопка настройки уровня влажности
	Кнопка переключения режима индикации и подсветки
	Кнопка включения/выключения режима "2 в 1"
	Кнопка таймера/сброса

Дисплей

	Режим "Ночной"
	Автоматический режим
	Режим задержания аллергенов
	Режим очищения воздуха
	Режим "2 в 1"
	Оповещение о замене фильтра
	Индикатор залива воды
	Оповещение об очистке фильтра предварительной очистки и увлажняющего фильтра
PM2.5	Индикация уровня PM2.5
IAI	Индикация уровня аллергенов в помещении
	Индикатор Wi-Fi

3 С чего начать

Установка фильтров NanoProtect

Перед использованием прибора снимите упаковочный материал с фильтра и установите его в прибор, как описано ниже.

Примечание

- Сторона с ярлыком должна быть направлена на вас.

1 Потяните верхнюю часть задней крышки на себя, чтобы снять ее с прибора (рис. 3).
2 Нажмите на фиксатор и потяните фильтр предварительной очистки на себя (рис. 4).
3 Извлеките все фильтры (рис. 5).
4 Снимите упаковочный материал с фильтров NanoProtect (рис. 6).
5 Установите фильтры NanoProtect в прибор (рис. 7).
6 Установите фильтр предварительной очистки обратно в прибор. Сперва установите фильтр предварительной очистки в нижней части прибора, а затем нажмите на два фиксатора в верхней части фильтра по направлению к прибору (рис. 8).
7 Чтобы установить обратно заднюю крышку, сначала установите её на нижнюю часть прибора, а затем надавите на верхнюю часть по направлению к прибору (рис. 9).

Подготовка к увлажнению воздуха

1 Извлеките резервуар для воды (рис. ⑩).

2 Приподнимите поддон для воды и вытащите его горизонтально (рис. ⑪).

3 Снимите упаковочный материал с вращающегося увлажняющего фильтра NanoCloud (рис. ⑫).

Примечание

- Увлажняющий фильтр был установлен на диск при сборке на производстве.

4 Установите диск увлажняющего фильтра на крепление для фильтра (рис. ⑬).

Примечание

- При установке диска увлажняющего фильтра в крепление для фильтра убедитесь, что выступы на диске совмещены с соответствующими пазами.

5 Установите поддон для воды обратно в прибор (рис. ⑭).

6 Открутите крышку резервуара для воды, повернув ее против часовой стрелки (рис. ⑮).

7 Наполните резервуар для воды холодной водопроводной водой (рис. ⑯).

8 Надежно закрутите верхнюю крышку резервуара для воды, повернув ее по часовой стрелке (рис. ⑰).

9 Установите резервуар для воды обратно в прибор (рис. ⑱).

Подключение к сети Wi-Fi

Первоначальная настройка подключения к сети Wi-Fi

1 Загрузите и установите приложение Philips **Air+** из магазина **App Store** или **Google Play**.

2 Вставьте вилку климатического комплекса в розетку электросети и коснитесь ⏻ для включения климатического комплекса.
↳ Индикатор Wi-Fi замигает оранжевым.

3 Убедитесь, что смартфон или планшет успешно подключился к сети Wi-Fi.

4 Запустите приложение **Air+** и нажмите "**Подключить новое устройство**" или кнопку "**+**" в верхней части экрана. Следуйте инструкциям на дисплее, чтобы подключить климатический комплекс к вашей сети.

5 После успешного сопряжения и подключения индикатор Wi-Fi загорится белым светом. Если выполнить сопряжение не удалось, обратитесь к разделу поиска и устранения неисправностей или к справке приложения **Air+** для получения актуальных пошаговых рекомендаций по решению проблем.

Примечание

- Данная инструкция применима только в рамках первоначальной настройки климатического комплекса. При изменении параметров сети или необходимости в повторной настройке см. раздел "Сброс настроек подключения по сети Wi-Fi" на стр. 209.
- Если вы хотите подключить к смартфону или планшету более одного климатического комплекса, вам необходимо подключать их один за другим. Отключите один климатический комплекс перед тем как подключить следующий.
- Убедитесь, что смартфон или планшет находится в пределах 10 метров от климатического комплекса, а между устройствами нет никаких объектов, препятствующих передаче сигнала.

Сброс настроек подключения по сети Wi-Fi

Примечание

- Данный раздел содержит информацию, которая применима при изменении параметров сети, к которой подключен климатический комплекс.
- Выполните сброс настроек подключения по сети Wi-Fi, если сеть по умолчанию изменилась.

1 Вставьте вилку климатического косплекса в розетку электросети и коснитесь ⏻ для включения включения климатического комплекса.

2 Одновременно коснитесь кнопок ⏻ и 🔒 и удерживайте их в течение 3 секунд, пока не услышите звуковой сигнал.
   ↳ Климатический комплекс переведен в режим сопряжения.
   ↳ Индикатор Wi-Fi мигает оранжевым.

3 Выполните шаги 4 и 5 из раздела **"Первоначальная настройка подключения к сети Wi-Fi"**.

4 Использование прибора

Значение сигналов индикатора качества воздуха

Уровень PM2.5	Цвет индикатора качества воздуха	Качество воздуха
≤ 12	Синий	Хорошее
13–35	Сине-фиолетовый	Удовлетворительное
36–55	Фиолетово-красный	Плохое
> 55	Красный	Очень плохое

При включении прибора индикатор качества воздуха загорается автоматически и последовательно мигает разными цветами. Через некоторое время датчик качества воздуха выбирает цвет, соответствующий качеству окружающего воздуха.

PM2.5

Технология датчиков **AeraSense** отслеживает и реагирует на малейшее изменение уровня содержания частиц в воздухе. Прибор предоставляет сведения о содержании частиц PM2.5 в реальном времени. Большинство загрязняющих частиц в воздухе в помещении относятся к категории PM2.5 — взвешенным частицам размером менее 2,5 микрометров. Основными источниками таких частиц являются табачный дым, приготовляемые продукты питания и зажженные свечи. Некоторые бактерии и мельчайшие споры плесени, а также аллергены, содержащиеся в коже животных, и пылевые клещи, также входят в категорию PM2.5.

Аллергены

Профессиональный датчик **AeraSense** определяет уровень содержания аллергенов в помещении и предоставляет сведения об уровне риска по шкале от 1 до 12. 1 означает превосходное качество воздуха.

Включение и выключение

1 Подключите сетевую вилку к электророзетке.
   ↳ Прибор подает звуковой сигнал.

2 Коснитесь ⏻ для включения прибора.
   ↳ По умолчанию прибор работает в режиме "2 в 1", при этом на дисплее отображается .
   ↳ Первоначально на дисплее отображается индикация "– – –". После измерения содержания только взвешенных частиц в воздухе на дисплее прибора отображается уровень присутствия пылевидных частиц PM2.5 (2,5 микрон). При этом прибор по умолчанию работает в автоматическом режиме.
   ↳ После примерно 30-секундного измерения качества воздуха датчик автоматически выберет соответствующий цвет индикатора качества воздуха.

3 Чтобы выключить прибор, коснитесь и удерживайте ⏻ в течение трех секунд.

Примечание

- После отключения прибора с помощью кнопки включения/выключения ⏻ при следующем включении прибор будет работать в соответствии с последними выбранными настройками (при условии, что прибор не был отключен от сети).

Настройка уровня влажности

1 Повторно касаясь кнопки увлажнения , установите нужный уровень влажности воздуха: 40 %, 50 %, 60 % или "– –" (рис. ⑲).

Примечание

- При выборе уровня влажности "– –" прибор продолжит увлажнение воздуха в помещении до тех пор, пока уровень относительной влажности не достигнет 70 %.

Примечание

- По достижении выбранного уровня влажности диск увлажняющего фильтра перестает вращаться. Он снова начнет вращаться, когда влажность опустится ниже выбранного уровня.
- Чтобы быстро повысить уровень влажности, выберите более высокую скорость работы вентилятора.

Переключение режима работы

Устройство поддерживает работу в двух режимах: в режиме очищения воздуха и в режиме "2 в 1".

1 Коснитесь кнопки выбора режима , чтобы активировать режим очищения воздуха (рис. ⑳).
   ↳ отображается на дисплее, когда прибор работает в режиме очищения.

2 Коснитесь кнопки выбора режима еще раз, чтобы активировать режим "2 в 1" (рис. ㉑).
   ↳ отображается на дисплее, когда прибор работает в режиме "2 в 1".
   ↳ Текущий уровень влажности воздуха отображается на экране по умолчанию.

Примечание

- На экране в течение 3 секунд будет отображаться уровень влажности, а затем на экране будет отображаться наиболее высокий уровень аллергенов или PM2.5 в зависимости от того, какой из них превышает допустимые значения.

Использование функции регулировки подсветки

С помощью кнопки переключения режима индикации и подсветки при желании можно включать и выключать индикатор качества воздуха, экран и индикаторы функций.

1 Коснитесь кнопки переключения режима индикации и подсветки один раз, чтобы приглушить свет индикатора качества воздуха.

2 Коснитесь кнопки переключения режима индикации и подсветки еще раз, чтобы отключить индикатор качества воздуха и индикаторную панель.

3 Чтобы снова включить все индикаторы, коснитесь кнопки переключения режима индикации и подсветки третий раз.

Переключение режима отображения

Прибор поддерживает три режима отображения: режим уровня частиц PM2.5, режим уровня аллергенов и режим уровня влажности.

Примечание

- По умолчанию прибор работает в режиме отображения уровня PM2.5.

1 Чтобы переключить режим на отображение уровня аллергенов в воздухе, коснитесь и удерживайте в течение 3 секунд (рис. 22).
   ↳ На дисплее отобразится индикация уровня аллергенов и сведения об уровне содержания аллергенов в воздухе.

2 Чтобы переключить режим на отображение уровня влажности, коснитесь и удерживайте в течение 3 секунд дважды (рис. 23).

3 Чтобы переключить режим на индикацию PM2.5, коснитесь и удерживайте в течение 3 секунд (рис. 24).
   ↳ На дисплее отобразится индикация PM2.5 и сведения об уровне содержания частиц PM2.5 в воздухе.

Примечание

- На экране в течение 3 секунд будет отображаться уровень влажности, а затем на экране будет отображаться наиболее высокий уровень аллергенов или PM2.5 в зависимости от того, какой из них превышает допустимые значения.

Изменение настроек автоматического режима

Вы можете выбрать автоматический режим ( ), режим отображения уровня аллергенов ( ) или режим "Ночной" (SL).

Автоматический режим

В автоматическом режиме на приборе устанавливается скорость работы вентилятора, соответствующая уровню влажности и качеству воздуха.

- Для выбора автоматического режима коснитесь кнопки выбора скорости вентилятора (рис. 25).
   ↳ На дисплее появится индикация автоматического режима (A) и индикация .
   ↳ Прибор работает в автоматическом режиме по умолчанию.

Режим задержания аллергенов

Этот режим предоставляет сверхточные сведения о малейшем изменении уровня содержания аллергенов в воздухе.

- Коснитесь кнопки автоматического режима и выберите режим задержания аллергенов (рис. 26).
   ↳ На дисплее появится индикация автоматического режима (A) и индикация .

Русский

Режим "Ночной" (SL)

В ночном режиме климатический комплекс работает бесшумно при низкой скорости.

- Коснитесь кнопки автоматического режима Ⓐ и выберите режим "Ночной" (SL) (рис. 27).
  ↳ на дисплее появится индикация режима "Ночной" (SL) и индикация ☾.

Примечание

- Если кнопки не будут задействованы в течение минуты, все индикаторы погаснут ☾.
- Чтобы включить индикаторы вручную, коснитесь любой кнопки.

Изменение скорости вентилятора

Доступно несколько скоростей работы вентилятора.

Ручной

- С помощью кнопки выбора скорости вентилятора ✇ выберите нужную скорость вентилятора (**1**, **2** или **3**) (рис. 28).

Турборежим (t)

В турборежиме климатический комплекс работает на самой высокой скорости.

- Коснитесь кнопки выбора скорости вентилятора ✇, чтобы включить турборежим (t) (рис. 29).

Установка таймера

С помощью таймера можно задать длительность работы прибора в часах. По истечении установленного периода прибор выключится автоматически.

- Повторно касаясь кнопки таймера/сброса ◷, выберите время работы прибора в часах (рис. 30).
  ↳ Таймер позволяет установить длительность работы от 1 до 12 часов.
- Для отключения таймера последовательно касайтесь кнопки таймера/сброса ◷, пока на дисплее не появится индикация "---".

Установка блокировки от детей

1 Для активации блокировки от детей коснитесь и удерживайте кнопку блокировки от детей 🔒 в течение 3 секунд (рис. 31).
  ↳ L будет отображаться на дисплее в течение 3 секунд.
  ↳ При включении блокировки от детей все другие кнопки блокируются.

2 Для отключения блокировки от детей снова коснитесь и удерживайте кнопку 🔒 в течение 3 секунд (рис. 32).
  ↳ UL будет отображаться на дисплее в течение 3 секунд.

Уровень воды

Уровень воды в резервуаре виден через окошко объема воды на резервуаре. Когда в резервуаре слишком мало воды, мигает индикатор наполнения резервуара 💧, сообщающий о необходимости наполнить резервуар. (рис. 33).

Примечание

- Когда в резервуаре нет воды, диск увлажняющего фильтра перестает вращаться. Когда резервуар будет снова наполнен водой, диск увлажняющего фильтра начнет вращаться.

5 Очистка

Примечание

- Перед очисткой прибора всегда отсоединяйте его от электросети.
- Запрещается погружать прибор в воду и другие жидкости.
- Запрещается использовать для очистки деталей прибора губки с абразивным покрытием, абразивные чистящие средства или легковоспламеняющиеся жидкости типа хлора или спирта.
- Мыть можно только фильтр предварительной очистки и вращающийся увлажняющий фильтр NanoCloud. Фильтры NanoProtect нельзя мыть или чистить пылесосом.

График очистки

Частота	Способ очистки
По мере необходимости	Очистка корпуса прибора мягкой сухой тканью.
Раз в неделю	Очищайте резервуар для воды, поддон для воды и вращающийся увлажняющий фильтр NanoCloud.
Когда загорается значок очистки, а на дисплее отображается F0.	Очистите фильтр предварительной очистки.
	С помощью воды и белого уксуса (5 % уксусной кислоты) или воды и лимонной кислоты очистите вращающийся увлажняющий фильтр NanoCloud от накипи.

Очистка корпуса прибора

Во избежание скопления пыли регулярно проводите очистку внутренних и внешних поверхностей прибора.

1 Стирайте пыль с корпуса прибора сухой мягкой тканью.

2 Протрите отверстие выхода воздуха мягкой сухой тканью.

Очистка датчика качества воздуха

Для обеспечения оптимальной работы климатического комплекса проводите очистку датчика качества воздуха каждые 2 месяца. Если климатический комплекс используется в условиях повышенной запыленности, очистку следует проводить чаще.

Примечание

- Если уровень влажности в помещении очень высокий, на датчике качества воздуха возможно скопление конденсата. В результате индикатор качества воздуха может ошибочно указывать на плохое качество воздуха. В этом случае необходимо провести очистку датчика качества воздуха или воспользоваться ручной настройкой скорости.

1 Очистите отверстия входа и выхода воздуха на датчике качества воздуха мягкой щеточкой (рис. 34).

2 Снимите крышку датчика качества воздуха (рис. 35).

3 Проведите очистку датчика качества воздуха, а также отверстий для входа и выхода воздуха с помощью ватной палочки, слегка смоченной в воде. (рис. 36).

4 Удалите излишки влаги с помощью сухой ватной палочки.

5 Установите крышку датчика качества воздуха (рис. 37).

Русский

Очистка резервуара для воды, поддона для воды и вращающегося увлажняющего фильтра NanoCloud

Примечание

- Для поддержания гигиеничности прибора очищайте резервуар для воды, поддон для воды и вращающийся увлажняющий фильтр NanoCloud еженедельно.

1 Извлеките резервуар для воды (рис. 10).
2 Приподнимите поддон для воды и вытащите его горизонтально (рис. 11).
3 Снимите диск увлажняющего фильтра с крепления для фильтра (рис. 38).
4 Промойте резервуар для воды, поддон для воды и вращающийся увлажняющий фильтр NanoCloud под струей водопроводной воды.

Примечание

- Во время очистки не вынимайте вращающийся увлажняющий фильтр NanoCloud из диска.
- Не трите вращающийся увлажняющий фильтр NanoCloud абразивными материалами и не оставляйте его под прямыми солнечными лучами.
- При необходимости используйте для очистки резервуара и поддона для воды мягкое моющее средство. В таком случае тщательно промывайте резервуар и поддон для воды.

5 Протрите насухо внешнюю поверхность резервуара и поддона для воды.
6 Установите диск увлажняющего фильтра на крепление для фильтра (рис. 13).

Примечание

- При установке диска увлажняющего фильтра в крепление для фильтра убедитесь, что выступы на диске совмещены с соответствующими пазами.

7 Установите поддон для воды обратно в прибор (рис. 14).
8 Установите резервуар для воды обратно в прибор (рис. 18).

Очистка фильтра предварительной очистки

Примечание

- Если фильтр предварительной очистки поврежден, изношен или сломан, не используйте его. Посетите веб-страницу www.philips.com/support или обратитесь в центр поддержки потребителей в вашей стране.

Значение предупреждающих индикаторов фильтра	Выполните следующее
На дисплее отображается индикация F0 и оповещение об очистке фильтра предварительной очистки и увлажняющего фильтра	Очистка фильтра предварительной очистки

1 Потяните верхнюю часть задней крышки на себя, чтобы снять ее с прибора (рис. 3).
2 Чтобы извлечь фильтр предварительной очистки, нажмите на фиксатор и потяните фильтр на себя (рис. 4).

3 Промойте фильтр предварительной очистки под струей водопроводной воды. Если фильтр предварительной очистки сильно загрязнен, удалите скопившуюся грязь с помощью мягкой щеточки (рис. 39).

4 Высушите фильтр предварительной очистки на открытом воздухе.

Примечание

- Убедитесь, что фильтр предварительной очистки полностью просох. Установка влажного фильтра предварительной очистки может привести к скоплению бактерий и сокращению срока службы фильтра.

5 После того как фильтр предварительной очистки полностью высохнет, установите его обратно на заднюю панель (рис. 8).

6 Коснитесь и удерживайте ⏲ в течение 3 секунд, чтобы сбросить настройки времени очистки фильтра предварительной очистки.

Очистка от накипи вращающегося увлажняющего фильтра NanoCloud

Значение предупреждающих индикаторов фильтра	Выполните следующее
На дисплее отображается индикация F0 и оповещение об очистке фильтра предварительной очистки и увлажняющего фильтра	Очистите от накипи вращающийся увлажняющий фильтр NanoCloud (FY2425)

1 Извлеките резервуар для воды (рис. 10).

2 Приподнимите поддон для воды и вытащите его горизонтально (рис. 11).

3 Снимите диск увлажняющего фильтра с крепления для фильтра (рис. 38).

4 Замочите вращающийся увлажняющий фильтр NanoCloud в чистящем средстве (например, в разбавленном белом уксусе, растворе лимонной кислоты) на два часа (рис. 40).

Примечание

- Используйте мягкое или кислотное чистящее средство
  - Смешайте в равных пропорциях белый уксус (5% уксусной кислоты) и воду
  - 24 г лимонной кислоты на 4 л воды
- Если на фильтре есть белый налет (накипь), убедитесь, что сторона с налетом погружена в воду.
- Во время очистки от накипи не вынимайте вращающийся увлажняющий фильтр NanoCloud из диска.

Русский

5 Сполосните вращающийся увлажняющий фильтр NanoCloud под проточной водой, чтобы удалить остатки уксуса или лимонной кислоты. Во время споласкивания поворачивайте увлажняющий фильтр, чтобы промыть его со всех сторон (рис. 41).

6 Оставьте вращающийся увлажняющий фильтр NanoCloud высыхать естественным образом (рис. 42).

Примечание

- Не подвергайте вращающийся увлажняющий фильтр NanoCloud воздействию прямых солнечных лучей.

7 Коснитесь и удерживайте ⏲ в течение 3 секунд, чтобы сбросить настройки времени очистки вращающегося увлажняющего фильтра NanoCloud.

6 Замена фильтров

Значение сигналов блокировки системы контроля качества воздуха

Прибор оснащен функцией блокировки системы контроля качества воздуха на случай загрязнения защитного фильтра NanoProtect и увлажняющего фильтра NanoCloud. Данная система следит за состоянием фильтров, обеспечивая оптимальную работу прибора. Когда срок службы фильтра с защитой на наноуровне и увлажняющего фильтра подойдет к концу, загорится индикатор замены , свидетельствующий о необходимости замены фильтров.
Если не заменить фильтры вовремя, прибор перестанет работать и будет заблокирован.

Замена фильтров NanoProtect (рис. 43)

Примечание

- Воздушные фильтры NanoProtect запрещается мыть и очищать с помощью пылесоса.
- Прежде чем заменять фильтры, убедитесь, что климатический комплекс выключен и отключен от электросети.

Значение предупреждающих индикаторов фильтра	Выполните следующее
На дисплее отображается индикация A3 и загорается индикатор замены фильтра .	Замените фильтр NanoProtect Series 3 (FY1410)
На дисплее отображается индикация C7 и загорается индикатор замены фильтра .	Замените угольный фильтр NanoProtect (FY1413)

1 Извлеките отработанные фильтры из прибора (рис. 44).

Примечание

- Не прикасайтесь к сетчатой поверхности и не нюхайте фильтры, так как в них скапливаются загрязняющие агенты из воздуха.
- Вымойте руки после утилизации отслуживших фильтров.

2 Снимите с новых фильтров упаковочный материал (рис. 6).

3 Установите новые фильтры в прибор (рис. 7).

4 Коснитесь и удерживайте ⏲ в течение 3 секунд, чтобы сбросить счетчик срока службы фильтра NanoProtect.

Замена вращающегося увлажняющего фильтра NanoCloud

Значение предупреждающих индикаторов фильтра	Выполните следующее
На дисплее отображается индикация F1 и загорается индикатор замены фильтра (рис. 45).	Замените вращающийся увлажняющий фильтр NanoCloud

1 Снимите диск увлажняющего фильтра с крепления для фильтра (рис. 38).

2 Поверните винт вала с другой стороны диска против часовой стрелки, чтобы снять увлажняющий фильтр с диска (рис. 46).

3 Разблокируйте фиксаторы по краю диска одним за другим, чтобы разобрать диск увлажняющего фильтра (рис. 47).

4 Извлеките отслуживший вращающийся увлажняющий фильтр NanoCloud (рис. 48).

5 Снимите упаковочный материал с нового вращающегося увлажняющего фильтра NanoCloud (рис. 12).

6 Установите новый вращающийся увлажняющий фильтр NanoCloud в диск, затем заблокируйте фиксаторы на диске увлажняющего фильтра (рис. 49).

7 Установите диск увлажняющего фильтра на крепление для фильтра (рис. 13).

Примечание

- При установке диска увлажняющего фильтра в крепление для фильтра убедитесь, что выступы на диске совмещены с соответствующими пазами.

8 Установите резервуар и поддон для воды обратно в прибор (рис. 14).

9 Коснитесь и удерживайте ⏲ в течение 3 секунд, чтобы сбросить счетчик срока службы вращающегося увлажняющего фильтра NanoCloud.

7 Устранение неисправностей

В данной главе приведены проблемы, которые наиболее часто возникают при эксплуатации прибора. Если приведенные ниже сведения не помогают устранить проблему, обратитесь в центр поддержки покупателей в вашей стране.

Проблема	Возможное решение
Подключенный к сети прибор не работает.	• Индикатор замены фильтра начал мигать, но вы не заменили фильтры NanoProtect, и теперь прибор заблокирован. В этом случае необходимо заменить фильтры и сбросить показания счетчика срока службы. • Мигает индикатор залива воды. Убедитесь, что резервуар для воды установлен должным образом и в нем достаточно воды.
Включенный прибор не работает.	• Прибор работает, но не реагирует на нажатие кнопок. Проверьте, не включена ли блокировка от детей.
На вращающемся увлажняющем фильтре NanoCloud появился белый налет.	• Белый налет — это накипь, которая оседает на поверхности в виде солей. Минеральные отложения на вращающемся увлажняющем фильтре NanoCloud влияют на качество увлажнения, но безопасны для здоровья. Следуйте приведенным в инструкции по эксплуатации указаниям по очистке.
Из отверстия для выхода воздуха не поступает воздух.	• Подключите прибор к источнику питания и включите его.
Существенно снизилась мощность потока воздуха, поступающего из отверстия для выхода воздуха.	• Загрязнен фильтр предварительной очистки. Очистите фильтр предварительной очистки (см. главу "Очистка"). • Убедитесь, что с фильтров NanoProtect снят весь упаковочный материал.
Качество воздуха не улучшается, хотя климатический комплекс работает долгое время.	• Убедитесь, что с фильтров полностью снят упаковочный материал. • Один из фильтров не установлен в климатический комплекс или установлен неправильно. Убедитесь, что все фильтры установлены должным образом в следующем порядке: 1) фильтр NanoProtect Series 3 (**FY1410**); 2) угольный фильтр NanoProtect (**FY1413**); 3) фильтр предварительной очистки. • На датчике качества воздуха скопилась влага. Датчик качества воздуха должен быть сухим и чистым (см. главу "Очистка").
Достижение нужного уровня влажности происходит слишком долго.	• Благодаря технологии NanoCloud невидимый водяной пар равномерно распределяется по помещению. При высокой сухости воздуха влага из климатического комплекса поглощается стенами, мебелью и другими предметами в помещении. Кроме того, сухой воздух с улицы, поступающий при проветривании помещения, увеличивает время достижения установленного уровня влажности. Для получения оптимальных результатов увлажнения и очищения рекомендуется при использовании закрывать двери и окна.
Не видно, чтобы из прибора выходил пар. Он работает?	• Тонкодисперсный пар невидим глазу. Благодаря технологии увлажнения воздуха NanoCloud из прибора поступает чистый увлажненный воздух без образования водяного пара. Поэтому пар невидим.

Проблема	Возможное решение
При работе прибора ощущается странный запах.	• В начале эксплуатации прибора может ощущаться странный запах пластика. Это нормально. Однако если прибор выделяет запах гари даже после извлечения фильтров, обратитесь в центр поддержки потребителей в вашей стране или авторизованный сервисный центр Philips. • Через некоторое время после начала использования фильтр может начать издавать запах, который появляется вследствие впитывания различных веществ из воздуха в помещении. Извлеките фильтр и поместите его в солнечное место с хорошей вентиляцией на несколько часов. Установите на место и продолжите использование устройства. Если запах не исчезает, замените фильтр.
Прибор работает слишком громко.	• Упаковочный материал с фильтров был снят не полностью. Убедитесь, что снят весь упаковочный материал. • Можно выбрать более низкую скорость работы вентилятора.
На приборе по-прежнему горит индикатор замены фильтра, хотя замена фильтра уже была проведена.	• Возможно, вы неправильно удерживали кнопку таймера/сброса ⏲ нажатой. Подключите прибор к сети, включите его с помощью кнопки ⏻, а затем коснитесь и удерживайте кнопку таймера/сброса ⏲ в течение 3 секунд.
На дисплее отображается код ошибки "E1", "E2", "E3", "E4" или "E5".	• Устройство неисправно. Обратитесь в центр поддержки потребителей в вашей стране.
Сбой установки Wi-Fi.	• Если маршрутизатор, к которому подключен ваш климатический комплекс, поддерживает две частоты и на данный момент не подключен к сети частотой 2,4 ГГц, переключитесь на частоту 2,4 ГГц и попробуйте повторно выполнить сопряжение климатического комплекса. Прибор не поддерживает сети 5 ГГц. • Сети с аутентификацией в веб-браузере также не поддерживаются. • Убедитесь, что климатический комплекс находится в зоне покрытия маршрутизатора Wi-Fi. Возможно, стоит придвинуть климатический комплекс ближе к маршрутизатору Wi-Fi. • Проверьте правильность введенного имени сети. Имя сети необходимо вводить с учетом регистра. • Убедитесь, что вы ввели верный пароль от сети Wi-Fi. Пароль необходимо вводить с учетом регистра. • Повторите настройку в соответствии с инструкциями в разделе "Сброс настроек подключения по сети Wi-Fi". • Связь через соединение Wi-Fi может быть прервана из-за электромагнитных или других помех. Прибор должен быть установлен вдали от других электронных устройств, которые могут стать причиной помех. • Проверьте, не находится ли мобильное устройство в режиме полета. Отключайте режим полета перед подключением к сети Wi-Fi. • Обратитесь к разделу справки в приложении для получения рекомендаций по устранению неисправностей.

8 Гарантия и поддержка

Versuni предлагает 2-летнюю гарантию на данный продукт, которая начинает свое действие с даты его приобретения. Гарантия аннулируется, если дефект продукта возник вследствие неверного использования или отсутствия должного обслуживания. Наша гарантия не влияет на ваши права потребителя и возможность их осуществления. Больше информации об использовании гарантии см. на нашем веб-сайте www.philips.com/support.

Заказ запчастей и аксессуаров

Если необходимо заменить или приобрести дополнительную деталь, посетите веб-сайт www.philips.com/support.
Если при заказе запасных частей возникли проблемы, обратитесь в центр поддержки потребителей Philips в вашей стране.

9 Примечания

Электромагнитные поля (ЭМП)

Этот прибор соответствует применимым стандартам и нормам по воздействию электромагнитных полей.

Утилизация

Этот символ означает, что продукт не может быть утилизирован вместе с бытовыми отходами (2012/19/EC).
Выполняйте раздельную утилизацию электрических и электронных изделий в соответствии с правилами, принятыми в вашей стране. Правильная утилизация поможет предотвратить негативное воздействие на окружающую среду и здоровье человека.

Предупреждение

App Store является знаком обслуживания компании Apple Inc.
Google Play является товарным знаком Google Inc.

Упрощенная декларация о соответствии нормативным требованиям ЕС

Настоящим DAP B.V. заверяет, что радиооборудование типа AC2729 не нарушает положений Директивы ЕС 2014/53/EU. Полный текст декларации о соответствии нормативным требованиям ЕС доступен на сайте www.philips.com.

Сроки и условия гарантии:

Наименование изделия	Срок гарантии**	Срок службы**
Бытовая электронная техника для дома (кофемашины, кофеварки, очистители и увлажнители воздуха, пылесосы и системы уборки, утюги, парогенераторы, отпариватели, кухонная техника, и т.п.)	2 года	3 года

** исчисляется со дня передачи товара потребителю или с даты изготовления, если дату передачи определить невозможно. Дату изготовления изделия Вы можете определить по коду на изделии формата ГГНН, где ГГ это год, а НН номер недели изготовления. Пример: 1905 – дата изготовления 05 неделя 2019 г. На некоторых изделиях код даты производства имеет формат: ххххГГННхххххх, ГГННх, ГГННхх, хГГННхххх, ххГГННххх, ГГННДД или аналогичный (где ДД обозначает день недели, а знак х – произвольный символ). В случае затруднений при определении даты изготовления обратитесь, пожалуйста, в Информационный Центр Versuni.

EAC

Очиститель воздуха с увлажнением
"Климатический комплекс 2 в 1"
AC2729
220-240V~ 50/60Hz
35W

Изготовитель:
"ДАП Б.В.", Туссендиепен 4 а, 9206АД,
Драхтен, Нидерланды

Импортер: дополнительную информацию
смотри во вложении.

Прибор класса II

Для бытовых нужд
Сделано в Китае

Условия хранения, эксплуатации
Температура: от 0 °C до 35 °C
Относительная влажность: 20% - 75%
Атмосферное давление: 85-109 кПа

Obsah

1 Dôležité informácie 223
Bezpečnosť 223

2 Čistič vzduchu 225
Prehľad výrobku (obr. 1) 225
Prehľad ovládacích prvkov (obr. 2) 225

3 Začíname 226
Inštalácia filtra NanoProtect 226
Príprava na zvlhčovanie 226
Pripojenie k Wi-Fi 226

4 Používanie zariadenia 227
Ako funguje kontrolka kvality vzduchu 227
Zapínanie a vypínanie 228
Nastavenie úrovne vlhkosti 228
Prepínanie prevádzkového režimu 228
Používanie funkcie stlmenia svetelných indikátorov 228
Prepínanie režimu zobrazenia 229
Zmena nastavenia automatického režimu 229
Zmena rýchlosti otáčok ventilátora 229
Nastavenie časovača 230
Nastavenie detského zámku 230
Hladina vody 230

5 Čistenie 230
Plán čistenia 230
Čistenie tela zariadenia 230
Čistenie snímača kvality vzduchu 231
Čistenie nádoby na vodu, podnosu s vodou a otočného zvlhčovacieho kotúča NanoCloud 231
Čistenie predfiltra 232
Odstraňovanie vodného kameňa z otočného zvlhčovacieho kotúča NanoCloud 232

6 Výmena filtra a kotúča 233
Ako funguje zámok ochrany zdravého vzduchu 233
Výmena filtra NanoProtect (obr. 43) 233
Výmena otočného zvlhčovacieho kotúča NanoCloud 234

7 Riešenie problémov 235

8 Záruka a podpora 237
Objednanie dielov alebo príslušenstva 237

9 Poznámky 237
Elektromagnetické polia (EMF) 237
Recyklácia 237
Upozornenie 237
Zjednodušené EÚ vyhlásenie o zhode 237

1 Dôležité informácie

Bezpečnosť

Pred použitím zariadenia si pozorne prečítajte tento návod na použitie a uschovajte si ho pre neskoršie použitie.

Nebezpečenstvo

- Zabráňte vniknutiu vody, akejkoľvek inej kvapaliny alebo horľavého čistiaceho prostriedku do zariadenia, aby ste predišli zásahu elektrickým prúdom a/alebo nebezpečenstvu požiaru.
- Zariadenie nečistite vodou, akoukoľvek inou kvapalinou ani (horľavým) čistiacim prostriedkom, aby ste predišli zásahu elektrickým prúdom a/alebo nebezpečenstvu požiaru.
- V blízkosti zariadenia nestriekajte žiadne horľavé látky, ako napríklad insekticídy či voňavky.
- Voda v nádobe na vodu nie je vhodná na pitie. Túto vodu nepite a nepoužívajte ju na napájanie zvierat a ani na polievanie rastlín. Pri vyprázdňovaní nádoby na vodu túto vodu vylejte do výlevky.

Varovanie

- Upozorňujeme, že vysoká úroveň vlhkosti môže podporiť rast biologických organizmov v okolí.
- Dbajte na to, aby oblasť okolo zvlhčovača nebola vlhká ani mokrá. V prípade výskytu vlhkosti znížte výkon zvlhčovača. Ak nie je možné znížiť výstupný objem zvlhčovača, zvlhčovač používajte s prestávkami. Nenechajte navlhnúť absorpčné materiály, ako sú koberce, záclony, poťahy alebo obrusy.
- Nikdy nenechávajte vodu v zásobníku, keď sa zariadenie nepoužíva.
- Pred skladovaním zvlhčovač vzduchu vyprázdnite a vyčistite. Zvlhčovač vzduchu očistite pred ďalším použitím.
- Pred zapojením zariadenia skontrolujte, či napätie uvedené na boku zariadenia zodpovedá napätiu v miestnej sieti.
- Poškodený napájací kábel smie vymeniť výlučne personál spoločnosti Philips, servisné stredisko autorizované spoločnosťou Philips alebo osoba s podobnou kvalifikáciou, aby nedošlo k nebezpečnej situácii.
- Ak je poškodená zástrčka, sieťový kábel alebo samotné zariadenie, nepoužívajte ho.
- Toto zariadenie môžu používať deti od 8 rokov a osoby, ktoré majú obmedzené telesné, zmyslové alebo mentálne schopnosti alebo nemajú dostatok skúseností a znalostí, pokiaľ sú pod dozorom alebo im bolo vysvetlené bezpečné používanie tohto zariadenia a za predpokladu, že rozumejú príslušným rizikám.
- Deti bez dozoru nesmú čistiť ani vykonávať údržbu tohto zariadenia.
- Deti musia byť pod dozorom, aby sa nehrali so zariadením.
- Neblokujte vstup a výstup vzduchu, napr. umiestnením predmetov na výstup vzduchu alebo pred vstup vzduchu.
- Štandardné rozhranie Wi-Fi založené na štandarde 802.11b/g/n vo frekvenčnom pásme 2,4 GHz s maximálnym výstupným výkonom 31,62 mW EIRP.

Výstraha

- Toto zariadenie nie je náhradou za správne vetranie, pravidelné utieranie prachu alebo používanie digestora, či ventilátora počas varenia.
- Ak je elektrická zásuvka používaná na napájanie zariadenia nesprávne zapojená, zástrčka zariadenia sa bude prehrievať. Dbajte na to, aby ste zástrčku zariadenia pripájali do elektrickej zásuvky so správnym zapojením.
- Zariadenie vždy umiestnite a používajte na suchom, stabilnom, hladkom a vodorovnom povrchu.
- Za zariadením a po oboch jeho stranách nechajte voľný priestor min. 20 cm a nad zariadením min. 30 cm.
- Na zariadenie neukladajte žiadne predmety.
- Zariadenie neumiestňujte priamo pod klimatizáciu, aby ste zabránili kvapkaniu kondenzovanej vody na zariadenie.
- Pred zapnutím zariadenia sa uistite, že sú všetky filtre správne vložené.
- Používajte iba originálne filtre značky Philips určené pre toto zariadenie. Nepoužívajte žiadne iné filtre.
- Predchádzajte nárazom tvrdých predmetov do zariadenia (obzvlášť do vstupu a výstupu vzduchu).

- Do vstupu ani výstupu vzduchu nevkladajte prsty ani žiadne predmety, pretože by mohlo dôjsť k zraneniu osôb alebo poškodeniu zariadenia.
- Zariadenie nepoužívajte, ak ste použili repelent dymového typu proti hmyzu alebo na miestach s výskytom oleja, horiacou vonnou tyčinkou alebo chemickými výparmi.
- Zariadenie nepoužívajte v blízkosti plynových zariadení, ohrevných zariadení alebo krbov.
- Po skončení používania a pred doplnením vody, čistením alebo vykonávaním inej údržby zariadenie vždy odpojte zo siete.
- Zariadenie nepoužívajte v miestnosti s veľkými teplotnými zmenami.
- Aby ste predišli rušeniu, umiestnite zariadenie najmenej 2 metre od elektrických zariadení, ktoré využívajú vzduchom šírené rádiové vlny, napríklad TV, rádiá a rádiom ovladané hodiny.
- Ak zariadenie dlhší čas nepoužívate, vo filtroch sa môžu hromadiť baktérie. Po dlhom čase nepoužívania filtre skontrolujte. Ak sú filtre veľmi znečistené, vymeňte ich (pozrite si kapitolu "Výmena filtra a kotúča").
- Zariadenie je určené len na použitie v domácnosti za bežných podmienok.
- Zariadenie nepoužívajte vo vlhkom prostredí alebo v prostredí s vysokými teplotami, ako napríklad v kúpeľni, na toalete alebo v kuchyni.
- Zariadenie neodstraňuje kysličník uhoľnatý (CO) alebo radón (Rn). Zariadenie nemožno použiť ako bezpečnostné zariadenie v prípade nehôd pri práci s ohňom a nebezpečnými chemikáliami.
- Do nádoby na vodu vždy nalievajte iba studenú vodu z vodovodu. Nepoužívajte podzemnú vodu ani horúcu vodu.
- Do nádoby na vodu nenalievajte iné látky okrem vody. Nepridávajte do nádoby na vodu žiadne vône.
- Ak funkciu zvlhčovania dlhší čas nepoužívate, vyčistite nádobu na vodu a podnos otočného zvlhčovacieho kotúča NanoCloud. Otočný zvlhčovací kotúč nechajte vysušiť na vzduchu.
- Ak potrebujete zariadenie premiestniť, najskôr ho odpojte od zdroja napájania. Potom vyprázdnite alebo odstráňte nádobu na vodu a podnos s vodou. Pri prenášaní držte zariadenie v horizontálnej polohe za rúčky nachádzajúce sa na oboch jeho bočných stranách.
- Počas plnenia a čistenia zariadenie odpojte zo siete.

2 Čistič vzduchu

Blahoželáme vám ku kúpe a vítame vás medzi zákazníkmi spoločnosti Philips.
Ak chcete naplno využívať podporu ponúkanú spoločnosťou Philips, zaregistrujte svoj produkt na stránke www.philips.com/welcome.
Čistič vzduchu Philips vnesie do vašej domácnosti čerstvý a zvlhčený vzduch prospešný pre zdravie vašej rodiny. Ponúka pokročilý systém odparovania s technológiou NanoCloud za pomoci špeciálneho zvlhčovacieho filtra, ktorý suchý vzduch obohacuje o molekuly H2O, pričom vytvára zdraviu prospešný vlhký vzduch bez vzniku vodnej hmly. Jeho zvlhčovací filter zachytáva baktérie, vápnik a iné prvky obsiahnuté vo vode. Do vašej domácnosti vnesie iba čistý a zvlhčený vzduch. Už žiadny suchý vzduch počas zimných mesiacov či pri použití klimatizácie.
Pred použitím zariadenia si pozorne prečítajte tento návod na použitie a uschovajte si ho pre neskoršie použitie.

Prehľad výrobku (obr. 1)

A	Ovládací panel
B	Zásobník na vodu
C	Držiak kotúča
D	Podnos s vodou
E	Jednosmerné kolieska
F	Koliesko kotúča
G	Otočný zvlhčovací kotúč NanoCloud (**FY2425**)
H	Kryt zadnej strany
I	Predfilter
J	Aktívny uhlíkový filter NanoProtect (**FY1413**)
K	Filter NanoProtect série 2 (**FY1410**)
L	Snímač kvality vzduchu
M	Výstup vzduchu

Prehľad ovládacích prvkov (obr. 2)

Ovládacie tlačidlá

	Tlačidlo zap./vyp.
	Tlačidlo detského zámku
	Tlačidlo automatického režimu
	Tlačidlo otáčok ventilátora
	Tlačidlo nastavenia vlhkosti
	Tlačidlo na stlmenie svetelných indikátorov
	Vypínač režimu 2 v 1
	Tlačidlo časovača/vynulovania

Zobrazovací panel

	Režim spánku
	Automatický režim
	Režim na zachytávanie alergénov
	Režim IBA čistenia
	Režim 2 v 1
	Upozornenie na výmenu filtra
	Upozornenie na doplnenie vody
	Upozornenie na čistenie predfiltra a zvlhčovacieho kotúča
PM2.5	Zobrazenie indexu PM2,5
IAI	Zobrazenie indexu alergénov v interiéri
	Indikátor Wi-Fi

Slovensky

3 Začíname

Inštalácia filtra NanoProtect

Pred použitím zariadenia odstráňte z filtra všetky obalové materiály a vložte ho do zariadenia podľa nižšie uvedených pokynov:

Poznámka

- Uistite sa, že strana so štítkom je otočená smerom k vám.

1 Potiahnutím hornej časti zadného panela smerom k sebe ho uvoľníte zo zariadenia (obr. 3).
2 Obe spony zatlačte smerom nadol a predfilter potiahnite k sebe (obr. 4).
3 Odstráňte všetky filtre (obr. 5).
4 Z filtra NanoProtect odstráňte všetok obalový materiál (obr. 6).
5 Filter NanoProtect vložte späť do zariadenia (obr. 7).
6 Predfilter vložte späť do zariadenia, pričom ho najskôr namontujte do spodnej časti zariadenia a potom potlačte spony v hornej časti predfiltra smerom k zariadeniu (obr. 8).
7 V prípade, že chcete späť nasadiť zadný kryt: najskôr ho nasaďte na spodnú časť prístroja a potom zatlačte hornú časť panela do zariadenia (obr. 9).

Príprava na zvlhčovanie

1 Vytiahnite nádobu na vodu (obr. 10).
2 Zdvihnite podnos s vodou a vytiahnite ho vodorovne (obr. 11).
3 Odstráňte všetok baliaci materiál z otočného zvlhčovacieho kotúča NanoCloud (obr. 12).

Poznámka

- Pri kúpe je zvlhčovací kotúč vložený v koliesku kotúča.

4 Umiestnite koliesko kotúča na držiak kotúča (obr. 13).

Poznámka

- Pri umiestňovaní kolieska kotúča na držiak kotúča sa uistite, že výčnelky na koliesku kotúča zapadnú do príslušných drážok.

5 Podnos s vodou vložte späť do zariadenia (obr. 14).
6 Odskrutkujte vrchný kryt nádoby na vodu jeho otáčaním proti smeru hodinových ručičiek (obr. 15).
7 Naplňte nádobu na vodu studenou vodou z vodovodu (obr. 16).
8 Vrchný kryt pevne pripevnite na nádobu na vodu jeho otáčaním v smere hodinových ručičiek (obr. 17).
9 Nádobu na vodu vložte späť do zariadenia (obr. 18).

Pripojenie k Wi-Fi

Prvé nastavenie pripojenia Wi-Fi

1 Stiahnite si a nainštalujte aplikáciu "**Air+**" Philips z obchodu **App Store** alebo **Google Play**.

2 Pripojte zástrčku čističky vzduchu do elektrickej zásuvky a zapnite čističku vzduchu stlačením tlačidla ⏻.
↳ Indikátor Wi-Fi pri prvom spustení bliká na oranžovo.
3 Skontrolujte, či je smartfón alebo tablet úspešne pripojený k sieti Wi-Fi.
4 Spustite aplikáciu „**Air+**“ a kliknite na položku „**Pripojiť nové zariadenie**“ alebo stlačte tlačidlo „**+**“ na vrchnej časti obrazovky. Podľa pokynov na obrazovke pripojte čističku vzduchu k sieti.
5 Po úspešnom spárovaní a pripojení sa indikátor Wi-Fi rozsvieti nabielo. Ak párovanie neprebehne úspešne, pozrite si sekciu s riešeniami problémov alebo pomocníka v aplikácii „**Air+**“, kde získate rozsiahle a aktuálne tipy na riešenie problémov.

Poznámka

- Tieto pokyny platia len pre prípad, keď čističku vzduchu nastavujete po prvýkrát. Ak sa sieť zmení alebo je potrebné zopakovať nastavenie, prečítajte si časť "Resetovanie pripojenia Wi-Fi" na strane 227.
- Ak chcete k svojmu smartfónu alebo tabletu pripojiť viac ako jednu čističku vzduchu, budete ich musieť pripojiť postupne. Dokončite nastavenie jednej čističky vzduchu a až potom zapnite ďalšiu čističku vzduchu.
- Dbajte na to, aby vzdialenosť medzi vaším smartfónom alebo tabletom a čističkou vzduchu bola menšia ako 10m a bez akýchkoľvek prekážok.

Resetovanie pripojenia Wi-Fi

Poznámka

- Týka sa to prípadu, keď sa zmení predvolená sieť, ku ktorej je pripojená vaša čistička.
- Ak sa vaša prednastavená sieť zmenila, vynulujte pripojenie Wi-Fi.

1 Pripojte zástrčku čističky vzduchu do elektrickej zásuvky a zapnite čističku vzduchu stlačením tlačidla ⏻.

2 Dotknite sa naraz tlačidiel ⏻ a 🔒 na 3 sekundy, kým nebudete počuť pípnutie.
   ↳ čistička vzduchu prejde do režimu párovania.
   ↳ Indikátor Wi-Fi bliká na oranžovo.

3 Postupujte podľa krokov 4 – 5 v časti "**Prvé nastavenie pripojenia Wi-Fi**".

4 Používanie zariadenia

Ako funguje kontrolka kvality vzduchu

Úroveň PM2,5	Farba svetelného indikátora kvality vzduchu	Úroveň kvality vzduchu
≤12	Modrá	Dobrá
13 – 35	Modrá – fialová	Primeraná
36 – 55	Fialová – červená	Nízka
>55	Červená	Veľmi nízka

Po zapnutí zariadenia sa automaticky rozsvieti svetelný indikátor kvality vzduchu, a to postupne vo všetkých farbách. Po chvíli snímače kvality vzduchu zvolia farbu, ktorá zodpovedá kvalite vzduchu prostredia.

PM2,5

Technológia snímania **AeraSense** dokonale rozpoznáva a rýchlo reaguje aj na tú najmenšiu zmenu obsahu častíc vo vzduchu. Vďaka spätnej väzbe o úrovni častíc PM2,5 v reálnom čase, vám prináša dokonalý pocit istoty. Väčšina znečisťujúcich látok vo vzduchu v interiéri spadá do kategórie PM2,5 – čo označuje vzduchom prenášané znečisťujúce látky menšie ako 2,5 mikrometra. Bežnými zdrojmi jemných častíc v interiéri sú tabakový dym, varenie, horiace sviečky. Niektoré vzduchom prenášané baktérie a najmenšie plesňové spóry, alergény z domácich zvierat a prachové roztoče takisto spadajú do kategórie PM2,5.

IAI

Profesionálny snímač **AeraSense** zaznamenáva úroveň alergénov vo vzduchu v interiéri a vďaka číselnej spätnej väzbe v rozsahu od 1 do 12 možno zobraziť potenciálnu úroveň rizika prítomnosti alergénov vo vzduchu v interiéri. Úroveň 1 označuje najlepšiu kvalitu vzduchu.

Zapínanie a vypínanie

1 Pripojte zástrčku k elektrickej zásuvke.
   ↳ Zariadenie pípa.

2 Stlačením tlačidla ⏻ zapnite zariadenie.
   ↳ Zariadenie pracuje predvolene v režime 2 v 1, pričom sa na obrazovke zobrazuje ikona .
   ↳ Keď sa zariadenie zahrieva, na obrazovke sa zobrazí "---". Po zmeraní pevných častíc vo vzduchu zariadenie zobrazí úroveň častíc PM2,5 a pokračuje v prevádzke v predvolenom automatickom režime.
   ↳ Po meraní kvality vzduchu (zhruba 30 sekúnd) snímač kvality vzduchu automaticky zvolí príslušnú farbu svetelného indikátora kvality vzduchu.

3 Zariadenie vypnete stlačením tlačidla ⏻ a jeho podržaním na 3 sekundy.

Poznámka

- Keď zariadenie vypnete pomocou vypínača ⏻ a zástrčku necháte zapojenú v sieťovej zásuvke, zariadenie bude po opätovnom zapnutí pracovať na základe posledných nastavení.

Nastavenie úrovne vlhkosti

1 Opakovaným stláčaním tlačidla vlhkosti nastavte požadovanú vlhkosť vzduchu na 40 %, 50 %, 60 % alebo "- -" (obr. 19).

Poznámka

- Keď vyberiete úroveň "- -", zariadenie bude zvlhčovať miestnosť, kým úroveň vlhkosti prostredia nedosiahne 70 % RV.

Poznámka

- Po dosiahnutí cieľovej úrovne vlhkosti sa koliesko kotúča prestane otáčať. Znova sa začne otáčať, keď vlhkosť klesne pod cieľovú úroveň.
- Ak chcete rýchlo zvýšiť úroveň vlhkosti, môžete vybrať vyššie otáčky ventilátora.

Prepínanie prevádzkového režimu

Zariadenie má dva prevádzkové režimy, režim IBA čistenia a režim 2 v 1.

1 Stlačením tlačidla výberu režimu prepnite na režim IBA čistenie (obr. 20).
   ↳ sa zobrazí na obrazovke, keď zariadenie pracuje v režime IBA čistenia.

2 Opätovným stlačením tlačidla výber režimu prepnite na režim 2 v 1 (obr. 21).
   ↳ sa zobrazí na obrazovke, keď zariadenie pracuje v režime 2 v 1.
   ↳ Na obrazovke sa predvolene zobrazí aktuálna úroveň vlhkosti.

Poznámka

- Na obrazovke sa na 3 sekundy zobrazí úroveň vlhkosti a potom sa zobrazí najvyššia úroveň IAI alebo PM2,5, ak niektorá z nich nie je v poriadku.

Používanie funkcie stlmenia svetelných indikátorov

Tlačidlom na stlmenie svetelných indikátorov môžete podľa potreby zapnúť alebo vypnúť svetelný indikátor kvality vzduchu, obrazovku displeja a indikátor funkcií.

1 Jedným dotykom tlačidla na stlmenie osvetlenia sa stlmí svetelný indikátor kvality vzduchu.

2 Opakovaným stlačením tlačidla na stlmenie sa vypne svetelný indikátor kvality vzduchu a zobrazovací panel.

3 Po treťom stlačení tlačidla na stlmenie svetelných indikátorov sa všetky svetelné indikátory znova rozsvietia.

Prepínanie režimu zobrazenia

Zariadenie má tri režimy zobrazovania: zobrazenie úrovne častíc PM2,5, zobrazenie indexu IAI a zobrazenie úrovne vlhkosti.

Poznámka

- Zariadenie predvolene používa režim zobrazenia PM2,5.

1 Stlačením a podržaním tlačidla na 3 sekundy prepnete na zobrazenie indexu IAI (obr. 22).
   ↳ Na obrazovke sa zobrazí indikátor IAI a aktuálna hodnota indexu IAI.

2 Stlačením a podržaním tlačidla dvakrát na 3 sekundy prepnete na zobrazenie úrovne vlhkosti (obr. 23).

3 Stlačením a podržaním tlačidla na 3 sekundy prepnite na zobrazenie úrovne PM2,5 (obr. 24).
   ↳ Na obrazovke sa zobrazí indikátor PM2,5 a aktuálna úroveň častíc PM2,5.

Poznámka

- Na obrazovke sa na 3 sekundy zobrazí úroveň vlhkosti a potom sa zobrazí najvyššia úroveň IAI alebo PM2,5, ak niektorá z nich nie je v poriadku.

Zmena nastavenia automatického režimu

Môžete vybrať automatický režim ( ), režim na zachytávanie alergénov ( ) a režim spánku (SL).

Automatický režim

V automatickom režime vyberie zariadenie otáčky ventilátora podľa vlhkosti a kvality okolitého vzduchu.

- Stlačením tlačidla otáčok ventilátora vyberte automatický režim (obr. 25) .
   ↳ Na displeji sa zobrazí indikátor automatického režimu (A) a ikona .
   ↳ Zariadenie predvolene pracuje v automatickom režime.

Režim na zachytávanie alergénov

Veľmi citlivý režim zachytávania alergénov je navrhnutý tak, aby reagoval aj na malé zmeny úrovne alergénov v okolitom vzduchu.

- Dotknutím sa tlačidla automatického režimu vyberte režim na zachytávanie alergénov (obr. 26).
   ↳ Na displeji sa zobrazí indikátor automatického režimu (A) a ikona .

Spánok (SL)

V režime spánku čistič vzduchu pracuje nehlučne pri veľmi nízkych otáčkach.

- Dotknutím sa tlačidla automatického režimu vyberte režim spánku (SL) (obr. 27).
   ↳ Na displeji sa zobrazí indikátor režimu spánku (SL) a ikona .

Poznámka

- Ak minútu nestlačíte žiadne tlačidlo, vypnú sa všetky svetelné indikátory okrem .
- Svetelné indikátory môžete manuálne zapnúť dotknutím sa ľubovoľného tlačidla.

Zmena rýchlosti otáčok ventilátora

Otáčky ventilátora možno nastaviť na niekoľko rýchlostí.

Manuálne

- Opakovaným dotknutím sa tlačidla otáčok ventilátora vyberte požadované otáčky ventilátora (**1**, **2** alebo **3**) (obr. 28).

Turbo (t)

V režime turbo čistič vzduchu pracuje pri najvyšších otáčkach.

- Dotknutím sa tlačidla otáčok ventilátora vyberte režim turbo (t) (obr. 29).

Slovensky

Nastavenie časovača

Časovač umožňuje nastaviť zariadenie tak, aby pracovalo určitý počet hodín. Po uplynutí nastaveného času sa zariadenie automaticky vypne.

- Opakovaným dotknutím sa tlačidla časovača/vynulovania vyberte počet hodín, počas ktorých má zariadenie pracovať (obr. 30).
  ↳ Časovač možno nastaviť od 1 do 12 hodín.
- Ak chcete funkciu časovača deaktivovať, opakovane sa dotknite tlačidla časovača/vynulovania, kým sa na displeji nezobrazí "---".

Nastavenie detského zámku

1 Detský zámok aktivujete tak, že sa dotknete tlačidla detského zámku a na 3 sekundy ho podržíte (obr. 31).
  ↳ L sa zobrazí na obrazovke na 3 sekundy.
  ↳ Keď je detský zámok aktivovaný, ostatné tlačidlá nereagujú na dotyk.

2 Detský zámok deaktivujete tak, že sa znova dotknete tlačidla detského zámku a na 3 sekundy ho podržíte (obr. 32).
  ↳ UL sa zobrazí na obrazovke na 3 sekundy.

Hladina vody

Úroveň vody v nádobe na vodu môžete kontrolovať cez okienko hladiny vody na nádobe na vodu.
Keď v nádobe na vodu nie je dostatok vody, svetelný indikátor doplnenia vody sa rozsvieti, čím vás upozorní, že je potrebné doplniť nádobu na vodu. (obr. 33)

Poznámka

- Keď v nádobe na vodu nie je žiadna voda, koliesko kotúča sa prestane otáčať. Keď nádobu na vodu naplníte, koliesko kotúča sa opäť začne otáčať.

5 Čistenie

Poznámka

- Pred čistením zariadenie vždy odpojte zo siete.
- Nikdy neponorte zariadenie do vody ani inej tekutiny.
- Na čistenie akejkoľvek časti zariadenia nepoužívajte abrazívne, agresívne ani horľavé čistiace prostriedky, ako je bielidlo či alkohol.
- Umývať možno len predfilter a otočný zvlhčovací kotúč NanoCloud. Filter NanoProtect sa nesmie umývať ani čistiť pomocou vysávača.

Plán čistenia

Frekvencia	Spôsob čistenia
V prípade potreby	Jemnou suchou handričkou očistite povrch zariadenia.
Každý týždeň	Opláchnite nádobu na vodu, podnos s vodou a otočný zvlhčovací kotúč NanoCloud.
Keď sa rozsvieti ikona čistenia a na displeji sa zobrazí kód F0.	Vyčistite predfilter.
	Odstráňte vodný kameň z otočného zvlhčovacieho kotúča NanoCloud pomocou vody a bieleho octu (5 % kyselina octová) alebo vody a kyseliny citrónovej.

Čistenie tela zariadenia

Vnútornú aj vonkajšiu časť zariadenia pravidelne čistite, aby sa v nich nehromadil prach.

1 Jemnou suchou handričkou zotrite prach z tela zariadenia.

2 Otvor výstupu vzduchu čistite mäkkou suchou handričkou.

Čistenie snímača kvality vzduchu

V záujme zachovania optimálnej funkčnosti čističa vzduchu odporúčame čistiť snímač kvality vzduchu každé 2 mesiace. Ak používate čistič vzduchu v prašnom prostredí, čistite ho častejšie.

Poznámka

- Keď je v miestnosti veľmi vysoká úroveň vlhkosti, na snímači kvality vzduchu sa môže začať tvoriť kondenzácia. V dôsledku toho môže svetelný indikátor kvality vzduchu označovať zlú kvalitu vzduchu aj napriek tomu, že je dobrá. V takomto prípade musíte vyčistiť snímač kvality vzduchu alebo použiť jedno z manuálnych nastavení rýchlosti.

1 Vstupný a výstupný otvor snímača kvality vzduchu vyčistite jemnou kefkou (obr. 34).
2 Otvorte kryt snímača kvality vzduchu (obr. 35).
3 Jemne navlhčenou vatovou tyčinkou očistite snímač kvality vzduchu a vstupný a výstupný otvor prachu (obr. 36).
4 Suchou vatovou tyčinkou ich osušte.
5 Znova nasaďte kryt snímača kvality vzduchu (obr.37).

Čistenie nádoby na vodu, podnosu s vodou a otočného zvlhčovacieho kotúča NanoCloud

Poznámka

- Nádobu na vodu, podnos s vodou a otočný zvlhčovací kotúč NanoCloud očistite každý týždeň, aby zostali hygienicky čisté.

1 Vytiahnite nádobu na vodu (obr. 10).
2 Zdvihnite podnos s vodou a vytiahnite ho vodorovne (obr. 11).
3 Vyberte koliesko kotúča z držiaka kotúča (obr. 38).
4 Nádobu na vodu, podnos s vodou a otočný zvlhčovací kotúč NanoCloud opláchnite pod prúdom vody z vodovodu.

Poznámka

- Počas čistenia nevyberajte otočný zvlhčovací kotúč NanoCloud z kolieska.
- Otočný zvlhčovací kotúč NanoCloud nedrhnite ani ho nevystavujte priamemu slnečnému žiareniu.
- V prípade potreby použite na vyčistenie nádoby na vodu a podnosu s vodou jemný čistiaci prostriedok. V takomto prípade nádobu na vodu a podnos s vodou dôkladne opláchnite vodou.

5 Vonkajšiu stranu nádoby na vodu a podnosu s vodou utrite dosucha.
6 Umiestnite koliesko kotúča na držiak kotúča (obr. 13).

Poznámka

- Pri umiestňovaní kolieska kotúča na držiak kotúča sa uistite, že výčnelky na koliesku kotúča zapadli do príslušných drážok.

7 Podnos s vodou vložte späť do zariadenia (obr. 14).
8 Nádobu na vodu vložte späť do zariadenia (obr. 18).

Čistenie predfiltra

Poznámka

- Ak je predfilter poškodený, opotrebovaný alebo pokazený, nepoužívajte ho. Prejdite na stránku www.philips.com/support alebo kontaktujte Stredisko starostlivosti o zákazníkov vo svojej krajine.

Stav výstražnej kontrolky filtra	Postupujte nasledovne
Na obrazovke sa zobrazí kód F0 a rozsvieti sa upozornenie na výmenu predfiltra a zvlhčovacieho kotúča	Vyčistite predfilter.

1 Potiahnutím hornej časti zadného panela smerom k sebe ho uvoľnite zo zariadenia (obr. 3).
2 Predfilter vytiahnete tak, že zatlačíte sponu nadol a potiahnete filter smerom k sebe (obr. 4).
3 Očistite predfilter pod prúdom vody z vodovodu. Ak je predfilter veľmi znečistený, jemnou kefkou z neho odstráňte prach (obr. 39).
4 Predfilter nechajte vysušiť na vzduchu.

Poznámka

- Uistite sa, že je predfilter úplne suchý. Ak je predfilter stále mokrý, môže to spôsobiť rozmnožovanie baktérií a skrátiť jeho životnosť.

5 Keď bude predfilter úplne suchý, vložte ho späť do zadného panela (obr. 8).
6 Na 3 sekundy sa dotknite tlačidla ⏲, čím vynulujete čas čistenia predfiltra.

Odstraňovanie vodného kameňa z otočného zvlhčovacieho kotúča NanoCloud

Stav výstražnej kontrolky filtra	Postupujte nasledovne
Na obrazovke sa zobrazí kód F0 a rozsvieti sa upozornenie na výmenu predfiltra a zvlhčovacieho kotúča	Odstráňte vodný kameň z otočného zvlhčovacieho kotúča NanoCloud (FY2425)

1 Vytiahnite nádobu na vodu (obr. 10).
2 Zdvihnite podnos s vodou a vytiahnite ho vodorovne (obr. 11).
3 Vyberte koliesko kotúča z držiaka kotúča (obr. 38).
4 Na dve hodiny namočte otočný zvlhčovací kotúč NanoCloud do čistiaceho prostriedku (napr. roztoku vody a octu alebo kyseliny citrónovej) (obr. 40).

Poznámka

- Použite jemný alebo kyslý čistiaci prostriedok
  - Biely ocot (5 % kyselina octová) zmiešajte s rovnakým množstvom vody
  - 24 g kyseliny citrónovej zmiešajte so 4 l vody
- Ak sú na filtri usadeniny (vodný kameň), uistite sa, že je strana s usadeninami ponorená vo vode.
- Počas odstraňovania vodného kameňa nevyberajte otočný zvlhčovací kotúč NanoCloud z kolieska.

5 Opláchnutím otočného zvlhčovacieho kotúča NanoCloud pod prúdom vody z vodovodu odstráňte zvyšky octu alebo kyseliny citrónovej. Počas oplachovania kotúč otáčajte, aby ste opláchli jeho prednú aj zadnú stranu (obr. 41).
6 Otočný zvlhčovací kotúč NanoCloud nechajte vysušiť na vzduchu (obr. 42).

Poznámka

- Otočný zvlhčovací kotúč NanoCloud nevystavujte priamemu slnečnému žiareniu.

7 Na 3 sekundy pridržte tlačidlo vynulovania ⏲, čím vynulujete čas čistenia otočného zvlhčovacieho kotúča NanoCloud.

6 Výmena filtra a kotúča

Ako funguje zámok ochrany zdravého vzduchu

V záujme zabezpečenia optimálneho stavu filtra NanoProtect a zvlhčovacieho kotúča počas prevádzky zariadenia je toto zariadenie vybavené zámkom na ochranu zdravého vzduchu. Keď sa blíži koniec životnosti filtra NanoProtect a zvlhčovacieho kotúča, začne blikať svetelný indikátor výmeny , čo znamená, že ich treba vymeniť.
Ak filter a kotúč nevymeníte včas, zariadenie prestane pracovať a zablokuje sa.

Výmena filtra NanoProtect (obr. 43)

Poznámka

- Vzduchové filtre nemožno umývať ani opakovane použiť.
- Pred výmenou filtrov vždy čistič vzduchu vypnite a odpojte od elektrickej zásuvky.

Stav výstražnej kontrolky filtra	Postupujte nasledovne
Zobrazí sa kód A3 a na obrazovke bude blikať svetelný indikátor výmeny filtra .	Vymeňte filter NanoProtect série 3 (FY1410)
Zobrazí sa kód C7 a na obrazovke bude blikať svetelný indikátor výmeny filtra .	Vymeňte aktívny uhlíkový filter NanoProtect (FY1413)

1 Zo zariadenia vyberte použité filtre (obr. 44).

Slovensky

Poznámka

- Nedotýkajte sa skladaného povrchu filtrov ani filtre neovoniavajte, pretože obsahujú nahromadené nečistoty zo vzduchu.
- Po likvidácii použitých filtrov si umyte ruky.

2 Z nových filtrov odstráňte všetok obalový materiál (obr. 6).

3 Vložte nové filtre do zariadenia (obr. 7).

4 Na 3 sekundy pridržte tlačidlo ⏲ a vynulujte tak počítadlo životnosti filtra NanoProtect.

Výmena otočného zvlhčovacieho kotúča NanoCloud

Stav výstražnej kontrolky filtra	Postupujte nasledovne
Zobrazí sa kód F1 a na obrazovke bude blikať svetelný indikátor výmeny filtra (obr. 45).	Vymeňte otočný zvlhčovací kotúč NanoCloud

1 Vyberte koliesko kotúča z držiaka kotúča (obr. 38).

2 Uchopte upevňovaciu skrutku na druhej strane kolieska, otočte ju proti smeru hodinových ručičiek a uvoľnite tak zvlhčovací kotúč z kolieska (obr. 46).

3 Postupne uvoľnite poistky na okraji kolieska a rozoberte tak koliesko kotúča (obr. 47).

4 Vyberte použitý otočný zvlhčovací kotúč NanoCloud (obr. 48).

5 Odstráňte všetok baliaci materiál z nového otočného zvlhčovacieho kotúča NanoCloud (obr. 12).

6 Vložte nový otočný zvlhčovací kotúč NanoCloud do kolieska kotúča a potom uzamknite poistky na koliesku kotúča (obr. 49).

7 Umiestnite koliesko kotúča na držiak kotúča (obr. 13).

Poznámka

- Pri umiestňovaní kolieska kotúča na držiak kotúča sa uistite, že výčnelky na koliesku kotúča zapadli do príslušných drážok.

8 Podnos s vodou a nádobu na vodu vložte späť do zariadenia (obr. 14).

9 Na 3 sekundy pridržte tlačidlo vynulovania ⏲, čím vynulujete počítadlo životnosti otočného zvlhčovacieho kotúča NanoCloud.

7 Riešenie problémov

Táto kapitola uvádza najbežnejšie problémy, s ktorými by ste sa pri používaní spotrebiča mohli stretnúť. Ak na základe nižšie uvedených pokynov nedokážete problém vyriešiť, obráťte sa na zákaznícku podporu vo vašej krajine.

Problém	Možné riešenie
Zariadenie nepracuje, aj keď je zapojené do zásuvky.	• Blikal svetelný indikátor výmeny filtra , ale filter NanoProtect ste nevymenili a zariadenie je teraz zablokované. V takomto prípade vymeňte filter a vynulujte počítadlo životnosti filtra. • Bliká svetelný indikátor doplnenia vody . Uistite sa, že nádoba na vodu je správne nainštalovaná a je v nej dostatočné množstvo vody.
Zariadenie po zapnutí nefunguje.	• Zariadenie pracuje, ale tlačidlá nereagujú na dotyk. Skontrolujte, či nie je aktivovaný detský zámok.
Na otočnom zvlhčovacom kotúči NanoCloud sa nachádzajú biele usadeniny.	• Tieto biele usadeniny sa nazývajú vodný kameň a tvoria ich minerály obsiahnuté vo vode. Vodný kameň na otočnom zvlhčovacom kotúči NanoCloud má vplyv na účinnosť zvlhčovania, no nie je škodlivý pre vaše zdravie. Postupujte podľa pokynov na čistenie uvedených v tomto návode na používanie.
Z výstupu vzduchu nevychádza žiadny vzduch.	• Zariadenie pripojte k zdroju napájania a zapnite.
Prúd vzduchu vychádzajúci z výstupu vzduchu je podstatne slabší než predtým.	• Predfilter je znečistený. Vyčistite predfilter (pozrite si kapitolu "Čistenie"). • Uistite sa, že ste z filtra NanoProtect odstránili všetok obalový materiál.
Kvalita vzduchu sa nezlepšuje aj napriek tomu, že je čistič vzduchu zapnutý dlhšiu dobu.	• Skontrolujte, či je z filtrov odstránený baliaci materiál. • Jeden z filtrov nie je založený alebo nie je správne založený v čističi vzduchu. Uistite sa, že sú všetky filtre správne vložené v nasledujúcom poradí, pričom prvý je najvnútornejší filter: 1) filter NanoProtect série 3 (**FY1410**); 2) aktívny uhlíkový filter NanoProtect (**FY1413**); 3) predfilter. • Snímač kvality vzduchu je mokrý. Uistite sa, že je snímač kvality vzduchu čistý a suchý (pozrite si kapitolu "Čistenie").
Dosiahnutie cieľovej úrovne vlhkosti trvá dlhý čas.	• Technológia NanoCloud rovnomerne rozptyľuje po miestnosti neviditeľnú vodnú hmlu. V suchých podmienkach budú vlhkosť zo zvlhčovača absorbovať steny, nábytok a ďalšie predmety v miestnosti. Vetranie suchým vonkajším vzduchom tiež predĺži čas potrebný na dosiahnutie cieľovej vlhkosti. Pre optimalizáciu zvlhčovania a čistenia odporúčame v priebehu prevádzky zavrieť dvere a okná.
Zo zariadenia nevidieť vychádzať vodnú hmlu. Funguje?	• Keď je hmla mimoriadne jemná, nie je ju vidieť. Toto zariadenie je vybavené zvlhčovacou technológiou NanoCloud, ktorá na výstupe zariadenia vytvára zdravý vlhký vzduch bez vzniku vodnej hmly. Hmlu preto nevidíte.

Problém	Možné riešenie
Zo zariadenia sa šíri zvláštny zápach.	• Pri prvých použitiach môže zo zariadenia vychádzať zápach plastu. Je to bežný jav. Ak však zo zariadenia vychádza zápach ako po spálení aj po odstránení filtrov, kontaktujte predajcu výrobkov značky Philips alebo autorizované servisné stredisko značky Philips. • Filter môže z dôvodu absorpcie vzduchu v interiéri po určitej dobe používania vytvárať zápach. Vyberte filter a umiestnite ho na niekoľko hodín na dobre vetrané miesto s priamym slnečným svetlom. Vložte ho naspäť a skúste ho znova použiť. Ak zápach pretrváva, filter vymeňte.
Zariadenie je príliš hlučné.	• Z filtrov ste neodstránili všetok obalový materiál. Uistite sa, že z filtrov odstránite všetok obalový materiál. • Zmeňte otáčky ventilátora na nižšiu úroveň.
Zariadenie stále signalizuje potrebu výmeny filtra aj napriek tomu, že filtre sú už vymenené.	• Možno ste správne nepodržali stlačené tlačidlo časovača/vynulovania ⏲. Zapojte zariadenie do siete, tlačidlom ⏻ ho zapnite a potom sa na 3 sekundy dotknite tlačidla časovača/vynulovania ⏲.
Na obrazovke sa zobrazujú chybové kódy "E1", "E2", "E3", "E4" alebo "E5".	• Zariadenie má poruchu. Obráťte sa na Zákaznícku podporu vo vašej krajine.
Nastavenie pripojenia Wi-Fi neprebehlo úspešne.	• Ak je váš čistič pripojený k dvojpásmovému smerovaču a momentálne nie je aktivované pásmo 2,4 GHz, prepnite smerovač na pásmo 2,4 GHz a pokúste sa čistič spárovať znova. Siete v pásme 5 GHz nie sú podporované. • Siete s webovým overením nie sú podporované. • Skontrolujte, či sa čistič nachádza v dosahu smerovača Wi-Fi. Skúste čistič vzduchu umiestniť bližšie k smerovaču Wi-Fi. • Skontrolujte, či používate správny názov siete. Názov siete rozlišuje veľké a malé písmená. • Skontrolujte, či používate správne heslo siete Wi-Fi. Heslo rozlišuje malé a veľké písmená. • Skúste nastavenie znova podľa pokynov uvedených v časti "Resetovanie pripojenia Wi-Fi". • Môže dôjsť k prerušeniu pripojenia Wi-Fi pôsobením elektromagnetického alebo iného druhu rušenia. Čistič udržujte mimo dosahu iných elektronických zariadení, ktoré by mohli spôsobovať rušenie. • Skontrolujte, či nie je mobilné zariadenie v režime v režime Lietadlo. Pri pripájaní k sieti Wi-Fi sa uistite, že je režim režim Lietadlo vypnutý vypnutý. • Rozsiahle a aktuálne tipy na riešenie problémov nájdete v pomocníkovi v aplikácii.

8 Záruka a podpora

Versuni ponúka dvojročnú záruku po zakúpení tohto produktu. Táto záruka neplatí na poškodenie spôsobené nesprávnym používaním alebo nedostatočnou údržbou. Naša záruka nemá podľa zákona vplyv na vaše práva spotrebiteľa. Ďalšie informácie alebo uplatnenie záruky nájdete na našej webovej stránke www.philips.com/support.

Objednanie dielov alebo príslušenstva

Ak potrebujete vymeniť nejaký diel alebo si chcete zakúpiť ďalší diel, navštívte predajcu značky Philips alebo stránku www.philips.com/support.
Ak máte problém diely zohnať, obráťte sa na Zákaznícku podporu spoločnosti Philips vo svojej krajine.

9 Poznámky

Elektromagnetické polia (EMF)

Tento spotrebič vyhovuje príslušným normám a smerniciam týkajúcim sa vystavenia elektromagnetickým poliam.

Recyklácia

Tento symbol znamená, že tento výrobok sa nesmie likvidovať s bežným komunálnym odpadom (smernica 2012/19/EÚ).
Postupujte podľa predpisov platných vo vašej krajine pre separovaný zber elektrických a elektronických výrobkov. Správna likvidácia pomáha zabrániť negatívnym dopadom na životné prostredie a ľudské zdravie.

Upozornenie

App Store je značka služby spoločnosti Apple Inc.
Google Play je ochrannou známkou spoločnosti Google Inc.

Zjednodušené EÚ vyhlásenie o zhode

DAP B.V. týmto vyhlasuje, že rádiové zariadenie typu AC2729 je v súlade so smernicou 2014/53/EÚ. Úplné EÚ vyhlásenie o zhode je k dispozícii na tejto internetovej adrese: www.philips.com.

Vsebina

1 Pomembno 239
Varnost 239

2 Vaš čistilnik zraka 240
Pregled izdelka (slika. 1) 240
Pregled gumbov (slika. 2) 241

3 Začetek 241
Namestitev filtra NanoProtect 241
Priprava na vlaženje 241
Povezava z omrežjem Wi-Fi 242

4 Uporaba aparata 243
Razlaga indikatorja kakovosti zraka 243
Vklop in izklop 243
Nastavitev stopnje vlažnosti 243
Preklop med načinoma delovanja 244
Uporaba funkcije zatemnitve 244
Preklop med načini prikaza 244
Spreminjanje nastavitve samodejnega načina 244
Spreminjanje hitrosti ventilatorja 245
Nastavitev časovnika 245
Nastavitev otroške ključavnice 245
Nivo vode 245

5 Čiščenje 246
Razpored čiščenja 246
Čiščenje ohišja aparata 246
Čiščenje senzorja kakovosti zraka 246
Čiščenje posode za vodo, pladnja za vodo in vrtljivega vlažilnega stenja NanoCloud 246
Čiščenje predfiltra 247
Odstranjevanje vodnega kamna z vrtljivega vlažilnega stenja NanoCloud 248

6 Menjava filtra in stenja 249
Razlaga zaklepa za varovanje zdravega zraka 249
Menjava filtra NanoProtect (slika 43) 249
Menjava vrtljivega vlažilnega stenja NanoCloud 249

7 Odpravljanje težav 250

8 Garancija in podpora 252
Naročanje delov ali dodatne opreme 252

9 Obvestila 252
Elektromagnetna polja (EMF) 252
Recikliranje 252
Obvestilo 252
Poenostavljena izjava o skladnosti EU 252

1 Pomembno

Varnost

Pred uporabo aparata natančno preberite ta uporabniški priročnik in ga shranite za poznejšo uporabo.

Nevarnost

- Pazite, da v aparat ne pride voda, katera koli druga tekočina ali vnetljivo čistilo. Če se to zgodi, lahko pride do električnega udara in/ali požara.
- Aparata ne čistite z vodo, katero koli drugo tekočino ali (vnetljivim) čistilom. Če tega ne upoštevate, lahko pride do električnega udara in/ali požara.
- Okoli aparata ne pršite z vnetljivimi snovmi, kot so insekticidi ali dišave.
- Voda v posodi za vodno ni primerna za pitje. Te vode ne pijte in z njo ne hranite živali ali zalivajte rastlin. Ko izpraznite posodo za vodo, vodo izlijte v odtok.

Opozorilo

- Vedite, da lahko visoka stopnja vlažnosti spodbudi rast bioloških organizmov v okolju.
- Ne dovolite, da bi območje okoli vlažilnika postalo vlažno ali mokro. Če pride do vlage, zmanjšajte količino vlage, ki jo oddaja vlažilnika. Če količine vlage, ki jo oddaja vlažilnik, ni mogoče zmanjšati, vlažilnik uporabljajte v intervalih. Ne dovolite, da bi vpojni materiali, kot so preproge, zavese, senčila in prti, postali vlažni.
- Ko aparata ni v uporabi, v njegovi posodi ne sme biti vode.
- Vlažilnik pred shranjevanjem izpraznite in očistite. Pred naslednjo uporabo vlažilnik očistite.
- Preden priključite aparat na električno omrežje, preverite, ali napetost, navedena na strani aparata, ustreza napetosti lokalnega električnega omrežja.
- Poškodovani napajalni kabel sme zamenjati samo podjetje Philips, Philipsov pooblaščeni servis ali ustrezno usposobljeno osebje.
- Aparata ne uporabljajte, če je poškodovan vtič, napajalni kabel ali sam aparat.
- Ta aparat lahko uporabljajo otroci od 8. leta starosti naprej in osebe z zmanjšanimi fizičnimi ali psihičnimi sposobnostmi ali s pomanjkljivimi izkušnjami in znanjem, če so prejele navodila glede varne uporabe aparata ali jih pri uporabi nadzoruje odgovorna oseba, ki jih opozori na morebitne nevarnosti.
- Otroci aparata ne smejo čistiti in vzdrževati brez nadzora.
- Pazite, da se otroci ne igrajo z aparatom.
- Ne blokirajte dovoda in odvoda zraka, na primer s postavljanjem predmetov na odvod ali pred dovod.
- Standardni vmesnik Wi-Fi na osnovi standarda 802.11b/g/n pri 2,4 GHz z največjo izhodno močjo 31,62 mW EIRP.

Pozor

- Ta aparat ne predstavlja nadomestila za zračenje, redno sesanje ali uporabo kuhinjske nape oziroma ventilatorja med kuhanjem.
- Če ima električna vtičnica za napajanje aparata slabe priključke, se lahko vtič aparata segreje. Aparat priključite v pravilno priključeno električno vtičnico.
- Aparat postavite in uporabljajte na suhi, trdni in ravni podlagi.
- Za aparatom in ob njegovih straneh naj bo vsaj 20 cm prostora, nad njim pa vsaj 30 cm.
- Na aparat ne postavljajte predmetov.
- Aparata ne postavljajte neposredno pod klimatsko napravo, da preprečite kapljanje kondenzata na aparat.
- Preden vklopite aparat, preverite, da so vsi filtri pravilno nameščeni.
- Uporabljajte samo originalne Philipsove filtre, ki so posebej izdelani za ta aparat. Ne uporabljajte drugih filtrov.
- Po aparatu ne udarjajte s trdimi predmeti (predvsem po dovodu in odvodu zraka).
- S prsti ali drugimi predmeti ne posegajte v odvod ali dovod zraka, da preprečite telesne poškodbe ali nepravilno delovanje aparata.
- Aparata ne uporabljajte, če ste uporabili dimno sredstvo proti mrčesu ali ob prisotnosti ostankov olja, gorečih kadil ali kemičnih hlapov.
- Aparata ne uporabljajte v bližini plinskih aparatov, ogrevalnih naprav ali kaminov.
- Po uporabi in pred nalivanjem vode, čiščenjem ali drugimi vzdrževalnimi deli aparat vedno izključite iz električnega omrežja.

- Aparata ne uporabljajte v prostoru z večjimi temperaturnimi spremembami.
- Da bi preprečili motnje, aparat postavite vsaj 2 m od električnih aparatov, ki uporabljajo zračne radijske valove, kot so televizorji, radijski sprejemniki in radijske ure.
- Kadar aparata ne uporabljate dlje časa, se lahko na filtrih razvijejo bakterije. Po daljšem obdobju neuporabe preverite filtre. Če so filtri zelo umazani, jih zamenjajte (glejte poglavje "Menjava filtra in stenja").
- Aparat je namenjen samo za domačo uporabo ob normalnih pogojih delovanja.
- Aparata ne uporabljajte v vlažnem okolju ali ob visoki temperaturi okolja, na primer v kopalnici, na stranišču ali v kuhinji.
- Aparat ne odstranjuje ogljikovega monoksida (CO) ali radona (Rn). Ne smete ga uporabljati kot varnostno napravo v primeru nesreč s postopki zgorevanja in nevarnimi kemikalijami.
- Posodo za vodo napolnite s hladno vodo iz pipe. Ne uporabljajte podtalnice ali vroče vode.
- V posodo za vodo lahko nalivate samo vodo. V posodo za vodo ne dodajajte dišave.
- Če funkcije vlaženja ne uporabljate dlje časa, očistite posodo za vodo in pladenj vrtljivega vlažilnega stenja NanoCloud, vrtljivi vlažilni stenj NanoCloud pa posušite na zraku.
- Če morate aparat prestaviti, ga najprej izključite z napajanja. Nato izpraznite ali odstranite posodo za vodo in pladenj za vodo. Aparat prenašajte za ročaja na obeh straneh aparata v vodoravnem položaju.
- Med polnjenjem in čiščenjem napravo izklopite iz električnega napajanja.

2 Vaš čistilnik zraka

Čestitamo vam za nakup in dobrodošli pri Philipsu!
Da bi izkoristili vse prednosti Philipsove podpore, izdelek registrirajte na www.philips.com/welcome.
Philipsov čistilnik zraka v vaš dom prinaša svež in vlažen zrak za zdravje celotne družine. Omogoča naprednejši sistem izparevanja s tehnologijo NanoCloud in posebnim vlažilnim filtrom, ki v zrak spušča molekule H2O in tako zagotavlja zdrav vlažen zrak, pri tem pa ne sprošča vodne meglice. Vlažilni filter zadrži bakterije, vodni kamen in druge delce iz vode. V vaš dom tako prinaša samo čist in vlažen zrak. Poslovite se od suhega zraka pozimi ali zaradi klimatske naprave.
Pred uporabo aparata natančno preberite ta uporabniški priročnik in ga shranite za poznejšo uporabo.

Pregled izdelka (slika. 1)

A	Nadzorna plošča
B	Zbiralnik za vodo
C	Nosilec stenja
D	Pladenj za vodo
E	Enostranska kolesa
F	Kolut stenja
G	Vrtljivi vlažilni stenj NanoCloud (**FY2425**)
H	Pokrov na zadnji strani
I	Predfilter
J	Filter NanoProtect Active Carbon (**FY1413**)
K	Filter NanoProtect Series 2 (**FY1410**)
L	Senzor kakovosti zraka
M	Odvod zraka

Pregled gumbov (slika. ②)

Upravljalne tipke

	Gumb za vklop/izklop
	Gumb za otroško ključavnico
	Gumb za samodejni način
	Gumb za nastavitev hitrosti ventilatorja
	Gumb za nastavitev vlažnosti
	Gumb za zatemnitev osvetlitve
	Gumb za vklop/izklop načina 2 v 1
	Gumb za časovnik/ponastavitev

Zaslonska plošča

	Način mirovanja
	Samodejni način
	Način alergenov
	Način SAMO čiščenje
	Način 2 v 1
	Opozorilo za menjavo filtra
	Opozorilo za dolivanje vode
	Opozorilo za čiščenje predfiltra in stenja
PM2.5	Prikaz delcev PM2,5
IAI	Prikaz indeksa alergenov v prostoru
	Indikator povezave Wi-Fi

3 Začetek

Namestitev filtra NanoProtect

Pred uporabo aparata s filtra odstranite ves embalažni material in ga vstavite v aparat, kot je opisano v nadaljevanju:

Opomba

- Stran z oznako mora biti obrnjena proti vam.

1 Zgornji del hrbtne plošče povlecite proti sebi, da jo sprostite iz aparata (slika ③).
2 Pritisnite zaponko navzdol in povlecite predfilter proti sebi (slika ④).
3 Odstranite vse filtre (slika ⑤).
4 S filtra NanoProtect odstranite ves embalažni material (slika ⑥).
5 Filter NanoProtect namestite nazaj v aparat (slika ⑦).
6 Predfilter vstavite nazaj v aparat, najprej ga namestite na dnu aparata, nato pa potisnite zaponke na vrhu filtra proti aparatu (slika ⑧).
7 Zadnji pokrov namestite tako, da ploščo najprej namestite na dnu aparata, nato pa potisnite zgornji del plošče proti aparatu (slika ⑨).

Priprava na vlaženje

1 Izvlecite posodo za vodo (slika ⑩).
2 Pladenj za vodo dvignite navzgor in ga izvlecite vodoravno (slika ⑪).
3 Z vrtljivega vlažilnega stenja NanoCloud odstranite ves embalažni material (slika ⑫).

Opomba

- Ob nakupu je vlažilni stenj že nameščen na kolut stenja.

4 Kolut stenja namestite na nosilec stenja (slika ⑬).

Opomba

- Ko nameščate kolut stenja na nosilec stenja, se morajo izbokline na kolutu stenja prilegati ustreznim utorom.

5 Pladenj za vodo namestite nazaj v aparat (slika ⑭).

6 Obrnite zgornji pokrovček posode za vodo v levo, da ga odvijete (slika ⑮).

7 Posodo za vodo napolnite s hladno vodo iz pipe (slika ⑯).

8 Zgornji pokrovček obrnite v desno, da ga trdno privijete na posodo za vodo (slika ⑰).

9 Posodo za vodo namestite nazaj v aparat (slika ⑱).

Povezava z omrežjem Wi-Fi

Prva vzpostavitev povezave Wi-Fi

1 Prenesite in namestite Philipsovo aplikacijo "**Air+**" iz trgovine **App Store** ali **Google Play**.

2 Priključite vtič čistilnika zraka v vtičnico in se dotaknite ⏻, da vklopite čistilnik zraka.
↳ Indikator povezave Wi-Fi prvič utripa oranžno.

3 Preverite, ali je pametni telefon ali tablični računalnik povezan v omrežje Wi-Fi.

4 Zaženite aplikacijo "**Air+**" in kliknite "**Connect a New Device**" (Poveži novo napravo) ali pritisnite gumb "**+**" na vrhu zaslona. Za povezavo čistilnika zraka z omrežjem sledite navodilom na zaslonu.

5 Po uspešni združitvi in povezavo indikator povezave Wi-Fi zasveti belo. Če združitev ni uspešna, si oglejte razdelek za odpravljanje težav oz. razdelek s pomočjo v aplikaciji "**Air+**", kjer najdete podrobnejše in najnovejše nasvete za odpravljanje težav.

Opomba

- To navodilo velja le za prvo nastavitev čistilnika zraka. Če se je omrežje spremenilo ali je potrebna ponovna nastavitev, glejte razdelek "Ponastavitev povezave Wi-Fi" na strani 242.
- Če želite s pametnim telefonom oz. tabličnim računalnikom povezati več čistilnikov zraka, morate ta postopek izvesti za vsakega posebej. Najprej nastavite en čistilnik zraka, šele nato vklopite drugega.
- Pametni telefon oz. tablični računalnik in čistilnik zraka ne smeta biti več kot 10 m narazen in med njima ne sme biti nobenih ovir.

Ponastavitev povezave Wi-Fi

Opomba

- Navedeno velja, ko se spremeni privzeto omrežje, s katerim je povezan čistilnik.
- Povezavo Wi-Fi ponastavite, ko se privzeto omrežje spremeni.

1 Priključite vtič čistilnika zraka v vtičnico in se dotaknite ⏻, da vklopite čistilnik zraka.

2 Istočasno se dotaknite ⏻ in za 3 sekunde, da zaslišite pisk.
↳ Čistilnik zraka preklopi v način združevanja.
↳ Indikator povezave Wi-Fi utripa oranžno.

3 Sledite korakom 4–5 v razdelku **"Prva vzpostavitev povezave Wi-Fi"**.

4 Uporaba aparata

Razlaga indikatorja kakovosti zraka

Stopnja delcev PM2,5	Barva indikatorja kakovosti zraka	Stopnja kakovosti zraka
≤ 12	Modra	Dobro
13–35	Modrovijolična	Jasen
36–55	Vijoličnordeča	Slabo
> 55	Rdeča	Zelo slaba

Indikator kakovosti zraka se samodejno vklopi, ko vklopite aparat, pri čemer ena za drugo zasvetijo vse barve. Senzorji kakovosti zraka hitro izberejo barvo, ki ustreza kakovosti okoliškega zraka.

PM2,5

Tehnologija zaznavanja **AeraSense** pravilno zazna in se hitro odzove na tudi najmanjše spremembe delcev v zraku. Tako vas pomiri s pomočjo povratnih informacij glede PM2,5 v realnem času.
Večina onesnaževalcev notranjega zraka spada med delce PM2,5, kar pomeni, da so delci onesnaževalcev v zraku manjši od 2,5 mikrometra. Pogosti viri majhnih delcev v prostoru so tobačni dim, kuhanje in prižgane sveče. Med delce PM2,5 spadajo tudi nekatere bakterije, ki se prenašajo po zraku, in najmanjše spore plesni, alergeni hišnih ljubljenčkov in pršice.

IAI

Profesionalni senzor **AeraSense** zazna stopnjo alergenov v zraku v prostoru ter prikaže potencialno stopnjo tveganja za prisotnost zračnih alergenov na lestvici od 1 do 12. 1 označuje najboljšo kakovost zraka.

Vklop in izklop

1 Vtič vključite v vtičnico.
   ↳ Aparat piska.

2 Dotaknite se ⏻ da vklopite aparat.
   ↳ Aparat privzeto deluje v načinu 2 v 1, na zaslonu pa je prikazana ikona .
   ↳ Ko se aparat ogreva, je na zaslonu prikazano "– – –". Ko aparat v zraku izmeri samo trdne delce, prikaže stopnjo delcev PM2,5 in privzeto deluje v samodejnem načinu.
   ↳ Po približno 30 sekundah merjenja kakovosti zraka senzor kakovosti zraka samodejno izbere ustrezno barvo osvetlitve za kakovost zraka.

3 Za izklop aparata se dotaknite gumba ⏻ in ga pridržite za 3 sekunde.

Opomba

- Če aparat po izklopu z gumbom za vklop/izklop ⏻ ostane priključen v vtičnico, ob ponovnem vklopu deluje s prejšnjimi nastavitvami.

Nastavitev stopnje vlažnosti

1 Pritiskajte gumb za vlažnost , dokler ne nastavite želene vlažnosti zraka na 40 %, 50 %, 60 % ali "– –" (slika. 19).

Opomba

- Ko izberete stopnjo vlažnosti "– –", aparat vlaži prostor, dokler stopnja vlažnosti v prostoru ne doseže 70-odstotno relativno vlažnost.

Opomba

- Ko je ciljna stopnja vlažnosti dosežena, se kolut stenja preneha vrteti. Znova se začne vrteti, ko vlažnost pade pod ciljno stopnjo.
- Če želite hitro povečati stopnjo vlažnosti, lahko izberete višjo hitrost ventilatorja.

Slovenščina

Preklop med načinoma delovanja

Aparat ima dva načina delovanja, in sicer način SAMO čiščenje in način 2 v 1.

1 Dotaknite se gumba za izbiro načina , da preklopite na način SAMO čiščenje (slika 20).
   ↳ Na zaslonu je prikazana ikona , ko aparat deluje v načinu SAMO čiščenje.

2 Znova se dotaknite gumba za izbiro načina , da preklopite na način 2 v 1 (slika 21).
   ↳ Na zaslonu je prikazana ikona , ko aparat deluje v načinu 2 v 1.
   ↳ Na zaslonu je privzeto prikazana trenutna stopnja vlažnosti.

Opomba

- Na zaslonu je stopnja vlažnosti prikazana 3 sekunde, nato pa se na zaslonu prikaže najvišja stopnja IAI ali delcev PM2,5, če ena od vrednosti ni dobra.

Uporaba funkcije zatemnitve

Z gumbom za zatemnitev osvetlitve lahko po želji vklopite ali izklopite indikator kakovosti zraka, zaslon in indikator delovanja.

1 Če se gumba za zatemnitev osvetlitve dotaknete enkrat, se zatemni indikator kakovosti zraka.

2 Če se gumba za zatemnitev osvetlitve dotaknete znova, se izklopita indikator kakovosti zraka in zaslon.

3 Če se gumba za zatemnitev osvetlitve še tretjič, se znova vklopijo vsi indikatorji.

Preklop med načini prikaza

Aparat ima tri načine prikaza, in sicer prikaz delcev PM2,5, prikaz IAI in prikaz stopnje vlažnosti.

Opomba

- Aparat privzeto deluje v načinu prikaza delcev PM2,5.

1 Dotaknite se gumba in ga pridržite za 3 sekunde, da preklopite na prikaz IAI (slika 22).
   ↳ Na zaslonu se prikažeta indikator IAI in dejanska stopnja IAI.

2 Dotaknite se gumba in ga pridržite za 3 sekunde, da preklopite na prikaz dejanske stopnje vlažnosti (slika 23).

3 Dotaknite se gumba in ga pridržite za 3 sekunde, da preklopite na prikaz delcev PM2,5 (slika 24).
   ↳ Na zaslonu se prikažeta indikator delcev PM2,5 in dejanska stopnja delcev PM2,5.

Opomba

- Na zaslonu je stopnja vlažnosti prikazana 3 sekunde, nato pa se na zaslonu prikaže najvišja stopnja IAI ali delcev PM2,5, če ena od vrednosti ni dobra.

Spreminjanje nastavitve samodejnega načina

Izberete lahko samodejni način ( ), način alergenov ( ) in način mirovanja (SL).

Samodejni način

V samodejnem načinu aparat izbere hitrost ventilatorja glede na vlažnost in kakovost zraka v prostoru.

- Dotaknite se gumba za nastavitev hitrosti ventilatorja , da izberete samodejni način (slika 25).
   ↳ Na zaslonu se prikažeta oznaka za samodejni način (A) in ikona .
   ↳ Aparat privzeto deluje v samodejnem načinu.

Način alergenov

Izjemno občutljivi način v primeru alergij je zasnovan tako, da se odzove že pri najmanjši spremembi stopnje alergenov v okoliškem zraku.

- Dotaknite se gumba za samodejni način , da izberete način alergenov (slika 26).
  - ↳ Na zaslonu se prikažeta oznaka za samodejni način ( ) in ikona .

Mirovanje (SL)

V načinu mirovanja čistilnik zraka deluje tiho pri zelo nizki hitrosti.

- Dotaknite se gumba za samodejni način , da izberete način mirovanja ( ) (sl. 27).
  - ↳ Na zaslonu se prikažeta oznaka za način mirovanja ( ) in ikona .

Opomba

- Če se po eni minuti ne dotaknete nobenega gumba, se izklopijo vsi indikatorji, razen .
- Indikatorje lahko vklopite ročno, tako da se dotaknete enega od gumbov.

Spreminjanje hitrosti ventilatorja

Na voljo je več hitrosti ventilatorja.

Ročno

- Pritiskajte gumb za nastavitev hitrosti ventilatorja , dokler ne izberete želene hitrosti ventilatorja (**1**, **2** ali **3**) (slika 28).

Turbo (t)

V turbo načinu čistilnik zraka deluje pri najvišji hitrosti.

- Dotaknite se gumba za nastavitev hitrosti ventilatorja , da izberete turbo način ( ) (slika 29).

Nastavitev časovnika

S časovnikom lahko aparat deluje za prednastavljeno število ur. Ko se nastavljeni čas izteče, se aparat samodejno izklopi.

- Pritiskajte gumb za časovnik/ponastavitev , dokler ne izberete želenega števila ur delovanja aparata (slika 30).
  - ↳ Časovnik lahko nastavite na od 1 do 12 ur.
- Funkcijo časovnika izklopite tako, da pritiskate gumb za časovnik/ponastavitev , dokler se na zaslonu ne prikaže "---".

Nastavitev otroške ključavnice

1 Za 3 sekunde pridržite gumb za otroško ključavnico , da vklopite otroško ključavnico (slika 31).
  - ↳ Na zaslonu se za 3 sekunde prikaže .
  - ↳ Ko je otroška ključavnica vklopljena, vsi ostali gumbi niso odzivni.

2 Za 3 sekunde znova pridržite gumb za otroško ključavnico , da izklopite otroško ključavnico (slika 32).
  - ↳ Na zaslonu se za 3 sekunde prikaže .

Nivo vode

Nivo vode v posodi za vodo je viden v okencu nivoja vode na posodi za vodo.
Ko v posodi za vodo ni dovolj vode, indikator za dolivanje vode zasveti in vas opozori, da morate napolniti posodo za vodo. (sl. 33).

Opomba

- Ko v posodi za vodo ni vode, se kolut stenja preneha vrteti. Ko posodo za vodo napolnite z vodo, se kolut stenja začne znova vrteti.

5 Čiščenje

Opomba

- Aparat pred čiščenjem izključite iz električnega omrežja.
- Aparata ne potapljajte v vodo ali drugo tekočino.
- Delov aparatov ne čistite z jedkimi, agresivnimi ali vnetljivimi čistili, kot sta belilo ali alkohol.
- Pralna sta samo predfilter in vrtljivi vlažilni stenj NanoCloud. Filter NanoProtect ni pralen, prav tako ga ne smete čistiti s sesalnikom.

Razpored čiščenja

Pogostost	Metoda čiščenja
Po potrebi	Površino aparata obrišite z mehko in suho krpo.
Vsak teden	Sperite posodo za vodo, pladenj za vodo in vrtljivi vlažilni stenj NanoCloud.
Ko ikona za čiščenje zasveti in se na zaslonu prikaže F0.	Očistite predfilter.
	Odstranite vodni kamen z vrtljivega vlažilnega stenja NanoCloud z vodo in alkoholnim kisom (5-odstotna ocetna kislina) ali vodo in citronsko kislino.

Čiščenje ohišja aparata

Redno čistite notranjost in zunanjost aparata, da se tam ne začne nabirati prah.

1 Prah z ohišja aparata obrišite z mehko in suho krpo.

2 Odvod zraka očistite z mehko in suho krpo.

Čiščenje senzorja kakovosti zraka

Senzor kakovosti zraka očistite vsaka 2 meseca, če želite zagotoviti optimalno delovanje čistilnika. Če čistilnik uporabljate v prašnem okolju, čistite pogosteje.

Opomba

- Ko je stopnja vlažnosti v prostoru zelo visoka, lahko na senzorju kakovosti zraka nastane kondenzat. Zaradi tega lahko indikator kakovosti zraka kaže, da je kakovost zraka slaba, četudi je dobra. V tem primeru morate očistiti senzor kakovosti zraka ali uporabiti eno od ročnih nastavitev hitrosti.

1 Dovod in odvod senzorja kakovosti zraka očistite z mehko ščetko (slika 34).

2 Odprite pokrov senzorja kakovosti zraka (slika 35).

3 Očistite senzor kakovosti zraka ter dovod in odvod prahu z rahlo navlaženo vatirano paličico (slika. 36).

4 Osušite jih s suho vatirano paličico.

5 Znova pritrdite pokrov senzorja kakovosti zraka (slika 37).

Čiščenje posode za vodo, pladnja za vodo in vrtljivega vlažilnega stenja NanoCloud

Opomba

- Posodo za vodo, pladenj za vodo in vrtljivi vlažilni filter NanoCloud čistite vsak teden, da bodo ostali higienski.

1 Izvlecite posodo za vodo (slika 10).

2 Pladenj za vodo dvignite navzgor in ga izvlecite vodoravno (slika 11).

3 Kolut stenja odstranite z nosilca stenja (slika 38).

4 Posodo za vodo, pladenj za vodo in vrtljivi vlažilni filter NanoCloud sperite pod tekočo vodo.

Opomba

- Med čiščenjem vrtljivega vlažilnega stenja NanoCloud ne smete sneti s koluta.
- Vrtljivega vlažilnega stenja NanoCloud ne drgnite ali postavljajte na neposredno sončno svetlobo.
- Po potrebi z blagim čistilnim sredstvom očistite posodo za vodo in pladenj za vodo. Posodo za vodo in pladenj za vodo v tem primeru temeljito sperite.

5 Zunanjost posode za vodo in pladnja za vodo obrišite do suhega.

6 Kolut stenja namestite na nosilec stenja (slika 13).

Opomba

- Ko nameščate kolut stenja na nosilec stenja, se morajo izbokline na kolutu stenja prilegati ustreznim utorom.

7 Pladenj za vodo namestite nazaj v aparat (slika 14).

8 Posodo za vodo namestite nazaj v aparat (slika 18).

Čiščenje predfiltra

Opomba

- Če je predfilter poškodovan, obrabljen ali zlomljen, ga ne uporabite. Obiščite spletno stran www.philips.com/support ali se obrnite na center za pomoč uporabnikom v svoji državi.

Stanje opozorilnega indikatorja filtra	Naredite naslednje
Na zaslonu se prikaže F0 in sproži se opozorilo za čiščenje stenja in predfiltra	Očistite predfilter

1 Zgornji del hrbtne plošče povlecite proti sebi, da jo sprostite iz aparata (slika 3).

2 Predfilter odstranite tako, da pritisnete zaponko navzdol in povlečete filter proti sebi (slika 4).

3 Predfilter sperite pod tekočo vodo iz pipe. Če je predfilter zelo umazan. z mehko ščetko odstranite prah (slika 39).

4 Predfilter posušite na zraku.

Opomba

- Predfilter mora biti povsem suh. Če je še vedno moker, se lahko v njem namnožijo bakterije, kar skrajša življenjsko dobo predfiltra.

5 Ko je predfilter povsem suh, ga vstavite nazaj v hrbtno ploščo (slika 8).

6 Dotaknite se gumba ⏲ in ga pridržite za 3 sekunde, da ponastavite čas čiščenja predfiltra.

Odstranjevanje vodnega kamna z vrtljivega vlažilnega stenja NanoCloud

Stanje opozorilnega indikatorja filtra	Naredite naslednje
Na zaslonu se prikaže F0 in sproži se opozorilo za čiščenje stenja in predfiltra	Odstranite vodni kamen z vrtljivega vlažilnega filtra NanoCloud (FY2425)

1 Izvlecite posodo za vodo (slika 10).

2 Pladenj za vodo dvignite navzgor in ga izvlecite vodoravno (slika 11).

3 Kolut stenja odstranite z nosilca stenja (slika 38).

4 Vrtljivi vlažilni stenj NanoCloud za dve uri namočite v čistilu (npr. razredčeni raztopini alkoholnega kisa ali citronske kisline) (slika 40).

Opomba

- Uporabite blago čistilno sredstvo ali čistilno sredstvo s kislino
  - Alkoholni kis (5-odstotna ocetna kislina) zmešajte z enako količino vode
  - 24 g citronske kisline zmešajte s 4 l vode
- Če so na filtru beli madeži (vodni kamen), mora biti stran z madeži namočena v vodi.
- Med odstranjevanjem vodnega kamna vrtljivega vlažilnega stenja NanoCloud ne smete sneti s koluta.

5 Vrtljivi vlažilni stenj NanoCloud sperite pod tekočo vodo, da sperete ostanke kisa ali citronske kisline. Med spiranjem obrnite stenj, tako da sperete sprednjo in hrbtno stran (slika 41).

6 Vrtljivi vlažilni stenj NanoCloud posušite na zraku (slika 42).

Opomba

- Vrtljivega vlažilnega stenja NanoCloud ne postavljajte na neposredno sončno svetlobo.

7 Dotaknite se gumba ⏲ in ga pridržite za 3 sekunde, da ponastavite čas čiščenja vrtljivega vlažilnega stenja NanoCloud.

6 Menjava filtra in stenja

Razlaga zaklepa za varovanje zdravega zraka

Ta aparat je opremljen z zaklepom za varovanje zdravega zraka, ki zagotavlja optimalno stanje filtra NanoProtect in vlažilnega stenja med delovanjem aparata. Ko sta filter NanoProtect in vlažilni stenj tik pred iztekom življenjske dobe, začne indikator za menjavo utripati, kar pomeni, da ju morate zamenjati.
Če filtra in stenja ne zamenjate pravočasno, aparat preneha delovati in se zaklene.

Menjava filtra NanoProtect (slika 43)

Opomba

- Filter ni pralen za večkratno uporabo.
- Pred menjavo filtrov izklopite čistilnik zraka in ga izključite iz električne vtičnice.

Stanje opozorilnega indikatorja filtra	Naredite naslednje
Na zaslonu se prikaže A3 in indikator za menjavo filtra utripa.	Zamenjajte filter NanoProtect Series 3 (FY1410)
Na zaslonu se prikaže C7 in indikator za menjavo filtra utripa.	Zamenjajte filter NanoProtect Active Carbon (FY1413)

1 Iz aparata odstranite rabljene filtre (slika 44).

Opomba

- Ne dotikajte se nagubane površine filtrov in filtrov ne vonjajte, saj vsebujejo onesnaževalce zraka.
- Ko završete rabljene filtre, se umijte roke.

2 Z novih filtrov odstranite ves embalažni material (slika 6).

3 Nove filtre namestite v aparat (slika 7).

4 Dotaknite se gumba in ga pridržite za 3 sekunde, da ponastavite števec življenjske dobe filtra NanoProtect.

Menjava vrtljivega vlažilnega stenja NanoCloud

Stanje opozorilnega indikatorja filtra	Naredite naslednje
Na zaslonu se prikaže F1 in indikator za menjavo filtra utripa (slika 45).	Zamenjajte vrtljivi vlažilni stenj NanoCloud

1 Kolut stenja odstranite z nosilca stenja (slika 38).

2 Primite vijak gredi na drugi strani koluta in ga zavrtite v levo, da sprostite stenj s koluta (slika 46).

3 Enega za drugim oklenite zaklepe na strani koluta, da razstavite kolut stenja (slika 47).

4 Odstranite rabljeni vrtljivi vlažilni stenj NanoCloud (slika 48).

5 Z novega vrtljivega vlažilnega stenja NanoCloud odstranite ves embalažni material (slika 12).

6 Novi vrtljivi vlažilni stenj NanoCloud vstavite v kolut stenja in pritrdite zaklepe na kolutu stenja (slika 49).

7 Kolut stenja namestite na nosilec stenja (slika 13).

Opomba

- Ko nameščate kolut stenja na nosilec stenja, se morajo izbokline na kolutu stenja prilegati ustreznim utorom.

8 Pladenj za vodo in posodo za vodo namestite nazaj v aparat (slika 14).

9 Dotaknite se gumba in ga pridržite za 3 sekunde, da ponastavite števec življenjske dobe vrtljivega vlažilnega stenja NanoCloud.

7 Odpravljanje težav

To poglavje vsebuje povzetek najpogostejših težav, ki se lahko pojavijo pri uporabi aparata. Če težav s temi nasveti ne morete odpraviti, se obrnite na center za pomoč uporabnikom v svoji državi.

Težava	Možna rešitev
Aparat ne deluje, tudi ko je priključen na električno omrežje.	• Indikator za menjavo filtra je utripal, vendar filtra NanoProtect niste zamenjali in je zdaj aparat zaklenjen. V tem primeru zamenjajte filter in ponastavite števec življenjske dobe filtra. • Indikator za dolivanje vode utripa. Preverite, ali je posoda za vodo pravilno nameščena in je v njej dovolj vode.
Aparat ne deluje, tudi ko je vklopljen.	• Aparat deluje, vendar so gumbi neodzivni. Preverite, ali je otroška ključavnica vklopljena.
Na vrtljivem vlažilnem stenju NanoCloud so bele usedline.	• Bele usedline so vodni kamen, tj. minerali iz vode. Vodni kamen na vrtljivem vlažilnem stenju NanoCloud vpliva na zmogljivost vlaženja, vendar ne škodi vašemu zdravju. Sledite navodilom za čiščenje v uporabniškem priročniku.
Iz odvoda zraka ne prihaja zrak.	• Aparat priključite na električno omrežje in ga vklopite.
Pretok zraka iz odvoda zraka je bistveno šibkejši kot prej.	• Predfilter je umazan. Očistite predfilter (glejte poglavje "Čiščenje"). • Preverite, ali ste s filtra NanoProtect odstranili ves embalažni material.
Kakovost zraka se ne izboljša, čeprav čistilnik zraka deluje dlje časa.	• Preverite, ali ste s filtrov odstranili embalažni material. • Enega od filtrov niste vstavili v čistilnik zraka ali pa filter ni nameščen pravilno. Preverite, ali so vsi filtri pravilno nameščeni v naslednjem vrstnem redu od najbolj notranjega filtra naprej: 1) filter NanoProtect Series 3 (**FY1410**); 2) filter NanoProtect Active Carbon (**FY1413**); 3) predfilter. • Senzor kakovosti zraka je moker. Preverite, ali je senzor kakovosti zraka čisti in suh (glejte poglavje "Čiščenje").
Dolgo traja, da se doseže ciljna stopnja vlažnosti.	• Tehnologija NanoCloud enakomerno porazdeli nevidno vodno paro po prostoru. V suhih razmerah vlago iz vlažilnika absorbirajo stene, pohištvo in drugi predmeti v prostoru. Prezračevanje suhega zunanjega zraka tudi poveča čas, potreben za dosego ciljne vlažnosti. Za kar najboljšo zmogljivost vlaženja in čiščenja vam priporočamo, da med uporabo zaprete vrata in okna.
Ne vidim, da bi iz vlažilnika prihajala vodna para. Ali vlažilnik deluje?	• Ko je meglica zelo fina, ni vidna. Aparat se ponaša s tehnologijo vlaženja NanoCloud, ki zagotavlja zdrav vlažen zrak brez sproščanja vodne meglice. Zato ne vidite meglice.

Težava	Možna rešitev
Aparat oddaja nenavaden vonj.	• Pri prvih nekaj uporabah lahko iz aparata prihaja vonj po plastiki. To je običajno. Če pa naprava oddaja vonj po zažganem tudi po odstranitvi filtrov, priporočamo, da se obrnete na prodajalca Philipsovih izdelkov ali Philipsov servisni center. • Filter lahko oddaja vonj, potem ko ga uporabljate nekaj časa, in sicer zaradi vpijanja notranjega zraka. Odstranite filter in ga za več ur postavite na neposredno sončno svetlobo v prezračevan prostor. Znova ga namestite in poskusite uporabiti. Če vonj ne izgine, filter zamenjajte.
Aparat je zelo glasen.	• S filtrov niste odstranili vsega embalažnega materiala. Preverite, ali ste odstranili ves embalažni material. • Znižajte hitrost ventilatorja.
Aparat še vedno kaže, da moram zamenjati filter, vendar sem ga že zamenjal.	• Morda se niste pravilno pridržali gumba za časovnik/ponastavitev . Aparat priključite na električno omrežje, dotaknite se gumba , da vklopite aparat, nato se dotaknite gumba za časovnik/ponastavitev in ga pridržite za 3 sekunde.
Na zaslonu se prikažejo kode napak "E1", "E2", "E3", "E4" ali "E5".	• Aparat ne deluje pravilno. Obrnite na center za pomoč uporabnikom v svoji državi.
Povezava Wi-Fi ni uspešno vzpostavljena.	• Če usmerjevalnik, s katerim je povezan čistilnik, deluje na dveh frekvenčnih pasovih in trenutno nima vzpostavljene povezave z 2,4 GHz omrežjem, preklopite na drug frekvenčni pas usmerjevalnika (2,4 GHz) in ponovno poskusite združiti čistilnik. 5 GHz omrežja niso podprta. • Omrežja s spletnim preverjanjem pristnosti niso podprta. • Preverite, ali je čistilnik v dosegu usmerjevalnika Wi-Fi. Čistilnik zraka lahko poskusite premakniti bližje usmerjevalniku Wi-Fi. • Preverite, ali je ime omrežja pravilno. Ime omrežja razlikuje med velikimi in malimi črkami. • Preverite, ali je geslo za Wi-Fi pravilno. Geslo razlikuje med velikimi in malimi črkami. • Poskusite znova z nastavitvijo po navodilih v razdelku "Ponastavitev povezave Wi-Fi". • Povezavo Wi-Fi lahko motijo elektromagnetne ali druge motnje. Aparat hranite zunaj dosega drugih elektronskih naprav, ki bi lahko povzročale motnje. • Preverite, ali je mobilna naprava v letalskem načinu. Letalski način mora biti izklopljen, ko vzpostavljate povezavo z omrežjem Wi-Fi. • Za podrobnejše in najnovejše nasvete za odpravljanje težav glejte razdelek s pomočjo v aplikaciji.

8 Garancija in podpora

Versuni za ta izdelek nudi dveletno garancijo po nakupu. Ta garancija ne velja, če je okvara posledica nepravilne uporabe ali slabega vzdrževanja. Naša garancija ne vpliva na vaše pravice, ki jih imate kot potrošnik v skladu z zakonodajo. Za več informacij ali za uveljavljanje garancije obiščite naše spletno mesto www.philips.com/support.

Naročanje delov ali dodatne opreme

Če želite zamenjati del ali kupiti dodaten del, se obrnite na Philipsovega prodajalca ali obiščite spletno stran www.philips.com/support.
V primeru težav pri nabavi delov se obrnite na Philipsov center za pomoč uporabnikom v svoji državi.

9 Obvestila

Elektromagnetna polja (EMF)

Ta aparat ustreza veljavnim standardom in predpisom glede izpostavljenosti elektromagnetnim poljem.

Recikliranje

Ta simbol pomeni, da izdelka ne smete odlagati skupaj z običajnimi gospodinjskimi odpadki (2012/19/EU).
Upoštevajte državne predpise za ločeno zbiranje električnih in elektronskih izdelkov.
S pravilnim odlaganjem pripomorete k preprečevanju negativnih vplivov na okolje in zdravje ljudi.

Obvestilo

App Store je storitvena znamka družbe Apple Inc.
Google Play je blagovna znamka družbe Google Inc.

Poenostavljena izjava o skladnosti EU

Podjetje DAP B.V. izjavlja, da je radijska oprema tipa AC2729 skladna z Direktivo 2014/53/EU.
Celotno besedilo Izjave o skladnosti EU je na voljo na naslednjem spletnem naslovu: www.philips.com.

Sadržaj

1 Važno 254
Bezbednost 254

2 Vaš prečišćivač vazduha 255
Pregled proizvoda (sl. 1) 255
Pregled komandi (sl. 2) 256

3 Prvi koraci 256
Instaliranje NanoProtect filtera 256
Priprema za ovlaživanje 256
Wi-Fi veza 257

4 Upotreba aparata 258
Razumevanje indikatora kvaliteta vazduha 258
Uključivanje i isključivanje 258
Podešavanje nivoa vlažnosti 258
Menjanje režima rada 259
Korišćenje funkcije za prigušivanje svetla 259
Menjanje režima prikaza 259
Menjanje postavke automatskog režima 260
Menjanje brzine ventilatora 260
Podešavanje tajmera 260
Podešavanje dečije brave 260
Nivo vode 261

5 Čišćenje 261
Raspored čišćenja 261
Čišćenje kućišta aparata 261
Čišćenje senzora za kvalitet vazduha 262
Čišćenje rezervoara za vodu, fioke za vodu i NanoCloud rotirajućeg filtera za ovlaživanje 262
Čišćenje predfiltera 262
Čišćenje NanoCloud rotirajućeg filtera za ovlaživanje od kamenca 263

6 Zamena filtera i gaze 264
Razumevanje blokade za zaštitu zdravog vazduha 264
Zamena NanoProtect filtera (sl. 43) 264
Zamena NanoCloud rotirajućeg filtera za ovlaživanje 264

7 Rešavanje problema 265

8 Garancija i podrška 267
Naručivanje delova ili dodataka 267

9 Obaveštenja 267
Elektromagnetna polja (EMF) 267
Recikliranje 267
Obavještenje 267
Pojednostavljena EU deklaracija o usklađenosti 267

Srpski

1 Važno

Bezbednost

Pre upotrebe aparata pažljivo pročitajte ovaj korisnički priručnik i sačuvajte ga za buduće potrebe.

Opasnost

- Da biste izbegli opasnost od električnog udara i vatre, vodite računa da u uređaj ne uđe voda ili neka druga tečnost, kao ni zapaljivi deterdženti.
- Da biste izbegli opasnost od električnog udara i vatre, uređaj nemojte čistiti vodom ili nekom drugom tečnošću, kao ni (zapaljivim) deterdžentima.
- Oko aparata nemojte da prskate zapaljive materije, poput insekticida ili parfema.
- Voda iz rezervoara nije za piće. Nemojte da pijete tu vodu i nemojte da je koristite za hranjenje životinja ili zalivanje biljaka. Prilikom pražnjenja rezervoara vodu sipajte u odvod.

Upozorenje

- Imajte u vidu da visoki nivoi vlažnosti mogu da podstaknu rast bioloških organizama u okruženju.
- Ne dozvolite da područje oko ovlaživača bude vlažno ili mokro. Ako dođe do stvaranja vlage, smanjite intenzitet ovlaživača. Ako intenzitet ovlaživača ne može da se smanji, koristite ovlaživač sa pauzama. Nemojte da dozvolite upijajućim materijalima, kao što su tepisi, zavese ili stolnjaci, da postanu vlažni.
- Nikada nemojte da ostavljate vodu u rezervoaru kada se aparat ne koristi.
- Ispraznite i očistite ovlaživač pre skladištenja. Očistite ovlaživač pre sledeće upotrebe.
- Pre priključivanja aparata proverite da li napon naznačen na bočnoj strani aparata odgovara naponu lokalne električne mreže.
- Ako je kabl za napajanje oštećen, uvek mora da ga zameni kompanija Philips, ovlašćeni Philips servisni centar ili na sličan način kvalifikovane osobe kako bi se izbegla opasnost.
- Nemojte da koristite aparat ako je oštećen utikač, kabl za napajanje ili sam aparat.
- Ovaj aparat mogu da koriste deca starija od 8 godina i osobe sa smanjenim fizičkim, senzornim ili mentalnim sposobnostima, ili nedostatkom iskustva i znanja, pod uslovom da su pod nadzorom ili da su dobile uputstva za bezbednu upotrebu aparata i da razumeju moguće opasnosti.
- Deca ne bi trebalo da čiste aparat niti da ga održavaju bez nadzora.
- Deca moraju da budu pod nadzorom da se ne bi igrala sa aparatom.
- Nemojte blokirati ulaz i izlaz vazduha, npr. tako što ćete nešto spustiti na izlaz za vazduh ili ispred ulaza za vazduh.
- Standardni Wi-Fi interfejs je zasnovan na 802.11b/g/n vezi na 2,4 GHz sa maksimalnom izlaznom snagom od 31,62 mW EIRP.

Opomena

- Ovaj aparat nije zamena za odgovarajuću ventilaciju, redovno usisavanje ili upotrebu aspiratora ili ventilatora pri kuvanju.
- Ako zidna utičnica koja se koristi za napajanje aparata ima slab kontakt, utikač aparata postaje vruć. Proverite da li ste aparat priključili u pravilno povezanu zidnu utičnicu.
- Aparat uvek postavite i koristite na suvoj, stabilnoj, ravnoj i horizontalnoj površini.
- Ostavite bar 20 cm slobodnog prostora iza i sa obe strane aparata i bar 30 cm slobodnog prostora iznad aparata.
- Nemojte ništa da stavljate na aparat.
- Nemojte da stavljate aparat direktno ispod klima-uređaja da biste sprečili da kondenzacija kaplje u aparat.
- Proverite da li su svi filteri pravilno instalirani pre nego što uključite aparat.
- Koristite isključivo originalne Philips filtere namenjene baš za ovaj aparat. Nemojte da koristite nikakve druge filtere.
- Trudite se da ne udarite aparat (naročito ulaz i izlaz vazduha) čvrstim predmetima.
- Nemojte stavljati prste ili predmete u izlaz ili izlaz za vazduh da biste sprečili telesne povrede ili kvarove na aparatu.
- Nemojte koristiti aparat pošto ste prethodno upotrebili neki sprej protiv insekata niti na mestima sa mirišljavim štapićima ili hemijskim isparenjima.
- Nemojte koristiti aparat pored aparata na gas, grejnih tela ili kamina.

- Uvek isključite aparat nakon upotrebe i pre punjenja vodom, čišćenja ili drugog održavanja.
- Nemojte da koristite aparat u prostoriji sa velikim promenama temperature.
- Da biste sprečili smetnje, držite aparat najmanje 2 m od električnih uređaja koji koriste radio talase koji se prenose vazduhom poput televizora, radija i satova kontrolisanih radiom.
- Kada se aparat ne koristi duže vreme, može da dođe do razvoja bakterija na filterima. Proverite filtere nakon dugog perioda nekorišćenja. Ako su filteri veoma prljavi, zamenite ih (pogledajte poglavlje „Zamena filtera i gaze").
- Aparat je namenjen samo za kućnu upotrebu pod normalnim uslovima rada.
- Nemojte da koristite aparat u vlažnom okruženju ili okruženju sa visokom temperaturom poput kupatila, toaleta ili kuhinja.
- Ovaj aparat ne uklanja ugljen-monoksid (CO) niti radon (Rn). Ne može da se koristi kao bezbednosni aparat u slučaju nezgoda sa procesima sagorevanja i opasnim hemikalijama.
- Rezervoar punite isključivo hladnom vodom sa česme. Nemojte da koristite podzemnu niti vruću vodu.
- U rezervoar za vodu nemojte da sipate nijednu drugu supstancu osim vode. Nemojte da dodajete miris u rezervoar za vodu.
- Ako dugo ne koristite funkciju ovlaživanja, očistite rezervoar za vodu i nosač NanoCloud rotirajućeg filtera za ovlaživanje, pa osušite NanoCloud rotirajući filter za ovlaživanje na vazduhu.
- Ako je potrebno da premestite aparat, prvo ga isključite sa napajanja. Zatim ispraznite ili uklonite rezervoar za vodu i fioku za vodu. Nosite aparat horizontalno pomoću ručki sa obe strane aparata.
- Isključite aparat iz napajanja tokom punjenja i čišćenja.

2 Vaš prečišćivač vazduha

Čestitamo na kupovini i dobro došli u Philips! Da biste najbolje iskoristili podršku koju nudi kompanija Philips, registrujte proizvod na: www.philips.com/welcome.
Philips prečišćivač vazduha donosi svež, ovlažen vazduh u vaš dom, za zdravlje vaše porodice. Pruža napredni sistem isparavanja sa tehnologijom NanoCloud, uz specijalni filter za ovlaživanje koji dodaje molekule H2O u suvi vazduh i stvara zdrav ovlažen vazduh bez formiranja izmaglice. Njegov filter za ovlaživanje zadržava bakterije, kalcijum i druge čestice iz vode. Daje samo čist ovlaženi vazduh u domu. Nema više suvog vazduha tokom zimske sezone, odnosno od klima uređaja.
Pre upotrebe aparata pažljivo pročitajte ovaj korisnički priručnik i sačuvajte ga za buduće potrebe.

Pregled proizvoda (sl. 1)

A	Upravljačka ploča
B	Rezervoar za vodu
C	Nosač filtera
D	Fioka za vodu
E	Jednostrani točkovi
F	Točak filtera
G	NanoCloud rotirajući filter za ovlaživanje (**FY2425**)
H	Zadnji poklopac
I	Predfilter
J	NanoProtect filter sa aktivnim ugljenikom (**FY1413**)
K	NanoProtect filter serije 2 (**FY1410**)
L	Senzor za kvalitet vazduha
M	Otvor za izlaz vazduha

Pregled komandi (sl. 2)

Kontrolna dugmad

	Dugme za uključivanje/isključivanje
	Dugme za dečiju bravu
	Dugme za automatski režim
	Dugme za brzinu ventilatora
	Dugme za postavku vlažnosti
	Dugme za prigušivanje svetla
	Dugme za uključivanje/isključivanje režima 2-u-1
	Dugme za tajmer/resetovanje

Panel ekrana

	Režim mirovanja
	Automatski režim
	Režim za alergene
	Režim samo prečišćavanje
	2-u-1 režim
	Upozorenje za zamenu filtera
	Upozorenje za dopunjavanje vode
	Upozorenje za čišćenje predfiltera i filtera
PM2.5	PM2.5 prikaz
IAI	Prikaz indeksa alergena u zatvorenom
	Wi-Fi indikator

3 Prvi koraci

Instaliranje NanoProtect filtera

Pre korišćenja aparata uklonite svu ambalažu filtera i stavite ga u aparat na sledeći način:

Napomena

- Uverite se da je strana sa etiketom okrenuta prema vama.

1 Povucite gornji deo zadnjeg poklopca prema sebi da biste ga skinuli sa aparata (sl. 3).
2 Pritisnite štipaljku nadole i povucite predfilter prema sebi (sl. 4).
3 Uklonite sve filtere (sl. 5).
4 Uklonite svu ambalažu NanoProtect filtera (sl. 6).
5 Vratite NanoProtect filter u aparat (sl. 7).
6 Vratite predfilter u aparat, prvo postavite predfilter sa donje strane aparata, pa pritisnite štipaljke sa gornje strane predfiltera uz aparat (sl. 8).
7 Da biste vratili zadnji poklopac na mesto, prvo postavite ploču na donju stranu aparata, pa pritisnite gornji deo ploče uz aparat (sl. 9).

Priprema za ovlaživanje

1 Izvucite rezervoar za vodu (sl. 10).
2 Podignite fioku za vodu nagore i izvucite je horizontalno (sl. 11).
3 Uklonite svu ambalažu NanoCloud rotirajućeg filtera za ovlaživanje (sl. 12).

Napomena

- Filter za ovlaživanje je fabrički postavljen na točak filtera.

4 Postavite točak filtera na nosač filtera (sl. 13).

Napomena

- Prilikom postavljanja točka filtera na nosač filtera proverite da li su istureni delovi na točku filtera upali u odgovarajuće žlebove.

5 Vratite fioku za vodu u aparat (sl. 14).

6 Okrećite gornji poklopac rezervoara za vodu suprotno od smera kazaljke na satu da biste ga odvrnuli (sl. 15).

7 Rezervoar napunite hladnom vodom sa česme (sl. 16).

8 Okrećite gornji poklopac u smeru kazaljke na satu da biste da čvrsto fiksirali na rezervoar za vodu (sl. 17).

9 Vratite rezervoar za vodu u aparat (sl. 18).

Wi-Fi veza

Prvo podešavanje Wi-Fi veze

1 Preuzmite i instalirajte aplikaciju Philips „**Air+**“ sa portala **App Store** ili **Google Play**.

2 Uključite utikač prečišćivača vazduha u strujnu utičnicu i dodirnite ⏻ da biste uključili prečišćivač vazduha.
↳ Wi-Fi indikator prvi put treperi narandžasto.

3 Proverite da li je pametni telefon ili tablet uspešno povezan na Wi-Fi mrežu.

4 Pokrenite aplikaciju „**Air+**“ i kliknite na „**Connect a New Device**“ (Poveži novi uređaj) ili pritisnite dugme „**+**“ u vrhu ekrana. Pratite uputstva na ekranu da biste povezali prečišćivač vazduha na mrežu.

5 Nakon uspešnog uparivanja i povezivanja, Wi-Fi indikator će početi da svetli belo. Ako uparivanje ne uspe, pogledajte odeljak za rešavanje problema ili odeljak za pomoć u aplikaciji „**Air+**“ za sveobuhvatne i ažurne savete za rešavanje problema.

Napomena

- Ovo uputstvo važi samo za prvo podešavanje prečišćivača vazduha. Ako se mreža promeni ili je potrebno ponovo obaviti podešavanje, pogledajte odeljak „Resetovanje Wi-Fi veze“ na stranici 257.
- Ako želite da povežete više prečišćivača vazduha sa pametnim telefonom ili tabletom, morate da ih povezujete jedan po jedan. Dovršite podešavanje jednog prečišćivača vazduha pre nego što uključite drugi prečišćivač vazduha.
- Proverite da li je razdaljina između pametnog telefona ili tableta i prečišćivača vazduha manja od 10 m bez prepreka.

Resetovanje Wi-Fi veze

Napomena

- Ovo se odnosi na situaciju kada se promeni podrazumevana mreža na koju se povezuje prečišćivač.
- Resetujte Wi-Fi vezu kada se promeni podrazumevana mreža.

1 Uključite utikač prečišćivača vazduha u strujnu utičnicu i dodirnite ⏻ da biste uključili prečišćivač vazduha.

2 Istovremeno dodirnite ⏻ i , pa držite 3 sekunde dok ne budete čuli zvučni signal.
↳ Prečišćivač vazduha prelazi u režim uparivanja.
↳ Wi-Fi indikator treperi narandžasto.

3 Pratite korake 4–5 iz odeljka **„Prvo podešavanje Wi-Fi veze“**.

Srpski

4 Upotreba aparata

Razumevanje indikatora kvaliteta vazduha

PM2.5 nivo	Boja indikatora kvaliteta vazduha	Nivo kvaliteta vazduha
≤12	Plava	Dobro
13-35	Plavo-ljubičasta	Umereno
36–55	Ljubičasto-crvena	Loš
>55	Crvena	Veoma loš

Indikator kvaliteta vazduha se automatski uključuje kada uključite aparat i redom svetli svim bojama. Nakon kratkog vremena, senzori kvaliteta vazduha biraju boju koja odgovara kvalitetu vazduha u okruženju.

PM2.5

Tehnologija prepoznavanja **AeraSense** precizno prepoznaje i brzo reaguje čak i na najmanje promene čestica u vazduhu. Pruža vam sigurnost uz PM2.5 informacije u realnom vremenu.
Većina zagađivača u zatvorenom spada u kategoriju PM2.5 – koja se odnosi na čestice zagađivača u vazduhu manje od 2,5 mikrometara. Uobičajeni izvori finih čestica u zatvorenom su duvanski dim, kuvanje, gorenje sveća. Neke bakterije u vazduhu i najmanje spore buđi, alergeni od kućnih ljubimaca i grinje takođe spadaju u kategoriju PM2.5.

IAI

Profesionalni **AeraSense** senzor detektuje nivo alergena u vazduhu u zatvorenom i pomoću numeričke skale od 1 do 12 prikazuje potencijalni nivo rizika. 1 ukazuje na najbolji kvalitet vazduha.

Uključivanje i isključivanje

1 Uključite utikač u zidnu utičnicu.
   ↳ Uređaj će se oglasiti zvučnim signalom.

2 Dodirnite ⏻ da biste uključili aparat.
   ↳ Aparat podrazumevano radi u režimu 2-u-1 uz 🏠 prikazano na ekranu.
   ↳ Kada se aparat zagreva, „- - -“ se prikazuju na ekranu. Nakon merenja količine čestica u vazduhu, aparat prikazuje PM2.5 nivo i podrazumevano radi u automatskom režimu.
   ↳ Nakon merenja kvaliteta vazduha približno 30 sekundi, senzor kvaliteta vazduha automatski bira odgovarajuću boju indikatora kvaliteta vazduha.

3 Dodirnite ⏻ i držite 3 sekunde da biste isključili aparat.

Napomena

- Ako utikač ostane uključen u zidnu utičnicu nakon što aparat isključite pomoću dugmeta za uključivanje/isključivanje ⏻, aparat će raditi sa prethodnim postavkama kada ga ponovo uključite.

Podešavanje nivoa vlažnosti

1 Dodirujte dugme za vlažnost da biste željenu vlažnost vazduha podesili na 40%, 50%, 60% ili „- -“ (sl. ⑲).

Napomena

- Kada odaberete nivo vlažnosti „- -“, aparat će nastaviti da ovlažuje prostoriju dok nivo ambijentalne vlažnosti ne dostigne 70% RV.

Napomena

- Kada se dostigne ciljni nivo vlažnosti, točak filtera će prestati da se okreće. Počeće ponovo da se okreće kada vlažnost padne ispod ciljnog nivoa.
- Ako želite brzo da povećate nivo vlažnosti, možete da izaberete veću brzinu ventilatora.

Menjanje režima rada

Aparat ima dva režima rada, režim samo prečišćavanje i 2-u-1 režim.

1 Dodirnite dugme za izbor režima da biste prešli na režim samo prečišćavanje (sl. 20).
   ↳ se prikazuje na ekranu kada aparat radi u režimu samo prečišćavanje.

2 Ponovo dodirnite dugme za izbor režima da biste prešli na režim 2-u-1 (sl. 21).
   ↳ se prikazuje na ekranu kada aparat radi u režimu 2-u-1.
   ↳ Trenutni nivo vlažnosti se podrazumevano prikazuje na ekranu.

Napomena

- Na ekranu se 3 sekunde prikazuje nivo vlažnosti, pa se prikaz menja na najviši nivo IAI ili PM2.5, ako neka od tih vrednosti nije dobra.

Korišćenje funkcije za prigušivanje svetla

Dugme za prigušivanje svetla vam omogućava da uključite ili isključite indikator kvaliteta vazduha, ekran i indikator funkcije.

1 Jednom dodirnite dugme za prigušivanje svetla da biste prigušili indikator kvaliteta vazduha.

2 Ponovo dodirnite dugme za prigušivanje svetla da biste isključili indikator kvaliteta vazduha i ekran.

3 Treći put dodirnite dugme za prigušivanje svetla da biste ponovo uključili sva svetla.

Menjanje režima prikaza

Ovaj aparat ima tri režima prikaza, PM2.5 prikaz, IAI prikaz i prikaz nivoa vlažnosti.

Napomena

- Aparat podrazumevano radi u režimu prikaza PM2.5.

1 Dodirnite i držite 3 sekunde da biste prešli na IAI prikaz (sl. 22).
   ↳ IAI indikator i prikaz stvarnog IAI nivoa na ekranu.

2 Dvaput dodirnite i držite 3 sekunde da biste prešli na prikaz stvarnog nivoa vlažnosti (sl. 23).

3 Dodirnite i držite 3 sekunde da biste prešli na PM2.5 prikaz (sl. 24).
   ↳ PM2.5 indikator i prikaz stvarnog PM2.5 nivoa na ekranu.

Napomena

- Na ekranu se 3 sekunde prikazuje nivo vlažnosti, pa se prikaz menja na najviši nivo IAI ili PM2.5, ako neka od tih vrednosti nije dobra.

Menjanje postavke automatskog režima

Možete da odaberete automatski režim (Ⓐ), režim za alergene (❀) i režim za spavanje (SL).

Automatski režim

U automatskom režimu aparat bira brzinu ventilatora u skladu sa vlažnošću i kvalitetom vazduha u okruženju.

- Dodirnite dugme za brzinu ventilatora Ⓐ da biste izabrali automatski režim (sl. 25).
  - ↳ Automatski (A) i Ⓐ se prikazuje na ekranu.
  - ↳ Aparat podrazumevano radi u automatskom režimu.

Režim za alergene

Izuzetno osetljivi režim za alergene napravljen je tako da reaguje čak i na male promene u nivoima alergena u vazduhu u okruženju.

- Dodirnite dugme za automatski režim Ⓐ da biste izabrali režim za alergene (sl. 26).
  - ↳ Automatski (A) i ❀ se prikazuje na ekranu.

Spavanje (SL)

U režimu za spavanje prečišćivač vazduha radi tiho, veoma malom brzinom.

- Dodirnite dugme za automatski režim Ⓐ da biste izabrali režim za spavanje (SL) (sl. 27).
  - ↳ Spavanje (SL) i ☾ se prikazuju na ekranu.

Napomena

- Sva svetla osim ☾ će se isključiti ako ne dodirnete nijedno dugme duže od jednog minuta.
- Možete ručno da uključite svetlo tako što ćete dodirnuti bilo koje dugme.

Menjanje brzine ventilatora

Dostupno je nekoliko brzina ventilatora.

Ručno

- Dodirujte dugme za brzinu ventilatora ✇ da biste izabrali željenu brzinu ventilatora (**1**, **2** ili **3**) (sl. 28).

Turbo (t)

U turbo režimu prečišćivač vazduha radi najvećom brzinom.

- Dodirnite dugme za brzinu ventilatora ✇ da biste izabrali turbo režim (t) (sl. 29).

Podešavanje tajmera

Tajmer vam omogućava da ostavite aparat da radi određeni broj sati. Kada podešeno vreme istekne, aparat se automatski isključuje.

- Dodirujte dugme za tajmer/resetovanje ◷ da biste odabrali koliko sati želite da aparat radi (sl. 30).
  - ↳ Dostupan je tajmer od 1 do 12 sati.
- Da biste deaktivirali funkciju tajmera, dodirujte dugme za tajmer/resetovanje ◷ dok se na ekranu ne prikaže „---“.

Podešavanje dečije brave

1 Dodirnite dugme za dečiju bravu 🔒 i držite ga 3 sekunde da biste aktivirali dečiju bravu (sl. 31).
  - ↳ L se prikazuje na ekranu 3 sekunde.
  - ↳ Kada je dečija brava uključena, nijedno drugo dugme ne reaguje.

2 Ponovo dodirnite dugme za dečiju bravu 🔒 i držite ga 3 sekunde da biste deaktivirali dečiju bravu (sl. 32).
  - ↳ UL se prikazuje na ekranu 3 sekunde.

Nivo vode

Nivo vode u rezervoaru je vidljiv kroz prozor za proveravanje nivoa vode na rezervoaru.
Kada nema dovoljno vode u rezervoaru, uključuje se indikator za dopunjavanje vode i ukazuje na to da treba da dopunite rezervoar za vodu. (sl. 33).

Napomena

- Kada u rezervoaru nema vode, točak filtera prestaje da se okreće. Kada se rezervoar dopuni vodom, točak filtera ponovo počinje da se okreće.

5 Čišćenje

Napomena

- Uvek isključite aparat iz utičnice pre čišćenja.
- Nikada nemojte da uranjate aparat u vodu ili neku drugu tečnost.
- Nikada nemojte da koristite abrazivna, agresivna ili zapaljiva sredstva za čišćenje, kao što je izbeljivač ili alkohol, za čišćenje bilo kojeg dela aparata.
- Samo predfilter i NanoCloud rotirajući filter za ovlaživanje mogu da se peru. NanoProtect ne može da se pere niti da se čisti usisivačem.

Raspored čišćenja

Učestalost	Metod čišćenja
Kada je potrebno	Obrišite površinu aparata mekom, suvom krpom.
Svake nedelje	Isperite rezervoar za vodu, fioku za vodu i NanoCloud rotirajući filter za ovlaživanje.
Kada se uključi ikona za čišćenje i na ekranu se prikaže F0.	Očistite predfilter.
	Očistite NanoCloud rotirajući filter za ovlaživanje od kamenca pomoću vode i alkoholnog sirćeta (5% sirćetna kiselina) ili vode i limunske kiseline.

Čišćenje kućišta aparata

Redovno čistite unutrašnjost i spoljašnjost aparata da biste sprečili sakupljanje prašine.

1 Obrišite prašinu sa kućišta aparata mekom suvom krpom.

2 Izlaz za vazduh čistite mekom, suvom krpom.

Čišćenje senzora za kvalitet vazduha

Očistite senzor za kvalitet vazduha na svaka 2 meseca radi optimalnog prečišćivača. Čistite ih češće ako prečišćivač koristite u okruženju sa puno prašine.

Napomena

- Kada je nivo vlažnosti u prostoriji veoma visok, može da dođe do stvaranja kondenzacije na senzoru za kvalitet vazduha. Kao rezultat toga, indikator kvaliteta vazduha može da pokazuje da je kvalitet vazduha loš, iako je dobar. U tom slučaju morate da očistite senzor za kvalitet vazduha ili da koristite neku od ručnih postavki brzine.

1 Očistite ulaz i izlaz senzora za kvalitet vazduha mekom četkicom (sl. 34).
2 Otvorite poklopac senzora za kvalitet vazduha (sl. 35).
3 Očistite senzor za kvalitet vazduha i ulaz i izlaz za vazduh blago navlaženim štapićem sa vatom (sl. 36).
4 Osušite ih suvim štapićem sa vatom.
5 Vratite poklopac senzora za kvalitet vazduha na mesto (sl. 37).

Čišćenje rezervoara za vodu, fioke za vodu i NanoCloud rotirajućeg filtera za ovlaživanje

Napomena

- Očistite rezervoar za vodu, fioku za vodu i NanoCloud rotirajući filter za ovlaživanje da biste održali higijenu.

1 Izvucite rezervoar za vodu (sl. 10).
2 Podignite fioku za vodu nagore i izvucite je horizontalno (sl. 11).
3 Skinite točak filtera sa nosača filtera (sl. 38).
4 Isperite rezervoar za vodu, fioku za vodu i NanoCloud rotirajući filter za ovlaživanje pod mlazom vode.

Napomena

- Nemojte da skidate NanoCloud rotirajući filter za ovlaživanje sa točka tokom čišćenja.
- Nemojte da ribate NanoCloud rotirajući filter za ovlaživanje niti da ga izlažete direktnoj sunčevoj svetlosti.
- Po potrebi, upotrebite blagi deterdžent za čišćenje rezervoara za vodu i fioke za vodu. U tom slučaju, temeljno isperite rezervoar za vodu i fioku za vodu.

5 Obrišite spoljašnjost rezervoara za vodu i fioke za vodu suvom krpom.
6 Postavite točak filtera na nosač filtera (sl. 13).

Napomena

- Prilikom postavljanja točka filtera na nosač filtera proverite da li su istureni delovi na točku filtera upali u odgovarajuće žlebove.

7 Vratite fioku za vodu u aparat (sl. 14).
8 Vratite rezervoar za vodu u aparat (sl. 18).

Čišćenje predfiltera

Napomena

- Ako je predfilter oštećen, pohaban ili polomljen, nemojte da ga koristite. Posetite www.philips.com/support ili se obratite centru za korisničku podršku u svojoj zemlji.

Status indikatora upozorenja za filter	Postupite na sledeći način
F0 se prikazuje na ekranu i uključuje se upozorenje za čišćenje filtera i predfiltera	Očistite predfilter

1 Povucite gornji deo zadnjeg poklopca prema sebi da biste ga skinuli sa aparata (sl. 3).

2 Da biste uklonili predfilter, pritisnite štipaljku nadole i povucite filter prema sebi (sl. 4).

3 Operite predfilter pod mlazom vode. Ako je predfilter veoma prljav, mekom četkicom uklonite prašinu (sl. 39).

4 Osušite predfilter na vazduhu.

Napomena

- Proverite da li je predfilter potpuno suv. Ako je još uvek vlažan, može da dođe do stvaranja bakterija na njemu, što može da skrati njegov radni vek.

5 Nakon što se predfilter potpuno osuši, vratite ga u zadnji poklopac (sl. 8).

6 Dodirnite ⏲ i držite 3 sekunde da biste resetovali vreme za čišćenje predfiltera.

Čišćenje NanoCloud rotirajućeg filtera za ovlaživanje od kamenca

Status indikatora upozorenja za filter	Postupite na sledeći način
F0 se prikazuje na ekranu i uključuje se upozorenje za čišćenje filtera i predfiltera	Očistite NanoCloud rotirajući filter za ovlaživanje od kamenca (FY2425)

1 Izvucite rezervoar za vodu (sl. 10).

2 Podignite fioku za vodu nagore i izvucite je horizontalno (sl. 11).

3 Skinite točak filtera sa nosača filtera (sl. 38).

4 Potopite NanoCloud rotirajući filter za ovlaživanje u sredstvo za čišćenje (npr. rastvor alkoholnog sirćeta ili rastvor limunske kiseline) na dva sata (sl. 40).

Napomena

- Koristite srednje ili kiselo sredstvo za čišćenje
  - Pomešajte alkoholno sirće (5% sirćetne kiseline) sa jednakom količinom vode
  - Pomešajte 24 g limunske kiseline sa 4 l vode
- Ako na filteru ima belih naslaga (kamenca), proverite da li je strana na kojoj su bele naslage potopljena u vodu.
- Nemojte da skidate NanoCloud rotirajući filter za ovlaživanje sa točka tokom čišćenja kamenca.

5 Isperite NanoCloud rotirajući filter za ovlaživanje pod mlazom vode da biste uklonili ostatke sirćeta ili limunske kiseline. Tokom ispiranja okrećite filter da biste isprali prednju i zadnju stranu (sl. 41).

6 Osušite NanoCloud rotirajući filter za ovlaživanje na vazduhu (sl. 42).

Napomena

- Nemojte da izlažete NanoCloud rotirajući filter za ovlaživanje direktnom sunčevom svetlu.

7 Dodirnite ⏲ i držite 3 sekunde da biste resetovali vreme za čišćenje NanoCloud rotirajućeg filtera za ovlaživanje.

6 Zamena filtera i gaze

Razumevanje blokade za zaštitu zdravog vazduha

Ovaj aparat je opremljen blokadom za zaštitu zdravog vazduha kako bi se garantovalo da su Nano Protect filter i filter za ovlaživanje u optimalnom stanju kada aparat radi. Kada se Nano Protect filter i filter za ovlaživanje skoro istroše, indikator za zamenu počinje da treperi i da ukazuje na to da ih je potrebno zameniti.
Ako ne zamenite ta dva filtera na vreme, aparat će prestati da radi i blokiraće se.

Zamena NanoProtect filtera (sl. 43)

Napomena

- Filter ne može da se pere niti ponovo da se koristi.
- Uvek isključite prečišćivač vazduha i isključite ga iz zidne utičnice pre zamene filtera.

Status indikatora upozorenja za filter	Postupite na sledeći način
Prikazuje se A3 i indikator za zamenu filtera treperi na ekranu.	Zamenite NanoProtect filter serije 3 (FY1410)
Prikazuje se C7 i indikator za zamenu filtera treperi na ekranu.	Zamenite NanoProtect filter sa aktivnim ugljenikom (FY1413)

1 Uklonite iskorišćene filtere iz aparata (sl. 44).

Napomena

- Nemojte da dodirujete rebrastu površinu filtera niti da mirišete filtere pošto su pokupili zagadivače iz vazduha.
- Operite ruke nakon odlaganja iskorišćenih filtera.

2 Uklonite svu ambalažu novih filtera (sl. 6).

3 Stavite nove filtere u aparat (sl. 7).

4 Dodirnite i držite 3 sekunde da biste resetovali brojač za radni vek NanoProtect filtera.

Zamena NanoCloud rotirajućeg filtera za ovlaživanje

Status indikatora upozorenja za filter	Postupite na sledeći način
Prikazuje se F1 i indikator za zamenu filtera treperi na ekranu (sl. 45).	Zamenite NanoCloud rotirajući filter za ovlaživanje

1 Skinite točak filtera sa nosača filtera (sl. 38).

2 Uhvatite zavrtanj osovine sa druge strane točka i okrećite ga suprotno od smera kazaljke na satu da biste oslobodili filter od točka (sl. 46).

3 Redom otvarajte bravice na ivici točka da biste rasklopili točak filtera (sl. 47).

4 Izvadite iskorišćeni NanoCloud rotirajući filter za ovlaživanje (sl. 48).

5 Uklonite svu ambalažu novog NanoCloud rotirajućeg filtera za ovlaživanje (sl. 12).

6 Postavite novi NanoCloud rotirajući filter za ovlaživanje u točak filtera, pa fiksirajte bravice na točku (sl. 49).

7 Postavite točak filtera na nosač filtera (sl. 13).

Napomena

- Prilikom postavljanja točka filtera na nosač filtera proverite da li su istureni delovi na točku filtera upali u odgovarajuće žlebove.

8 Vratite fioku za vodu i rezervoar za vodu u aparat (sl. 14).

9 Dodirnite i držite 3 sekunde da biste resetovali brojač za radni vek NanoCloud rotirajućeg filtera za ovlaživanje.

7 Rešavanje problema

U ovom poglavlju ukratko su navedeni najčešći problemi do kojih može da dođe sa aparatom. Ako ne možete da rešite problem pomoću liste mogućih problema u nastavku, obratite se centru za korisničku podršku u svojoj zemlji.

Problem	Moguće rešenje
Aparat ne radi iako je povezan na strujnu mrežu.	• Indikator za zamenu filtera treperi već neko vreme, ali niste zamenili NanoProtect filter, pa je aparat sada blokiran. U tom slučaju, zamenite filter i resetujte brojač za radni vek filtera. • Treperi indikator za dopunjavanje vode. Proverite da li je rezervoar za vodu pravilno instaliran i da li ima dovoljno vode u rezervoaru.
Aparat ne radi iako je uključen.	• Aparat radi, ali dugmad ne reaguju. Proverite da li je uključena dečija brava.
Na NanoCloud rotirajućem filteru za ovlaživanje ima belih naslaga.	• Bele naslage se nazivaju kamenac i sastoje se od minerala iz vode. Kamenac na NanoCloud rotirajućem filteru za ovlaživanje utiče na učinak ovlaživanja, ali nema negativan uticaj na zdravlje. Pratite uputstva za čišćenje u korisničkom priručniku.
Vazduh ne izlazi iz izlaza za vazduh.	• Priključite aparat u utičnicu i uključite ga.
Protok vazduha kroz izlaz za vazduh je značajno slabiji nego ranije.	• Predfilter je prljav. Očistite predfilter (pogledajte poglavlje „Čišćenje“). • Proverite da li ste uklonili svu ambalažu NanoProtect filtera.
Kvalitet vazduha se ne popravlja iako prečišćivač radi duže vreme.	• Proverite da li je ambalaža uklonjena sa filtera. • Jedan od filtera nije postavljen u prečišćivač vazduha ili filter nije pravilno postavljen. Proverite da li su filteri pravilno instalirani sledećim redosledom, od filtera koji je najdublje unutra: 1) NanoProtect filter serije 3 (**FY1410**); 2) NanoProtect filter sa aktivnim ugljenikom (**FY1413**); 3) predfilter. • Senzor za kvalitet vazduha je vlažan. Proverite da li je senzor za kvalitet vazduha čist i suv (pogledajte poglavlje „Čišćenje“).
Potrebno je dugo vremena da se dostigne ciljni nivo vlažnosti.	• Tehnologija NanoCloud ravnomerno raspoređuje nevidljivu vodenu paru u prostoriji. U suvim uslovima, vlagu iz ovlaživača upijaju zidovi, nameštaj i drugi predmeti u prostoriji. Ventilacija suvog spoljnog vazduha takođe produžava vreme koje je potrebno za dostizanje ciljne vlažnosti. Da biste optimizovali učinak ovlaživanja i prečišćavanja, preporučuje se da tokom upotrebe zatvorite vrata i prozore.
Ne vidim vodenu paru koja izlazi iz aparata. Da li radi?	• Kada je izmaglica veoma fina, nevidljiva je. Aparat koristi tehnologiju ovlaživanja NanoCloud koja daje zdrav vlažni vazduh iz otvora, bez stvaranja izmaglice. Stoga, ne možete da vidite izmaglicu.

Problem	Moguće rešenje
Aparat proizvodi čudan miris.	• Tokom prvih nekoliko korišćenja aparat može da emituje miris plastike. To je normalno. Međutim, ako aparat emituje miris paljevine čak i kada uklonite filtere, obratite se prodavcu kompanije Philips ili ovlašćenom Philips servisnom centru. • Filter može da emituje miris nakon određenog vremena korišćenja usled apsorbovanja vazduha u zatvorenom prostoru. Uklonite filter i stavite ga na mesto gde će nekoliko sati biti izložen direktnom sunčevom svetlu i ventilaciji. Ponovo ga instalirajte i probajte da ga koristite. Ako je neprijatni miris i dalje prisutan, zamenite filter.
Aparat je izuzetno glasan.	• Niste uklonili svu ambalažu filtera. Proverite da li ste uklonili svu ambalažu. • Promenite brzinu ventilatora tako što ćete je smanjiti.
Aparat i dalje pokazuje da je potrebno da zamenim filter, ali je to već obavljeno.	• Možda niste pravilno dodirnuli i držali dugme za tajmer/resetovanje . Priključite aparat u zidnu utičnicu, dodirnite da biste uključili aparat, pa dodirnite dugme za tajmer/resetovanje i držite ga 3 sekunde.
Kôd greške „E1“, „E2“, „E3“, „E4“ ili „E5“ se prikazuje na ekranu.	• Postoje kvarovi na fotoaparatu. Obratite se centru za korisničku podršku u svojoj zemlji.
Wi-Fi podešavanje nije uspešno obavljeno.	• Ako ruter na koji je povezan prečišćivač vazduha podržava dva opsega i trenutno nije povezan na mrežu od 2,4 GHz, promenite opseg na ruteru (2,4 GHz) i ponovo pokušajte da uparite prečišćivač. Nisu podržane mreže od 5 GHz. • Nisu podržane mreže sa veb potvrdom identiteta. • Proverite da li je prečišćivač u dometu Wi-Fi rutera. Možete da probate da postavite prečišćivač vazduha bliže Wi-Fi ruteru. • Proverite da li je mrežni naziv ispravan. Mrežni naziv prepoznaje mala i velika slova. • Proverite da li je Wi-Fi lozinka ispravna. Lozinka prepoznaje mala i velika slova. • Ponovo pokušajte podešavanje pomoću uputstava u odeljku „Resetovanje Wi-Fi veze“. • Wi-Fi povezivanje mogu da ometaju elektromagnetne ili druge smetnje. Držite aparat dalje od drugih elektronskih uređaja koji mogu da izazovu smetnje. • Proverite da li je mobilni uređaj u režimu rada u avionu. Proverite da li je režim rada u avionu deaktiviran kada se povezujete na Wi-Fi mrežu. • Pogledajte odeljak za pomoć u aplikaciji za sveobuhvatne i ažurirane savete za rešavanje problema.

8 Garancija i podrška

Versuni nudi dvogodišnju garanciju nakon kupovine ovog proizvoda. Ova garancija ne važi ako je kvar nastao usled nepravilne upotrebe ili lošeg održavanja. Naša garancija ne utiče na vaša potrošačka prava koja imate po zakonu.
Za više informacija ili za pozivanje na garanciju, posetite našu veb lokaciju www.philips.com/support.

Naručivanje delova ili dodataka

Ukoliko je potrebno da zamenite deo ili ako želite da kupite dodatni deo, obratite se prodavcu Philips proizvoda ili posetite www.philips.com/support.
Ako imate problema sa nabavkom delova, obratite se centru za korisničku podršku kompanije Philips u svojoj zemlji.

9 Obaveštenja

Elektromagnetna polja (EMF)

Ovaj aparat usklađen je sa primenjivim standardima i propisima u vezi sa izlaganjem elektromagnetnim poljima.

Recikliranje

Ovaj simbol ukazuje na to da ovaj proizvod ne sme da se odlaže sa običnim kućnim otpadom (2012/19/EU).
Pratite propise svoje zemlje za zasebno prikupljanje otpadnih električnih i elektronskih proizvoda. Pravilno odlaganje doprinosi sprečavanju negativnih posledica po životnu sredinu i zdravlje ljudi.

Obavještenje

App Store je oznaka usluge kompanije Apple Inc.
Google Play je zaštićeni žig kompanije Google Inc.

Pojednostavljena EU deklaracija o usklađenosti

Ovim putem DAP B.V. izjavljuje da je radio oprema tipa AC2729 usklađena sa Direktivom 2014/53/EU. Ceo tekst deklaracije o usklađenosti za EU dostupan je na sledećoj internet adresi: www.philips.com.

Мундарича

1 Муҳим 269
Бехатарӣ 269

2 Тозакунандаи ҳавои шумо 271
Тавсифи маҳсулот (рас. 1) 271
Шарҳи назорат (рас. 2) 271

3 Сар кардан 272
Насб кардани филтри NanoProtect 272
Омодагӣ ба намӣ 272
Пайвасти Wi-Fi 273

4 Истифодаи таҷҳизот 274
Фаҳмидани нури сифати ҳаво 274
Даргиронидан ва хомӯш кардан 274
Танзими сатҳи намӣ 274
Гузариш ба ҳолати кор 275
Истифодаи функсияи хира кардани нур 275
Гузариш ба ҳолати намоиш 275
Тағир додани танзимоти ҳолати худкор 276
Тағир додани суръати вентилятор 276
Танзими вақтсанҷ 276
Танзими қулфи кӯдакон 276
Сатҳи об 277

5 Тоза кардан 277
Нақшаи тозакунӣ 277
Тоза кардани бадани дастгоҳ 277
Тоза кардани сенсори сифати ҳаво 278
Тоза кардани зарфи об, табақи об ва пилкаи гардиши NanoCloud 278
Тоза кардани филтри пешакӣ 279
Тоза кардани пилки намии гардиши NanoCloud 279

6 Ивази филтр ва пилта 280
Фаҳмидани қулфи муҳофизати ҳавои солим 280
Иваз кардани Филтри NanoProtect (рас. 43) 280
Иваз кардани пилтаи гардиши NanoCloud 281

7 Ҳалли мушкилиҳо 282

8 Кафолат ва дастгирӣ 284
Фармоиши қисмҳо ё лавозимот 284

9 Огоҳинома 284
Майдонҳои электромагнитӣ (EMF) 284
Коркарди дубора 284
Огоҳӣ 284
Эъломияи соддаи Иттиҳоди Аврупо 284

1 Муҳим

Бехатарӣ

Пеш аз истифода бурдани дастгоҳ ин дастури корбарро бодиққат хонед ва барои истинод дар оянда захира кунед.

Хатар

- Нагузоред, ки об ё дигар моеъ ё маводи шустушӯйи оташгиранда ба дастгоҳ ворид шавад, то зарбаи барқ ва/ё хатари сӯхтор пешгирӣ карда шавад.
- Барои пешгирии зарбаи барқ ва/ё хатари сӯхтор дастгоҳро бо об, дигар моеъ ё маводи шустушӯйи (оташгиранда) тоза накунед.
- Ба гирду атрофи дастоҳ маводи оташгиранда ҳамчун инсектисидҳо ё ароматизаторҳо напошед.
- Об дар зарфи об барои нӯшидан мувофиқ нест. Ин обро нанӯшед ва онро барои ҳайвонот ё об додани растаниҳо истифода набаред. Вақте ки шумо зарфи обро холӣ мекунед, обро ба қубур резед.

Огоҳӣ

- Огоҳ бошед, ки сатҳи баланди намӣ метавонад ба афзоиши организмҳои биологӣ дар муҳити атроф мусоидат намояд.
- Нагузоред, ки гирду атрофи намкунанда намнок ё тар шавад. Агар намӣ ба амал ояд, қувваи намкунандаро кам кунед. Агар ҳаҷми баромади намноккуниро кам кардан ғайриимкон бошад, намноккунандаро бо таннафус истифода баред. Нагузоред, ки маводҳои ҷаббида ба монанди қолин, пардаи тиреза, парда ё дастархон намнок шаванд.
- Ҳангоми истифода нашудани дастгоҳ ҳеҷ гоҳ обро дар обанбор нагузоред.
- Пеш аз нигоҳдорӣ намноккунандаро холӣ ва тоза кунед. Пеш аз истифодаи навбатӣ намноккунакро тоза кунед.
- Пеш аз васл кардани дастгоҳ, санҷед, ки оё шиддати дар паҳлӯи дастгоҳ буда ба шиддати барқии маҳаллӣ мувофиқ аст ё не.
- Агар сими барқӣ хароб шуда бошад, шумо бояд онро аз ҷониби Philips, маркази хидматрасонии аз ҷониби Philips ваколатдоршуда ё шахсони ба ин монанди тахассусӣ иваз намоед, то хатар пешгирӣ карда шавад.
- Агар васлак, сими барқӣ ё худи дастгоҳ осеб дида бошад, дастгоҳро истифода набаред.
- Ин дастгоҳ метавонад аз ҷониби кӯдакони аз 8 сола боло ва шахсони дорои қобилияти ҷисмонӣ, ҳассосӣ ё ақлӣ ё таҷрибаи кофӣ ва дониш надошта истифода бурда шавад, агар ба онҳо назорат ё дастур оид ба истифодаи бехатарии дастгоҳ дода шуда бошад ва онҳо хатарҳои марбутро фаҳманд.
- Тозакунӣ ва нигоҳубини истифодабарандагон набояд аз ҷониби кӯдакон бидуни назорат анҷом дода шавад.
- Кӯдаконро назорат кардан лозим аст, то онҳо бо асбоб бозӣ накунанд.
- Воридшавӣ ва баромадгоҳи ҳаворо маҳкам накунед, масалан, тавассути гузоштани ашё дар баромадгоҳи ҳаво ё дар назди даромадгоҳи ҳаво.
- Интерфейси стандартии WiFi дар асоси 802.11b/g/n дар 2,4 ГГц бо иқтидори максималии баромади EIRP 31,62 мВт.

Эҳтиёт

- Ин дастгоҳ ивазкунандаи вентилятсияи дуруст, тозакунии мунтазами чангкашак ё истифодаи сарпӯш ё вентилятор ҳангоми пухтупаз нест.
- Агар васлаки барқие, ки барои васл кардани дастгоҳ истифода мешавад, пайвастҳои заиф дошта бошад, сими дастгоҳ гарм мешавад. Боварӣ ҳосил кунед, ки дастгоҳро ба васлаки барқии дуруст пайвастшуда пайваст аст.
- Дастгоҳро ҳамеша дар рӯи хушк, устувор, ҳамвор ва уфуқӣ ҷойгир кунед ва истифода баред.
- Дар паси ва дар ду тарафи дастгоҳ ҳадди аққал 20 см холӣ гузоред ва дар болои дастгоҳ ҳадди аққал 30 см холӣ гузоред.
- Ба болои асбоб чизе нагузоред.
- Дастгоҳро бевосита дар зери кондитсионер ҷой надиҳед, то конденсат ба болои дастгоҳ рехта нашавад.
- Пеш аз фурӯзон кардани дастгоҳ боварӣ ҳосил кунед, ки ҳама филтрҳо дуруст насб шудаанд.

- Танҳо филтрҳои аслии Philips, ки махсус барои ин дастгоҳ пешбинӣ шудаанд, истифода баред. Филтрҳои дигарро истифода набаред.
- Аз зарба задани дастгоҳ (алалхусус вуруди ҳаво ва баромад) бо ашёи сахт худдорӣ кунед.
- Барои пешгирии осеби ҷисмонӣ ё корношоямии дастгоҳ ангуштон ё ашёи худро ба васлаки ҳаво ё даромадгоҳи ҳаво нагузоред.
- Вақте ки шумо аз репелентҳои ҳашароти дуди дарунӣ ё дар ҷойҳои боқимондаҳои равғанӣ, сӯзондани бухур ё дуди кимиёвӣ истифода бурдед, ин дастгоҳро истифода набаред.
- Дастгоҳро дар назди асбобҳои газ, дастгоҳҳои гармидиҳӣ ё оташдонҳо истифода набаред.
- Ҳамеша пас аз истифода ва пеш аз пур кардани об, тоза кардан ё нигоҳдории дигар дастгоҳро аз барқ ҷудо кунед.
- Таҷҳизотро дар ҳуҷрае, ки тағироти зиёди ҳарорат вуҷуд дорад, истифода набаред.
- Барои пешгирӣ кардани халалҳо, дастгоҳро дар масофаи на камтар аз 2метр аз асбобҳои электрикие ҷойгир кунед, ки мавҷҳои радиоии ҳавоӣ ба монанди телевизорҳо, радиоҳо ва соатҳои бо радио назоратшавандаро истифода мебаранд.
- Ҳангоме ки дастгоҳ муддати тӯлонӣ истифода намешавад, дар филтрҳо бактерияҳо афзоиш меёбанд. Пас аз муддати тӯлонӣ истифода нашудан филтрҳоро санҷед. Агар филтрҳо хеле ифлос бошанд, онҳоро иваз кунед (ба боби "Филтр ва пилта иваз кунед" нигаред).
- Дастгоҳ танҳо барои истифодаи хонавода дар шароити муқаррарии кор пешбинӣ шудааст.
- Таҷҳизотро дар муҳити тар ё дар муҳити ҳарорати баланд, аз қабили ҳаммом, ҳоҷатхона ё ошхона истифода набаред.
- Таҷҳизот оксиди карбон (CO) ё радонро (Rn) хорич намекунад. Ҳангоми садамаҳо бо равандҳои сӯхтан ва кимиёвии хатарнок онро аз дастгоҳи муҳофизатӣ истифода бурдан мумкин нест.
- Танҳо зарфи обро бо оби хунуки лӯла пур кунед. Оби зеризаминӣ ё оби гармро истифода набаред.
- Ба зарфи об ғайр аз об ягон чизи дигар нагузоред. Ба зарфи об ароматизатор нагузоред.
- Агар шумо муддати тӯлонӣ функсияи намноккуниро истифода набаред, зарфи об ва табақчаи гардиши намии гардиши NanoCloud -ро тоза кунед ва пилтаи гардиши NanoCloud -ро дар ҳаво хушк кунед.
- Агар ба шумо лозим ояд, ки дастгоҳро кӯчонед, аввал дастгоҳро аз шабакаи барқ ҷудо кунед. Сипас зарфи об ва табақи обро холӣ кунед ё хорич кунед. Дастгоҳро аз дастҳои ду тарафи дастгоҳ ба таври уфуқӣ кашед.
- Ҳангоми пур кардан ва тоза кардан дастгоҳро аз барқ ҷудо кунед.

2 Тозакунандаи ҳавои шумо

Шуморо бо харидатон табрик мегӯем ва ба Philips хуш омадед!
Барои пурра истифода бурдан аз дастгирии пешниҳоди Philips, маҳсулоти худро дар он сабти ном кунед www.philips.com/welcome.
Ҳаво тозакунандаи Philips барои саломатии оилаи шумо ҳавои тоза ва намнокшударо ба хонаи шумо меорад. Он ба шумо системаи пешрафтаи бухоркуниро бо технологияи NanoCloud пешниҳод мекунад, бо истифода аз филтри махсуси намӣ, ки молекулаҳои H2O -ро ба ҳавои хушк илова мекунад ва ҳавои солими тареву бе пайдоиши тумани обро ба вуҷуд меорад. Филтри намноккунии он бактерияҳо, калтсий ва дигар зарраҳои обро нигоҳ медорад. Он танҳо ҳавои тозаи намнокшударо дар хонаи шумо мерасонад. Дар мавсими зимистон ё аз кондитсионер дигар ҳаво хушк намешавад.
Пеш аз истифода бурдани дастгоҳ ин дастури корбарро бодиққат хонед ва барои истинод дар оянда захира кунед.

Тавсифи маҳсулот (рас. 1)

A	Сафҳаи идоракунӣ
B	Зарфи об
C	Дастгирии пилта
D	Табақчаи об
E	Чарҳҳои яктарафа
F	Чархи пилта
G	Пилтаи намноккунандаи гардиши NanoCloud(**FY2425**)
H	Сарпӯши тарафи пушти
I	Филтркунии пешакӣ
J	NanoProtect филтри фаъол карбон (**FY1413**)
K	Филтр NanoProtect Силсилаи 2(**FY1410**)
L	Сенсори сифати ҳаво
M	Баромади ҳаво

Шарҳи назорат (рас. 2)

Тугмаҳои идоракунӣ

	Тугмаи фурӯзон/хомӯш
	Тугмаи қулфи кӯдакон
	Тугмаи ҳолати худкор
	Тугмаи суръати вентилятор
	Тугмаи танзими намӣ
	Тугмаи кам кардани нур
	Тугмаи фурӯзон/хомӯш 2-дар-1
	Тугмаи Вақтсанҷ/Бозсозӣ

Панели намоиш

	Ҳолати хоб
	Ҳолати худкор
	Ҳолати аллергенӣ
	ТАНҲО ҳолати тозакунӣ
	Ҳолати 2-дар-1
	Огоҳии ивазкунии филтр
	Огоҳӣ дар бораи пур кардани об
	Огоҳии пеш аз филтр ва тозакунии пилта
PM2.5	Намоиши PM2.5
IAI	Намоиши индекси аллергенҳои дарунӣ
	Нишондиҳандаи Wi-Fi

3 Сар кардан

Насб кардани филтри NanoProtect

Пеш аз истифода бурдани дастгоҳ, ҳама маводи бастабандии филтрро хорич кунед ва ба Ідастгоҳ, , ки ба таври зерин тавсиф шудааст,гузоред:

Шарҳ

- Боварӣ ҳосил кунед, ки тарафи нишона ба шумо ишора мекунад.

1 Қисми болоии панели қафоро ба тарафи худ кашед, то онро аз дастгоҳ озод кунед (рас. 3).
2 Исканҷаро зер кунед ва филтри тозагии пешакиро ба сӯи худ кашед (рас. 4).
3 Ҳама филтрҳоро хорич кунед (рас. 5).
4 Ҳама маводи бастабандии филтри NanoProtectро хорич кунед (рас. 6).
5 Филтри NanoProtect -ро дубора ба дастгоҳ ҷойгир кунед (рас. 7).
6 Филтрро пешакӣ ба дастгоҳ гузоред, аввал филтрро ба поёни дастгоҳ гузоред ва сипас исканҷаҳои болои филтрро ба дастгоҳ тела диҳед (рас. 8).
7 Барои дубора васл кардани сарпӯши қафо, аввал панелро ба поёни дастгоҳ ҷойгир кунед ва сипас болои панелро ба дастгоҳ тела диҳед (рас. 9).

Омодагӣ ба намӣ

1 Зарфи обро кашед (рас. 10).
2 Табақи обро боло бардоред ва ба таври уфуқӣ кашед (рас. 11).
3 Ҳама маводи бастабандии пилтаи гардиши NanoCloudро тоза кунед(рас. 12).

Шарҳ

- Ҳангоми харидорӣ пилтаи намноккунӣ дар чархи пилта ҷамъ карда шудааст.

4 Чархи пилларо ба пушти пилта гузоред (рас. 13).

Шарҳ

- Ҳангоми гузоштани чархи пилта ба пушти пилта, боварӣ ҳосил кунед, ки дурнамои чархи пилта ба чуқуриҳои мувофиқ меафтад.

5 Табақи обро дубора ба дастгоҳ ҷойгир кунед (рас. 14).
6 Сарпӯши болоии зарфи обро ба самти муқобили ақрабаки соат гардонед, то онро кушоед (рас. 15).
7 Зарфи обро бо оби хунуки лӯла пур кунед (рас. 16).
8 Сарпӯши болоро бо самти соат гардонед, то онро дар зарфи об маҳкам бандед (рас. 17).
9 Зарфи обро дубора ба дастгоҳ ҷойгир кунед (рас. 18).

Пайвасти Wi-Fi

Насби якуми пайвасти Wi-Fi

1 Philips -ро зеркашӣ ва насб кунед "**Air+**" барнома аз**App Store** ё **Google Play**.

2 Сими тозакунандаи ҳаворо ба васлаки барқ гузоред ва барои тоза кардани ҳаво ⏻ пахш кунед.
   ↳ Нишондиҳандаи Wi-Fi бори аввал норанҷӣчашмак мезанад.

3 Боварӣ ҳосил кунед, ки смартфон ё планшет ба шабакаи Wi-Fi-и шумо бомуваффақият пайваст карда шудааст.

4 Оғоз кунед "**Air+**" барнома ва пахш кунед"**Дастгоҳи навро пайваст кунед**"ё пахш кунед"**+**" тугма дар болои экран. Барои пайваст кардани тозакунандаи ҳаво ба шабакаи худ дастурҳои дар экран бударо иҷро кунед.

5 Пас аз ҷуфти муваффақ ва пайвастшавӣ, нишондиҳандаи Wi-Fi сафед хоҳад шуд. Агар ҷуфтшавӣ муваффақ набошад, ба бахши ислоҳи мушкилот ё ба бахши кӯмак дар"**Air+**" Барнома барои маслиҳатҳои васеъ ва муосири ҳалли мушкилот муроҷиат кунед.

Шарҳ

- Ин дастур танҳо вақте эътибор дорад, ки тозакунандаи ҳаво бори аввал насб карда мешавад. Агар шабака тағир ёбад ё дубора насб кардан лозим ояд, ба қисмати "Аз нав танзим кардани пайвасти Wi-Fi" дар саҳифа 273муроҷиат кунед.
- Агар шумо хоҳед, ки ба смартфон ё планшетатон зиёда аз як тозакунандаи ҳаво пайваст кунед, шумо бояд ин корро як ба як анҷом диҳед. Пеш аз ба кор даровардани тозакунандаи дигари ҳаво, насб кардани як тозакунандаи ҳаворо анҷом диҳед.
- Боварӣ ҳосил кунед, ки масофаи байни смартфон ё планшет ва тозакунандаи ҳаво камтар аз 10 м аст ва ҳеҷ монеае вуҷуд надорад.

Аз нав танзим кардани пайвасти Wi-Fi

Шарҳ

- Ин вақте амал мекунад, ки шабакаи пешфарз, ки ба он тозакунандаи шумо пайваст аст, тағир дода шавад.
- Ҳангоми тағир додани шабакаи пешфарз пайвасти Wi-Fi-ро барқарор кунед.

1 Сими тозакунандаи ҳаворо ба васлаки барқ гузоред ва барои тоза кардани ҳаво ⏻ пахш кунед.

2 ⏻ пахш кунед ва ҳамзамон дар тӯли 3 сония то шунидани садои занг низ пахш кунед.
   ↳ Тозакунандаи ҳаво ба ҳолати ҷуфтшавӣ мегузарад.
   ↳ Нишондиҳандаи Wi-Fi норанҷӣ чашмак мезанад.

3 Қадамҳои 4-5-ро иҷро кунед **"Насби бори аввали пайвасти Wi-Fi"** .

4 Истифодаи таҷҳизот

Фаҳмидани нури сифати ҳаво

Сатҳи PM2.5	Ранги сабуки сифати ҳаво	Сатҳи сифати ҳаво
≤12	Кабуд	Хуб
13-35	Кабуд-арғувон	Саҳеҳ
36-55	Арғувон-Сурх	Паст
>55	Сурх	Хеле паст

Ҳангоми фурӯзон кардани дастгоҳ чароғи сифати ҳаво ба таври худкор фурӯзон мешавад ва ҳама рангҳоро бо навбат пай дар пай равшан мекунад. Дар як муддати кӯтоҳ санҷандаҳои сифати ҳаво ранги мувофиқ ба сифати муҳити атрофро интихоб мекунанд.

PM2.5

AeraSense технологияи ҳассос ҳатто дақиқтарин тағироти заррачаҳои ҳаворо дақиқ муайян мекунад ва зуд вокуниш нишон медиҳад. Он ба шумо боварӣ мебахшад, ки дар вақти воқеӣ бозгашти PM2.5 мавҷуд аст.
Аксари ифлоскунандаҳои ҳавои дарунӣ ба зери PM2.5 меафтанд - ки ба ифлоскунакҳои зарраҳои ҳаво аз 2,5 микрометр хурдтар дахл дорад. Сарчашмаҳои маъмули дарунии зарраҳои майда дуди тамоку, пухтупаз, шамъҳои фурӯзон мебошанд. Баъзе бактерияҳои ҳавой ва спораҳои хурдтарини қолабҳо, аллергенҳои ҳайвонот ва зарраҳои аллергенҳои фулуси хок низ ба PM2.5 меафтанд.

IAI

Дараҷаи касбӣ **AeraSense** санҷанда сатҳи аллергени ҳавои даруниро муайян мекунад ва бо такрори рақамӣ аз 1 то 12 сатҳи эҳтимолии хавфи аллергенҳои ҳавои даруниро нишон додан мумкин аст.
1 сифати беҳтарини ҳаворо нишон медиҳад.

Даргиронидан ва хомӯш кардан

1 Сими барқро ба васлаки барқ гузоред.
↳ Таҷҳизот садо медиҳад.

2 Барои фурӯзон кардани дастгоҳ ⏻ пахш кунед.
↳ Дастгоҳ дар режими пешфарз бо ҳолати 2-дар-1 кор мекунад дар экран намоиш дода мешавад.
↳ Вақте ки дастгоҳ гарм мешавад, "---" дар экран намоиш медиҳад. Пас аз чен кардани миқдори зарраҳо танҳо дар ҳаво, дастгоҳ сатҳи PM2.5 -ро нишон медиҳад ва ба ҳолати авто дар ҳолати худкор кор мекунад.
↳ Пас аз чен кардани сифати ҳаво тақрибан 30 сония, сенсори сифати ҳаво ба таври худкор ранги нури сифати ҳаворо интихоб мекунад.

3 Барои хомӯш кардани дастгоҳ дар муддати 3 сония ⏻ пахш кунед ва доред.

Шарҳ

- Пас аз хомӯш кардани дастгоҳ бо тугмаи фурӯзон/хомӯш ⏻,агар сими барқ ҳанӯз дар васлаки барқ бошад, пас дастгоҳ дубора фурӯзон мешавад, дар танзимоти пешина кор мекунад.

Танзими сатҳи намӣ

1 Такроран барои муқаррар кардани намии ҳавои дилхоҳ ба 40%, 50%, 60% or "- -" ба тугмаи намӣ пахш кунед (рас. 19).

Шарҳ

- Вақте ки сатҳи намӣ"- -" интихоб карда мешавад, дастгоҳ то ба 70%RH расидани намӣ дар атроф ҳуҷраро идома медиҳад.

Шарҳ

- Вақте ки ба сатҳи намии мақсаднок расидем, чархи пилта гардишро қатъ мекунад. Вақте ки намӣ аз сатҳи ҳадаф поён меравад, он боз ба гардиш оғоз мекунад.
- Агар шумо хоҳед, ки сатҳи намиро зуд баланд кунед, шумо метавонед суръати баландтари вентиляторро интихоб кунед.

Гузариш ба ҳолати кор

Таҷҳизот ду ҳолати корӣ дорад, ТАНҲО ҳолати тозакунӣ ва ҳолати 2-дар-1.

1 Тугмаи интихоби режимро пахш кунед барои гузаштан ба ҳолати ТАНҲО тозакунӣ (рас. 20).
   ↳ вақте ки дастгоҳ дар ҳолати тозакунии ТАНҲО кор мекунад, дар экран намоиш дода мешавад.

2 Тугмаи интихоби режимро пахш кунед боз барои гузаштан ба ҳолати 2-дар-1 (рас. 21).
   ↳ вақте ки дастгоҳ дар ҳолати 2-дар-1 кор мекунад, дар экран намоиш дода мешавад.
   ↳ Сатҳи намии ҷорӣ дар экран ба таври худкор нишон дода мешавад.

Шарҳ

- Дар экран сатҳи намӣ дар 3 сония нишон дода мешавад ва тағир меёбад, то сатҳи баландтарини IS ё PM2.5 -ро нишон диҳад, агар яке аз онҳо хуб набошад.

Истифодаи функсияи хира кардани нур

Бо тугмаи хира кардани нур, шумо метавонед чароғи сифати ҳаво, экрани намоиш ва нишондиҳандаи функсияро дар ҳолати дилхоҳ фурӯзон ё хомӯш кунед.

1 Ба нур пахш кунед хира шудани тугма як маротиба, нури сифати ҳаво хира мешавад.

2 Тугмаи хира кардани нурро пахш кунед боз, чароғи сифати ҳаво ва панели намоишӣ хомӯш карда мешавад.

3 Тугмаи хира кардани нурро пахш кунед бори сеюм ҳама чароғҳо дубора фурӯзон мешаванд.

Гузариш ба ҳолати намоиш

Таҷҳизот дорои се намуди намоиш, намоиши PM2.5, намоиши IAI ва намоиши сатҳи намӣ мебошад.

Шарҳ

- Таҷҳизот дар ҳолати намоиши PM2.5 кор мекунад.

1 Барои гузаштан ба намоиши IAI дар давоми 3 сония пахш кунед ва нигоҳ доред (рас. 22).
   ↳ Нишондиҳандаи IAI ва сатҳи воқеии сатҳи IAI дар экран.

2 Барои гузаштан ба намоиши воқеии сатҳи намӣ дар тӯли 3 сония пахш кунед ва нигоҳ доред (рас. 23).

3 Барои гузаштан ба дисплейи PM2.5 дар тӯли 3 сония пахш кунед ва нигоҳ доред(рас. 24).
   ↳ Нишондиҳандаи PM2.5 ва сатҳи воқеии сатҳи PM2.5 дар экран.

Шарҳ

- Дар экран сатҳи намӣ дар 3 сония нишон дода мешавад ва тағир меёбад, то сатҳи баландтарини IS ё PM2.5 -ро нишон диҳад, агар яке аз онҳо хуб набошад.

Тағир додани танзимоти ҳолати худкор

Шумо метавонед ҳолати худкорро интихоб кунед (Ⓐ),ҳолати аллергенӣ ( ) ва ҳолати хоб (SL).

Ҳолати худкор

Дар ҳолати худкор, дастгоҳ суръати вентиляторро мувофиқи намии ҳаво ва сифати ҳаво интихоб мекунад.

- Тугмаи суръати вентеляторро пахш кунед Ⓐ барои интихоби ҳолати худкор (рас. ㉕).
  - ↳ Худкор (A) ва Ⓐ намоиш дар экран.
  - ↳ Дастгоҳ ба таври пешфарз дар ҳолати худкор кор мекунад.

Ҳолати аллергенӣ

Ҳолати аллергенҳои ҳассос барои тарҳрезӣ шудааст, ки ҳатто ба тағироти ночиз дар сатҳи аллергенҳо дар ҳавои атроф вокуниш нишон диҳанд.

- Тугмаи ҳолати худкорро пахш кунед Ⓐ барои интихоби ҳолати аллерген (рас. ㉖).
  - ↳ Худкор (A) ва намоиш дар экран.

Хоб (SL)

Дар ҳолати хоб, тозакунандаи ҳаво оромона бо суръати хеле паст кор мекунад.

- Тугмаи ҳолати худкорро пахш кунед Ⓐ ҳолати хобро интихоб кунед(SL) (рас. ㉗).
  - ↳ Хоб (SL) ва намоиш дар экран.

Шарҳ

- Ҳама чароғҳо хомӯш хоҳанд шуд, ба истиснои агар пас аз як дақиқа ба тугмаҳо даст нарасонанд.
- Шумо метавонед бо пахш кардани ягон тугма чароғҳоро дастӣ фурӯзон кунед.

Тағир додани суръати вентилятор

Якчанд суръати вентилятор мавҷуданд.

Дастур

- Тугмаи суръати вентиляторро пахш кунед такроран барои интихоби суръати мухлиси дилхоҳ(**1**, **2** ё **3**) (рас. ㉘).

Турбо (t)

Дар ҳолати турбо тозакунандаи ҳаво бо суръати баландтарин кор мекунад.

- Тугмаи суръати вентиляторро пахш кунед барои интихоби ҳолати Турбо (t) (рас. ㉙).

Танзими вақтсанҷ

Бо таймер, шумо метавонед ба дастгоҳ иҷозат диҳед, ки чанд соат кор кунад. Вақте ки вақти муқарраршуда гузашт, дастгоҳ ба таври худкор хомӯш мешавад.

- Тугмаи Вақтсанҷ/Бозсозиро барои такроран интихоб кардани миқдори соатҳое, ки мехоҳед дастгоҳ кор кунад, пахш кунед (рас. ㉚).
  - ↳ Вақтсанҷ аз 1 то 12 соат дастрас аст.
- Барои хомӯш кардани функсияи вақтсанҷ, тугмаи Вақтсанҷ/Бозсозиро пахш кунед такроран то "---" дар экран намоиш дода шавад.

Танзими қулфи кӯдакон

1. Тугмаи қулфи кӯдакро пахш карда нигоҳ доред барои фаъол кардани қулфи кӯдак дар муддати 3 сония (рас. ㉛).
   - ↳ L дар экран барои 3 сония намоиш дода мешавад.
   - ↳ Вақте ки қулфи кӯдакон фаъол аст, ҳама тугмаҳои дигар ҷавоб намедиҳанд.
2. Пахш кунед ва тугмаи қулфи кӯдакро нигоҳ доред барои хомӯш кардани қулфи кӯдак дар тӯли 3 сония (рас. ㉜).
   - ↳ UL дар экран барои 3 сония намоиш дода мешавад.

Сатҳи об

Сатҳи об дар зарфи об тавассути тирезаи сатҳи об дар зарфи об намоён аст.
Вақте ки дар зарф об нокифоя аст, чароғи дубора пур кардани об чашмак заданро идома медиҳад, то ки шумо бояд зарфи обро пур кунед. (рас. 33).

Шарҳ

- Вақте ки дар зарфи об мавҷуд нест, чархи пилта гардишро қатъ мекунад. Вақте ки зарфи об аз об пур мешавад, чархи пилта боз ба гардиш оғоз мекунад.

5 Тоза кардан

Шарҳ

- Пеш аз тоза кардан ҳамеша дастгоҳро аз барқ ҷудо кунед.
- Ҳеҷ гоҳ дастгоҳро ба об ё дигар моеъ ғарқ накунед.
- Ҳеҷ гоҳ барои тоза кардани ягон ҷузъи дастгоҳ аз маҳлулҳои абразивӣ, зангзананда ё тез оташгиранда ба монанди шустагар ё спирт истифода набаред.
- Танҳо пилтаи пеш аз филтр ва гардиши намии гардиши NanoCloud шуста мешавад. Филтри NanoProtect шустава бо чангкашак тоза намешавад.

Нақшаи тозакунӣ

Зудӣ	Усули тозакунӣ
Ҳангоми зарурат	Сатҳи дастгоҳро бо матои хушки хушк тоза кунед.
Ҳар ҳафта	Зарфи об, табақи об ва пилтаи гардиши NanoCloud -ро бишӯед.
Вақте ки тасвири тозакунӣ фурӯзон мешавад ва F0 дар экран намоиш дода мешавад.	Филтри пешакиро тоза кунед.
	Пӯсти намии гардишкунандаи NanoCloud -ро бо об ва сирко сафед тоза кунед (5% кислотаи сирко) ё об ва кислотаи лиму.

Тоза кардани бадани дастгоҳ

Барои пешгирӣ кардани ҷамъшавии чанг дохил ва берунидастгоҳро мунтазам тоза кунед.

1 Хокро бо матои мулоими хушк аз бадани дастгоҳ тоза кунед.

2 Баромади ҳаворо бо матои хушки мулоим тоза кунед.

Тоза кардани сенсори сифати ҳаво

Ҳар 2 моҳ сенсори сифати ҳаворо тоза кунед, то кори оптималии тозакунандаро анҷом диҳед. Агар шумо тозакунандаро дар муҳити чанголуд истифода баред, онро зуд -зуд тоза кунед.

Шарҳ

- Ҳангоме ки сатҳи намӣ дар ҳуҷра хеле баланд аст, эҳтимол аст, ки дар сенсори сифати ҳаво конденсат ба вуҷуд ояд. Дар натиҷа, нури сифати ҳаво метавонад нишон диҳад, ки сифати ҳаво бад аст, гарчанде ки он хуб аст. Дар ин ҳолат шумо бояд санҷандаи сифати ҳаворо тоза кунед ё яке аз танзимоти дастии суръатро истифода баред.

1 Воридшавӣ ва баромадгоҳи сенсори сифати ҳаворо боматоъи мулоим тоза кунед (рас. 34).
2 Сарпӯши сенсори сифати ҳаворо кушоед (рас. 35).
3 Сенсори сифати ҳаво, даромадгоҳи чанг ва баромади чангро бо латтаи сабуки тар кардашудаи пахтагӣ тоза кунед (рас. 36).
4 Онҳоро бо пахтаи хушк, хушк кунед.
5 Сарпӯши сенсори сифати ҳаворо аз нав ҷойгир кунед (рас. 37).

Тоза кардани зарфи об, табақи об ва пилкаи гардиши NanoCloud

Шарҳ

- Ҳар ҳафта зарфи об, табақи об ва пилкаи гардиши NanoCloud-ро барои гигиенӣ нигоҳ доштанашон, тоза кунед.

1 Зарфи обро кашед (рас. 10).
2 Табақи обро боло бардоред ва ба таври уфуқӣ кашед (рас. 11).
3 Чархи пилтаро аз пушти пилта гиред (рас. 38).
4 Зарфи об, табақи об ва печи гардиши NanoCloud -ро дар зери лӯлаи равон шӯед.

Шарҳ

- Ҳангоми тозакунӣ пилтаи намноккунандаи гардиши NanoCloud -ро аз чарх нагиред.
- Печи гардиши намии NanoCloudро шуста накунед ё дар зери нури офтоб ҷойгир накунед.
- Агар лозим бошад, барои тоза кардани зарфи об ва табақи об шустушӯйи нармро истифода баред. Дар ин ҳолат зарфи об ва табақи обро бодиққат бишӯед.

5 Беруни зарфи об ва табақи обро хушк кунед.
6 Чархи пилларо ба пушти пилта гузоред (рас. 13).

Шарҳ

- Ҳангоми гузоштани чархи пилта ба пушти пилта, боварӣ ҳосил кунед, ки дурнамои чархи пилта ба чуқуриҳои мувофиқ меафтад.

7 Табақи обро дубора ба дастгоҳ ҷойгир кунед (рас. 14).
8 Зарфи обро дубора ба дастгоҳ ҷойгир кунед (рас. 18).

Тоза кардани филтри пешакӣ

Шарҳ

- Агар филтри пешина вайрон, фарсуда ё шикаста бошад, онро истифода набаред. Ба вебсайти www.philips.com/support муроҷиат кунед ё бо Маркази нигоҳубини истеъмолкунандагон дар кишвари худ тамос гиред.

Ҳолати огоҳии нури филтр	Инро пайравӣ кунед
Дар экран F0 намоиш дода мешавад ва ҳушдори тозакунии филтр ва пилтаи пешакӣ пайдо мешавад	Филтри пешакиро тоза кунед

1 Қисми болоии панели қафоро ба тарафи худ кашед, то онро аз дастгоҳ озод кунед (рас. 3).
2 Барои хорич кардани филтри пешакӣ, клипро зер кунед ва филтрро ба сӯи худ кашед (рас. 4).
3 Филтрро дар зери лӯлаи равон шӯед. Агар филтри пешакӣ хеле ифлос бошад, барои тоза кардани хок аз матоъи мулоим истифода баред (рас. 39).
4 Филтри пешакиро дар ҳаво хушк кунед.

Шарҳ

- Боварӣ ҳосил кунед, ки филтри пешакӣ комилан хушк аст. Агар он ҳанӯз ҳам тар бошад, бактерияҳо метавонанд дар он афзоиш ёбанд ва мӯҳлати филтрро пешакӣ кӯтоҳ кунанд.

5 Пас аз пурра хушк шудани филтр, онро дубора ба панели қафо гузоред (рас. 8).
6 Барои аз нав танзим кардани вақти тозакунии пеш аз филтр ба муддати 3 сония пахш кунед ва нигоҳ доред.

Тоза кардани пилки намии гардиши NanoCloud

Ҳолати огоҳии нури филтр	Инро пайравӣ кунед
Дар экран F0 намоиш дода мешавад ва ҳушдори тозакунии филтр ва пилтаи пешакӣ пайдо мешавад	Пӯсти намии гардиши NanoCloud (FY2425)

1 Зарфи обро кашед (рас. 10).
2 Табақи обро боло бардоред ва ба таври уфуқӣ кашед (рас. 11).
3 Чархи пилтаро аз пушти пилта гиред (рас. 38).
4 Гардиши NanoCloud -ро дар маҳлули тозакунанда (масалан, сиркои сафеди суюқшуда, маҳлули кислотаи лимуӣ) ду соат тар кунед. (рас. 40).

Шарҳ

- Лутфан тозакунандаи миёна ё кислота истифода баред
  - Сиркои сафед (5% кислотаи уксус) бо миқдори баробари об омехта мешавад
  - 24г кислотаи лиму бо 4Л об омехта кунед
- Агар дар филтр доғҳои сафед (оҳаксанг) вуҷуд дошта бошанд, боварӣ ҳосил кунед, ки паҳлӯи амонатҳои сафед дар об ғарқ шудаанд.
- Ҳангоми тазриқӣ пилтаи намӣкунандаи гардиши NanoCloud -ро аз чарх нагиред.

5 Чӯбаки гардиши NanoCloud -ро дар зери лӯла шӯед, то сирко ё кислотаи лиму пасмондаҳо тоза шаванд. Ҳангоми шустан пилкро тавре гардонед, ки ҳам пеш ва ҳам аз пас шуста шаванд (рас. 41).
6 Печи гардиши намии гардиши NanoCloud -ро дар ҳаво хушк кунед (рас. 42).

Шарҳ

- Пилтаи гардиши NanoCloud -ро дар зери нури офтоб нагузоред.

7 Барои аз нав танзим кардани вақти тозакунии пилтаи гардиши NanoCloud дар тӯли 3 сония пахш кунед ва нигоҳ доред.

6 Ивази филтр ва пилта

Фаҳмидани қулфи муҳофизати ҳавои солим

Ин дастгоҳ бо қулфи муҳофизати ҳавои солим муҷаҳҳаз карда шудааст, то боварӣ ҳосил кунед, ки филтри муҳофизати нано ва пилкаи намӣ дар ҳолати хуб будани дастгоҳ кор мекунад. Вақте ки филтри муҳофизати нано ва пилтаи намӣ ҳариб ба охир мерасад, чароғи ивазкунанда дурахшиданро оғоз мекунад, то нишон диҳад, ки онҳоро иваз кардан лозим аст.
Агар шумо саривақт филтр ва печро иваз накунед, дастгоҳ аз кор мемонад ва баста мешавад.

Иваз кардани Филтри NanoProtect (рас. 43)

Шарҳ

- Филтр шуста намешавад ё дубора истифода намешавад.
- Пеш аз иваз кардани филтрҳо ҳамеша тозакунандаи ҳаворо хомӯш кунед ва аз васлаки барқ ҷудо кунед.

Ҳолати огоҳии нури филтр	Инро пайравӣ кунед
A3 намоиш дода мешавад ва чароғи ивазкунии филтр дар экран медурахшад.	Филтри NanoProtect Series 3 (FY1410) -ро иваз кунед
C7 намоиш дода мешавад ва чароғи ивазкунии филтр дар экран медурахшад.	Филтри NanoProtect Carbon Active -ро иваз кунед (FY1413)

1 Филтрҳои истифодашударо аз дастгоҳ хориҷ кунед (рас. 44).

Шарҳ

- Ба рӯи филтри плита даст нарасонед ё филтрҳоро бӯй накунед, зеро онҳо ифлоскунандаҳоро аз ҳаво ҷамъ кардаанд.
- Пас аз партофтани филтрҳои истифодашуда дастҳои худро бишӯед.

2 Ҳама маводи бастабандии филтрҳои навро хорич кунед (рас. 6).

3 Филтрҳои навро ба дастгоҳ ҷойгир кунед (рас. 7).

4 Барои аз нав танзим кардани вақти тозакунии пилтаи гардиши NanoCloud дар тӯли 3 сония пахш кунед ва нигоҳ доред.

Иваз кардани пилтаи гардиши NanoCloud

Ҳолати огоҳии нури филтр	Инро пайравӣ кунед
F1 нишон дода мешавад ва чароғи ивазкунии филтр дар экран медурахшад (рас. 45).	Шасси намноккунандаи гардиши NanoCloud -ро иваз кунед

1 Чархи пилтаро аз пушти пилта гиред (рас. 38).

2 Винтро дар тарафи дигари чарх дошта, онро ба самти муқобили ақрабаки гардиш кунед, то пилта аз чарх раҳо шавад (рас. 46).

3 Қулфҳои канори чархро пай дар пай кушоед, то қисмҳоро ҷудо кунед чархи пилта (рас. 47).

4 Печи намии гардишгари NanoCloud -ро истифода баред (рас. 48).

5 Ҳама маводи бастабандии пилтаи нави намноккунии гардиши NanoCloud -ро хорич кунед (рас. 12).

6 Дар чархи пилта пилтаи нави гардишдиҳандаи NanoCloud -ро ҷойгир кунед ва сипас қуфлҳоро ба чархи пилта маҳкам кунед (рас. 49).

7 Чархи пилларо ба пушти пилта гузоред (рас. 13).

Шарҳ

- Ҳангоми гузоштани чархи пилта ба пушти пилта, боварӣ ҳосил кунед, ки дурнамои чархи пилта ба чуқуриҳои мувофиқ меафтад.

8 Табақи об ва зарфи обро ба дастгоҳ баргардонед (рас. 14).

9 Барои аз нав танзим кардани вақти тозакунии пилтаи гардиши NanoCloud дар тӯли 3 сония пахш кунед ва нигоҳ доред.

7 Ҳалли мушкилиҳо

Ин боб мушкилоти маъмултаринеро, ки шумо бо дастгоҳ дучор меоед, ҷамъбаст мекунад. Агар шумо наметавонед масъаларо бо маълумоти дар поён ҳал карда тавонед, бо Маркази хизматрасонии маишӣ дар кишвари худ тамос гиред.

Мушкилот	Ҳалли имконпазир
Таҷҳизот бо вуҷуди васл шуданаш кор намекунад.	• Чароғи ивазкунандаи филтр фурӯзон аст, аммо шумо филтри NanoProtect -ро иваз накардаед ва дастгоҳ ҳоло баста аст. Дар ин ҳолат, филтрро иваз кунед ва ҳисобкунаки мӯҳлати филтрро аз нав танзим кунед. • Нури пуркунии об дурахшад. Боварӣ ҳосил кунед, ки зарфи об дуруст насб шудааст ва дар зарфи об ба қадри кофӣ об мавҷуд аст.
Таҷҳизот ҳарчанд фурӯзон аст, кор намекунад.	• Таҷҳизот кор мекунад, аммо тугмаҳо ҷавоб намедиҳанд. Санҷед, ки оё қулфи кӯдак фаъол аст.
Дар пилки намии гардиши NanoCloud чанд қабатҳои сафед мавҷуданд.	• Қабатҳои сафед карахш номида мешаванд ва онҳо аз минералҳои об иборатанд. Карахш дар пилтаи гардиши NanoCloud ба намӣ таъсир мерасонад, аммо он ба саломатии шумо зарар намерасонад. Дастури корбарро оиди дастурҳои тозакунӣ риоя кунед.
Ҳеҷ ҳаво аз сӯрохии ҳаво берун намеояд.	• Таҷҳизотро ба манбаи барқ пайваст кунед ва фурӯзон кунед.
Ҷараёни ҳаво, ки аз баромадгоҳи ҳаво берун меояд, назар ба пешина хеле заифтар аст.	• Филтри пешакӣ ифлос аст. Филтри пешакиро тоза кунед (ба боби "Тозакунӣ" нигаред). • Боварӣ ҳосил кунед, ки шумо ҳама маводи бастабандии филтри NanoProtectро хориҷ кардаед.
Сифати ҳаво беҳтар намешавад, ҳарчанд тозакунандаи ҳаво кайҳо боз кор мекард.	• Санҷед, ки маводи бастабандӣ аз филтрҳо хориҷ карда шудааст. • Яке аз филтрҳо дар тозакунандаи ҳаво ҷойгир нашудааст ё филтр дуруст ҷойгир карда нашудааст. Боварӣ ҳосил кунед, ки ҳама филтрҳо бо тартиби зерин дуруст насб карда шудаанд, аз филтри дарунӣ оғоз кунед:д: 1) филтри NanoProtect Series 3 (**FY1410**); 2) филтри NanoProtect карбон фаъол(**FY1413**); 3) филтркунии пешакӣ. • Сенсори сифати ҳаво тар аст. Боварӣ ҳосил кунед, ки санҷандаи сифати ҳаво тоза ва хушк аст (нигаред ба боби "Тозакунӣ").
Барои расидан ба сатҳи намии мақсаднок вақти зиёд лозим аст.	• Технологияи NanoCloud буғи оби ноаёнро ба ҳучраи шумо баробар тақсим мекунад. Дар шароити хушк намӣ аз намӣ аз деворҳо, мебел ва дигар ашёи ҳуҷраи шумо ҷаббида мешавад. Вентилятсияи ҳавои хушки беруна инчунин вақти расидан ба намии мақсаднокро зиёд мекунад. Барои оптимизатсияи кори намӣ ва тозакунӣ тавсия дода мешавад, ки ҳангоми истифода дару тирезаҳоро пӯшед.
Ман буғи обидастгоҳро намебинам. Оё он кор мекунад?	• Вақте ки туман хеле майда аст, он ноаён аст. Таҷҳизот дорои технологияи намноккунии NanoCloud мебошад, ки ҳавои солими тарро аз минтақаи баромад бидуни пайдоиши туман об мебарорад. Аз ин рӯ, шумо туманро дида наметавонед.

Мушкилот	Ҳалли имконпазир
Таҳҳизот бӯи аҷибе ба вуҷуд меорад.	• Аввалин маротиба, ки шумо дастгоҳро истифода мебаред, он метавонад бӯи пластикӣ ба вуҷуд орад. Ин муқаррарӣ аст. Аммо, агар дастгоҳ бӯйи сӯхта дошта бошад, ҳатто ҳангоми тоза кардани филтрҳо, бо фурӯшандаи Philips ё маркази хидматрасони Philips тамос гиред. • Филтр метавонад пас аз муддате истифода шавад, зеро азхудкунии ҳавои дарунӣ бӯй меорад. Филтрро хориҷ кунед ва дар ҷое ҷойгир кунед, ки нури офтоб ва вентилятсия дар тӯли якчанд соат дошта бошад. Аз нав насб кунед ва дубора истифода баред. Агар бӯй боқӣ монад, лутфан филтрро иваз кунед.
Таҳҳизот хеле баланд кор мекунад.	• Шумо ҳамаи маводи бастабандии филтрҳоро хориҷ накардаед. Боварӣ ҳосил кунед, ки шумо ҳама маводи бастабандиро хориҷ кардаед. • Тағир додани суръати вентилятор ба сатҳи пасти суръати вентилятор.
Таҳҳизот ҳоло ҳам нишон медиҳад, ки ман бояд филтрро иваз кунам, аммо ман аллакай ин корро кардам.	• Шояд шумо тугмаи Вақтсанҷ/Бозсозиро дуруст пахш накардед. Дастгоҳро васл кунед, барои фурӯзон кардани дастгоҳ ва тугмаи Вақтсанҷ/Бозсозиро барои 3 сония пахш карда нигоҳ доред.
Рамзҳои хатогии "E1", "E2", "E3", "E4" ё "E5" дар экран намоиш дода мешаванд.	• Таҳҳизот камбудиҳо дорад. Бо маркази хизматрасонии истеъмолкунандагон дар кишвари худ тамос гиред.
Танзимоти Wi-Fi муваффақ нест.	• Агар роутере, ки тозакунандаи шумо ба он пайваст аст, дуҷониба аст ва дар айни замон он ба шабакаи 2.4ГГц пайваст нест, лутфан ба як гурӯҳи дигари ҳамон роутер (2.4ГГц) гузаред ва кӯшиш кунед, ки тозакунандаи худро дубора ҷуфт кунед. Шабакаҳои 5ГГц дастгирӣ намешаванд. • Шабакаҳои аутентификатсияи веб дастгирӣ намешаванд. • Санҷед, ки тозакунанда дар доираи роутери Wi-Fi аст. Шумо метавонед кӯшиш кунед, ки тозакунандаи ҳаворо ба роутери Wi-Fi наздиктар ҷойгир кунед. • Санҷед, ки номи шабака дуруст аст. Номи шабака ба ҳарфҳо ҳассос аст. • Санҷед, ки пароли Wi-Fi дуруст аст. Парол ба ҳарфҳо ҳассос аст. • Танзимотро бо дастурҳои дар фаслбуда такрор кунед "Аз нав танзим кардани пайвасти Wi-Fi". • Пайвасти Wi-Fi метавонад бо дахолати электромагнитӣ ё дигар халалдор шавад. Дастгоҳро аз дигар дастгоҳҳои электронӣ, ки халал ворид карда метавонанд, дур нигоҳ доред. • Санҷед, ки оё дастгоҳи мобилӣ дар ҳолати ҳавопаймо нест. Боварӣ ҳосил кунед, ки ҳангоми пайвастшавӣ ба шабакаи Wi-Fi ҳолати ҳавопаймо хомӯш аст. • Барои гирифтани маслиҳатҳои васеъ ва муосир оид ба ислоҳи мушкилот ба бахши кӯмак дар барнома муроҷиат кунед.

8 Кафолат ва дастгирӣ

Versuni ба ин дастгоҳ ду сол кафолат баъди харид медиҳад Ин кафолат эътибор надорад, агар норасой аз сабаби истифода ё нигоҳдории нодуруст бошад. Кафолати мо ба ҳуқуқҳои шумо ҳамчун истеъмолкунанда таъсир намерасонад. Барои маълумоти иловагӣ ё дархости кафолат, лутфан ба вебсайти мо www.philips.com/support муроҷиат кунед.

Фармоиши қисмҳо ё лавозимот

Агар шумо бояд қисмеро иваз кунед ё қисми иловагӣ харидан хоҳед, ба дилери Philips равед ё аз он боздид кунед www.philips.com/support.
Агар шумо дар гирифтани қисмҳо мушкилот дошта бошед, лутфан бо Маркази хизматрасонии истеъмолкунандагони Philips дар кишвари худ тамос гиред.

9 Огоҳинома

Майдонҳои электромагнитӣ (EMF)

Ин дастгоҳ бо стандартҳо ва қоидаҳои амалкунанда оид ба таъсири майдонҳои электромагнитӣ мувофиқат мекунад.

Коркарди дубора

Ин рамз маънои онро дорад, ки ин маҳсулот набояд бо партовҳои муқаррарии хонагӣ партофта шавад (2012/19/EU).
Қоидаҳои кишвари худро барои ҷамъоварии алоҳидаи маҳсулоти барқӣ ва электронӣ риоя кунед. Истифодаи дурусти он барои пешгирии оқибатҳои манфӣ барои муҳити зист ва саломатии инсон мусоидат мекунад..

Огоҳӣ

App Store тамғаи хидматрасонии Apple Inc.
Google Play тамғаи молии Google Inc.

Эъломияи соддаи Иттиҳоди Аврупо

Ҳамин тариқ, DAP B.V. эълон мекунад, ки навъи таҷҳизоти радиои AC2729 ба Дастури 2014/53/EU мувофиқ аст. Матни пурраи эъломияи мутобиқати ИА дар суроғаи интернетии зерин дастрас аст: www.philips.com.

Mazmuny

1 Möhüm 286
Howpsuzlyk 286

2 Howany arassalaýjyňyz 288
Önüme umumy syn (Şekil 1) 288
Dolandyryş elementlerine umumy syn (Şekil 2) 288

3 Başlamak 289
NanoProtect süzgüjini gurnamak 289
Çyglandyrmak üçin taýýarlamak 289
Wi-Fi birikmesi 290

4 Enjamy ulanmak 291
Howanyň hilini görkezýän çyra düşünmek 291
Açmak we öçürmek 291
Çyglylygyň derejesini sazlamak 291
Iş tertibini geçirmek 292
Çyrany peseldiş funksiýasyny ulanmak 292
Görkeziş tertibini geçirmek 292
Awto tertibiniň sazlamasyny üýtgetmek 293
Ýelpewajyň tizligini üýtgetmek 293
Taýmeri sazlamak 293
Çaga gulpuny sazlamak 293
Suwuň derejesi 294

5 Arassalamak 294
Arassaçylyk rejesi 294
Enjamyň korpusyny arassalamak 294
Howanyň hiliniň datçigini arassalamak 295
Suw gabyny, suw tekjesini we NanoCloud pyrlanýan çyglandyryjy peltesini arassalamak 295
Deslapky süzgüji arassalamak 296
NanoCloud pyrlanýan çyglandyryjy peltesiniň joşuny aýyrmak 296

6 Süzgüji we peltäni çalyşmak 297
Saglyga peýdaly howany goraýyş gulpuna düşünmek 297
NanoProtect süzgüjini çalşyrmak (Şekil 43) 297
NanoCloud pyrlanýan çyglandyryjy peltesini çalyşmak 298

7 Meseleleri anyklamak we çözmek 299

8 Kepillik we goldaw 301
Ätiýaçlyk şaýlary ýa-da kömekçi enjamlary sargyt etmek 301

9 Beýanlar 301
Elektromagnit meýdançalar (EMF) 301
Zibile zyňmak 301
Bellik 301
Ýönekeýleşdirilen ÝB Laýyklyk beýannamasy 301

1 Möhüm

Howpsuzlyk

Enjamy ulanmazdan ozal şu ulanyjy gollanmasyny üns bilen okaň we ony geljekde ulanmak üçin saklaň.

Howp

- Tok urmagynyň we/ýa-da ýangynyň döremeginiň öňüni almak üçin enjama suwuň ýa-da islendik başga suwuklygyň ýa-da ýanyjy arassaçylyk serişdesiniň girmegine ýol bermäň.
- Tok urmagynyň we/ýa-da ýangynyň döremeginiň öňüni almak üçin enjamy suw we islendik başga suwuklyk bilen ýa-da (ýanyjy) arassaçylyk serişdesi bilen arassalamaň.
- Mör-möjekleri öldürýän dermanlar ýa-da ys beriji serişdeler ýaly ýanyjy materiallary enjamyň daş-töwereginde pürkmäň.
- Suw gabynyň içindäki suwy içmek bolmaýar. Bu suwy içmäň we haýwanlary ýa-da ösümlikleri suwarmak üçin ulanmaň. Suw gabyny boşadanyňyzda suwy lagym ulgamyna döküň.

Duýduryş

- Daşky gurşawdaky ýokary çyglylyk derejeleriniň biologiki organizmleriň ösmegine getirip biljekdigi barada habarly boluň.
- Çyglandyryja golaý ýerleriň öl ýa-da çyg bolmagynyň öňüni alyň. Eger çyglyk emele gelse, çyglandyryjynyň çykyşyny aşak tarapa bakdyryň. Eger çyglandyryjynyň çykyşyny aşak öwrüp bolmaýan bolsa, çyglandyryjyny arakesme berip ulanyň. Haly, perde, mata ýa-da esgi ýaly sorujy materiallaryň çyglanmagyna rugsat bermäň.
- Ulanylmaýan wagty hiç haçan enjamyň bakynda suw galdyrmaň.
- Ýygnamazdan ozal çyglandyryjyny boşadyň we arassalaň. Indiki ulanylyşa çenli çyglandyryjyny arassalaň.
- Enjamy toga dakmazdan ozal zawod tagmasynyň gyrasynda görkezilen güýjenmäniň ýerli elektrik ulgamyndaky güýjenmä gabat gelýändigini barlaň.
- Elektrik kabeline zeper ýeten bolsa, howpuň öňüni almak üçin onuň Philips tarapyndan, Philips ygtyýarly tehniki hyzmat merkezi ýa-da şoňa meňzeş ygtyýarly şahslar tarapyndan çalşyrylmagyny üpjün etmeli.
- Elektrik dürtgüjine, elektrik kabeline ýa-da enjamyň özüne zeper ýeten bolsa, enjamy ulanmaň.
- Enjamy 8 ýaşyny dolduran we has uly ýaşly çagalar, şeýle hem enjamy howpsuz görnüşde ulanmak boýunça gözükdirijiler berlen ýa-da howpsuz ulanmak boýunça gözegçilik astyndaky we degişli howplar özlerine mälim edilen ýagdaýynda fiziki, duýgurlyk ýa-da zehin ukyplary pes ýa-da tejribesi we bilimi bolmadyk şahslar ulanyp bilerler.
- Çagalar gözegçilik astynda däl wagty enjamda arassaçylyk we ulanyjy tarapyndan geçirilmäge degişli abatlaýyş işlerini geçirmeli däl.
- Çagalaryň enjam bilen oýnamazlygyny üpjün etmek üçin olary gözegçilikde saklamaly.
- Howa girelgesini we çykalgasyny ýapmaly däl, mysal üçin howa çykalgasynyň üstüne ýa-da howa girelgesiniň öňüne närseleri goýmaly däl.
- Standart WiFi interfeýsi 802.11b/g/n, 2.4 GHz tizlige esaslanyp, aňryçäk çykyş güýji 31,62 mW EIRP bolup durýar.

Seresap boluň

- Bu enjam adaty howalandyryş ulgamynyň, tozan sorujynyň ýa-da nahar bişirilýän wagty ulanylýan howa sorujynyň ýa-da ýelpewajyň ornuny tutmaýar.
- Enjama elektrik bermek üçin ulanylýan rozetkanyň birikmesi gowşak bolsa, enjamyň elektrik dürtgüji gyzýar. Enjamyň elektrik dürtgüjini göwnejaý birikdirilen elektrik rozetkasyna dakandygyňyza göz ýetiriň.
- Enjamy elmydama gury, tekiz we kese ýeriň üstünde ýerleşdiriň we ulanyň.
- Enjamyň öňünde we gapdallarynda azyndan 20 sm, enjamyň ýokarsynda bolsa azyndan 30 sm boşluk galdyryň.
- Enjamyň üstüne hiç zat goýmaň.
- Howadan suwa öwrülýän damjalaryň enjamyň üstüne dammagynyň öňüni almak üçin enjamy gönüden-göni howany sowadyjynyň aşagynda goýmaň.
- Enjamy açmazdan ozal ähli süzgüçleriň göwnejaý gurnalandygyna göz ýetiriň.

- Diňe şu enjam üçin ýörite niýetlenilen hakyky Philips süzgüçlerini ulanyň. Islendik başga süzgüçleri ulanmak bolmaýar.
- Enjama gaty närseler bilen (esasanam, howa girelgesine we çykalgasyna) urulmagynyň öňüni alyň.
- Bedene şikes ýetmeginiň ýa-da enjama zeper ýetmeginiň öňüni almak üçin howa çykalgasyna ýa-da howa girelgesine barmaklaryňyzy ýa-da başga närseleri girizmäň.
- Binanyň içinde mör-möjekleri kowmaga niýetlenilen tüsseli enjamlary ulanýan wagtyňyz ýa-da ýagly galyndylaryň, ýanýan ysly serişdeleriň ýa-da himiki tüsseleriň bar ýerinde şu enjamy ulanmaň.
- Enjamy gazly enjamlaryň, ýyladyjy enjamlaryň ýa-da ojaklaryň golaýynda ulanmaň.
- Enjamy ulanyp bolanyňyzdan soň we oňa suw guýmazdan, ony arassalamazdan ýa-da onda başga abatlaýyş işlerini geçirmezden ozal elmydama enjamy elektrik rozetkasyndan aýryň.
- Enjamy temperaturanyň çendenaşa üýtgeýän otagynda ulanmaň.
- Galtaşmanyň öňüni almak üçin enjamy telewizorlar, radiolar we simsiz dolandyrylýan sagatlar ýaly howa tolkunlaryny ulanýan elektrikli enjamlardan azyndan 2 m uzakda ýerleşdiriň.
- Enjam uzak wagtlap ulanylmadyk ýagdaýynda süzgüçlerinde bakteriýalar ösüp biler. Uzak wagtlap ulanylman duranyndan soň süzgüçleri barlaň. Süzgüçler aşa hapa bolsa, olary çalşyryň (seredin "Süzgüji we peltäni çalyşmak").
- Enjam diňe adaty iş şertlerinde öý hojalygynda ulanmak üçin niýetlenilýär.
- Enjamy çygly gurşawlarda ýa-da hammam, hajathana ýa-da aşhana ýaly daşky gurşawyň temperaturasy ýokary bolan ýerlerde ulanmaň.
- Enjam uglerodyň monoksidini (CO) ýa-da radony (Rn) aýyrmaýar. Ony ýanmak bilen baglanyşykly amallarda we howply himikatlarda heläkçilik ýüze çykan ýagdaýynda howpsuzlyk enjamy hökmünde ulanmak bolmaýar.
- Suw gabyny diňe şäheriň suw ulgamyndan alnan sowuk suw bilen dolduryň. Ýerasty suwy ýa-da gyzgyn suwy ulanmaň.
- Suw gabyna suwdan başga hiç zat goýmaň. Suw gabyna ys berijileri goşmaň.
- Çyglandyryş funksiýasyny uzak wagtlap ulanmasaňyz, suw gabyny we NanoCloud pyrlanýan çyglandyryjy pelteli tekjäni arassalaň we NanoCloud pyrlanýan çyglandyryjy peltesini howa bilen guradyň.
- Enjamy süýşürmeli bolsaňyz, ilki bilen enjamy elektrik üpjünçiliginiň çeşmesinden aýryň. Soňra suw gabyny we suw tekjesini boşadyň ýa-da ýerinden çykaryň. Enjamy onuň iki gapdalyndaky tutawaçlardan tutmak arkaly kese ýagdaýda göteriň.
- Suw guýýan we arassalaýan wagtyňyzda enjamyň elektrik dürtgüjini rozetkadan aýryň.

2 Howany arassalaýjyňyz

Satyn almagyňyz bilen gutlaýarys we Philips dünýäsine hoş geldiňiz!
Philips tarapyndan hödürlenilýän goldawdan doly peýdalanmak üçin önümiňizi www.philips.com/welcome salgysynda bellige aldyryň.
Philips howany arassalaýjysy maşgalaňyzyň saglygy üçin öýüňize arassa, çyglandyrylan howa getirýär. Ol gurak howa H2O molekulalaryny goşýan we suwly ümüri emele getirmezden saglyga peýdaly çygly howany öndürýän ýörite çyglandyryjy süzgüji ulanýan NanoCloud tehnologiýaly kämil bugardyş ulgamyny hödürleýär. Onuň çyglandyryjy süzgüji suwdaky bakteriýalary, kalsiý we beýleki bölejikleri tutup galýar. Ol öýüňizde diňe sap, çygly howany üpjün edýär. Indi gyş möwsüminde gury howa bolmaz ýa-da howa sowadyjysyndan gury howa gelmez.
Enjamy ulanmazdan ozal şu ulanyjy gollanmasyny üns bilen okaň we ony geljekde ulanmak üçin saklaň.

Önüme umumy syn (Şekil 1)

A	Dolandyryş paneli
B	Suw gaby
C	Peltäniň söýgedi
D	Suw tekjesi
E	Bir taraply tekerler
F	Peltäniň tekeri
G	NanoCloud pyrlanýan çyglandyryjy pelte (**FY2425**)
H	Arka tarapyň örtügi
I	Deslapky süzgüç
J	NanoProtect süzgüji, işjeň kömür (**FY1413**)
K	NanoProtect süzgüç, Seriýa 2 (**FY1410**)
L	Howanyň hiliniň datçigi
M	Howa çykalgasy

Dolandyryş elementlerine umumy syn (Şekil 2)

Dolandyryş düwmeleri

	Enjamy açýan / öçürýän düwme
	Çaga gulpy düwmesi
	Awto tertibi düwmesi
	Ýelpewajyň tizligini düzýän düwme
	Çyglylygy sazlaýjy düwme
	Çyrany peseldýän düwme
	2-si 1 ýerde tertibini açýan/öçürýän düwme
	Taýmer/Nol ediş düwmesi

Displeý paneli

	Uky tertibi
	Awto tertibi
	Allergen tertibi
	DIŇE arassalaýyş tertibi
	2-si 1 ýerde tertibi
	Süzgüji çalşyrmak barada duýduryş
	Suw guýmak barada duýduryş
	Deslapky süzgüji we peltäni arassalamak barada duýduryş
PM2.5	PM2.5 displeý
IAI	Binanyň içindäki allergenleriň indeksini görkeziji
	Wi-Fi görkezijisi

3 Başlamak

NanoProtect süzgüjini gurnamak

Enjamy ulanmazdan öňürti süzgüjiň ähli gaplaýyş materiallaryny aýryň we ony aşakda düşündirilişi ýaly enjama ýerleşdiriň:

Bellik

- Tagmaly tarapynyň özüňize gönükdirilendigine göz ýetiriň.

1 Arka paneli enjamdan aýyrmak üçin arka paneliň ýokarky bölegini özüňize tarap çekiň (Şekil 3).
2 Gysgyjy aşak basyň we deslapky süzgüji özüňize tarap çekiň (Şekil 4).
3 Ähli süzgüçleri aýryň (Şekil 5).
4 NanoProtect süzgüjiniň ähli gaplaýyş materiallaryny aýryň (Şekil 6).
5 NanoProtect süzgüjini gaýtadan enjama dakyň (Şekil 7).
6 Deslapky süzgüji gaýtadan enjama ýerleşdiriň, deslapky süzgüji ilki enjamyň aşaky böleginiň üstüne ornaşdyryň, soňra deslapky süzgüjiň üstündäki gysgyçlary enjama tarap itiň (Şekil 8).
7 Arka paneli ýerine dakmak üçin paneli ilki enjamyň aşaky böleginiň üstüne ornaşdyryň, soňra paneliň ýokarsyny enjama tarap itiň (Şekil 9).

Çyglandyrmak üçin taýýarlamak

1 Suw gabyny çekip çykaryň (Şekil 10).
2 Suw tekjesini ýokary galdyryň we ony keseligine çekip çykaryň (Şekil 11).
3 NanoCloud pyrlanýan çyglandyryş peltesiniň ähli gaplaýyş materiallaryny aýryň (Şekil 12).

Bellik

- Enjam satyn alnanda çyglandyryş peltesi peltäniň tekerine gurnalan bolýar.

4 Peltäniň tekerini peltäniň söýgediniň üstüne ýerleşdiriň (Şekil 13).

Bellik

- Peltäniň tekerini peltäniň söýgediniň üstüne ýerleşdireniňizde peltäniň tekerindäki çykyndylaryň degişli gädiklere düşendigine göz ýetiriň.

5 Suw tekjesini gaýtadan enjama ýerleşdiriň (Şekil 14).
6 Suw gabynyň gapagyny açmak üçin ony sagadyň aýlanýan ugrunyň tersine towlaň (Şekil 15).
7 Suw gabyny şäheriň suw ulgamyndan alnan sowuk suw bilen dolduryň (Şekil 16).
8 Gapagy berk ýapmak üçin ony suw gabyna dakyp, sagadyň aýlanýan ugruna towlaň (Şekil 17).
9 Suw gabyny gaýtadan enjama ýerleşdiriň (Şekil 18).

Wi-Fi birikmesi

Wi-Fi birikmesini birinji gezek sazlamak

1 Philips "**Air+**" programmasyny **App Store** ýa-da **Google Play** dükanyndan göçürip alyň we gurnaň.

2 Howany arassalaýjynyň elektrik dürtgüjini elektrik rozetkasyna dakyň we howany arassalaýjyny açmak üçin ⏻ basyň.
↳ Wi-Fi görkezijisi birinji gezek mämişi reňkde ýanyp-öçýär.

3 Akylly telefonyňyzyň ýa-da planşetiňiziň Wi-Fi ulgamyňyza üstünlikli birigendigine göz ýetiriň.

4 "**Air+**" programmasyny işlediň we "**Connect a New Device**" (Täze enjamy birikdirmek) ýa-da ekranyň ýokarsyndaky "**+**" düwmesine basyň. Howany arassalaýjyny öz ulgamyňyza birkdirmek üçin ekrandaky gözükdirijileri berjaý ediň.

5 Üstünlikli jübütlenenden we birigeninden soň Wi-Fi görkezijisi ak reňkde ýanar. Jübütlemek şowsuz bolsa, meseleleri anyklamak we çözmek bölümine serediň ýa-da meseleri anyklamak we çözmek boýunça giňişleýin we täze maslahatlar üçin "**Air+**" programmasynyň Kömek bölümine serediň.

Bellik

- Bu gözükdiriji diňe howany arassalaýjy ilkinji gezek sazlananda degişli bolýar. Eger ulgam üýtgän bolsa ýa-da gurnamany gaýtadan ýerine ýetirmeli bolsa, "Wi-Fi birikmesini nol etmek" sahypa 290 bölümine serediň.
- Akylly telefonyňyza ýa-da planşetiňize birnäçe sany howany arassalaýjyny birikdirmek isleseňiz, ony ýeke-ýekeden ýerine ýetirmeli. Başga bir howany arassalaýjyny açmazdan ozal bir howany arassalaýjyny sazlamagy tamamlaň.
- Akylly telefonyňyz ýa-da planşetiňiz bilen howany arassalaýjynyň arasyndaky uzaklygyň 10 metrden azdygyna we aralarynda hiç hili päsgelçiligiň ýokdugyna göz ýetiriň.

Wi-Fi birikmesini nol etmek

Bellik

- Bu haçan-da arassalaýjy enjamyňyzyň birigen deslapky ulgamy üýtgände degişli bolýar.
- Deslapky ulgamyňyz üýtgände Wi-Fi birikmesini nol ediň.

1 Howany arassalaýjynyň elektrik dürtgüjini elektrik rozetkasyna dakyň we howany arassalaýjyny açmak üçin ⏻ basyň.

2 Sesli duýduryşy eşidýänçäňiz ⏻ we düwmelerini bilelikde 3 sekuntlap basyp saklaň.
↳ Howany arassalaýjy jübütleýiş tertibine geçýär.
↳ Wi-Fi görkezijisi mämişi reňkde ýanyp-öçýär.

3 **"Wi-Fi birikmesini birinji gezek sazlamak"** bölümindäki 4-5 ädimleri ýerine ýetiriň.

4 Enjamy ulanmak

Howanyň hilini görkezýän çyra düşünmek

PM2.5 derejesi	Howanyň hilini görkezýän çyranyň reňki	Howanyň hiliniň derejesi
≤12	Gök	Oňat
13-35	Gök-Mawy	Ortaça
36-55	Mawy-Gyzyl	Ýaramaz
>55	Gyzyl	Iňňän ýaramaz

Enjam açylanda howanyň hilini görkezýän çyra awtomatik usulda ýanýar we ähli reňklerde tertip boýunça ýanýar. Gysga wagtyň içinde howanyň hilini görkeziji çyra daşky gurşawdaky howanyň hiline gabat gelýän reňki saýlaýar.

PM2.5

AeraSense sensor tehnologiýasy howadaky bölejikleriň çalaja üýtgemegini hem anyklaýar we çaltlyk bilen jogap beryär. Ol size hakyky wagtly PM2.5 maglumatyny üpjün edýär. Ýapyk binalardaky howany hapalaýjylaryň aglaba bölegi PM2.5 çägine giryär – ol 2,5 mikrometrden has kiçi howany hapalaýjy bölejikleri aňladýar. Ýapyk binalardaky ownuk bölejikleriň çeşmesi köplenç temmäkiniň tüssesi, nahar bişirilmegi, ýanýan şemler bolup durýar. Howadaky käbir bakteriýalar we iň kiçi tozgajyklar, öý haýwanlarynyň allergenleri we tozan, büreleriň allergen bölejikleri hem PM2.5 çägine giryär.

IAI

Ussat derejeli **AeraSense** datçigi ýapyk binalardaky howadaky allergenleri anyklaýar we ýapyk binalardaky howada bar bolan allergenleriň ähtimal howpuny 1 bilen 12 aralygynda san bilen görkezip bilýär.
1 howanyň iň oňat hilini aňladýar.

Açmak we öçürmek

1 Elektrik dürtgüjini elektrik rozetkasyna dakyň.
   ↳ Enjam sesli duýduryş beryär.

2 Enjamy açmak üçin ⏻ basyň.
   ↳ Enjam deslapdan düzülen ýagdaýda 2-si 1 ýerde tertibinde işleýär we ekranda 🏠 görkezilýär.
   ↳ Enjam gyzýan wagty ekranda " - - -" görkezilýär. Diňe howadaky bölejikleri ölçäninden soň enjam PM2.5 derejesini görkezýär we deslapdan düzülen ýagdaýda awto tertibinde işleýär.
   ↳ Takmynan 30 sekuntlap howanyň hilini ölçäninden soň howanyň hiliniň datçigi howanyň hilini görkezýän çyranyň ýerlikli reňkini awtomatik usulda saýlaýar.

3 Enjamy öçürmek üçin ⏻ düwmesini 3 sekuntlap basyp saklaň.

Bellik

- Enjam açýan/öçürýän düwme bilen öçürilenden soň ⏻ elektrik dürtgüji henizem elektrik rozetkasyna dakylgy bolsa, enjam gaýtadan açylanda ol ozalky sazlamalar bilen işlär.

Çyglylygyň derejesini sazlamak

1 Çyglylygyň islenýän derejesini 40%, 50%, 60% ýa-da "- -" edip sazlamak üçin çyglylyk düwmesine 💧 basyň (Şekil ⑲).

Bellik

- Çyglylygyň derejesi "- -" saýlananda enjam daşky gurşawyň çyglylyk derejesi 70% otnositel çyglylyga ýetýänçä otagy çyglandyrmagyny dowam etdirer.

Türkmençe

Bellik

- Niýetlenilýän çyglylygyň derejesine ýetileninde peltäniň tekeri pyrlanmagyny bes eder. Çyglylyk niýetlenilýän derejeden pese düşende ol täzeden pyrlanyp başlar.
- Çyglylygyň derejesini çaltlyk bilen ýokarlandyrmak isleseňiz, ýelpewajyň has ýokary tizligini saýlap bilersiňiz.

Iş tertibini geçirmek

Enjamyň iki iş tertibi bar - DIŇE arassalaýyş tertibi we 2-si 1 ýerde tertibi.

1 DIŇE arassalaýyş tertibine geçirmek üçin tertibi saýlaýyş düwmesine basyň (Şekil 20).
   ↳ Enjam DIŇE arassalaýyş tertibinde işleýän wagty ekranda görkezilýär.

2 2-si 1 ýerde tertibine geçirmek üçin tertibi saýlaýyş düwmesine gaýtadan basyň (Şekil 21).
   ↳ Enjam 2-si 1 ýerde tertibinde işleýän wagty ekranda görkezilýär.
   ↳ Öňünden sazlanan görnüşde ekranda çyglylygyň şol wagtdaky derejesi görkezilýär.

Bellik

- Çyglylygyň derejesi ekranda 3 sekuntlap görkeziler we IAI ýa-da PM2.5 ikisinden haýsysy gowy däl bolsa, şonuň iň ýokary derejesi görkezilip başlanar.

Çyrany peseldiş funksiýasyny ulanmak

Çyrany peseldiş funksiýasy bilen islän wagtyňyz howanyň hilini görkezýän çyrany, görkeziji ekrany we funksiýa görkezijisini açyp ýa-da öçürip bilersiňiz.

1 Çyrany peseldýän düwmä bir gezek basyň, howanyň hilini görkezýän çyra peseldiler.

2 Çyrany peseldýän düwmä ýene bir gezek basyň, howanyň hilini görkezýän çyra we görkeziji panel öçüriler.

3 Çyrany peseldýän düwmä üçünji gezek basyň, ähli çyralar gaýtadan ýanar.

Görkeziş tertibini geçirmek

Enjamyň üç görkeziş tertibi bar: PM2.5 görkeziş, IAI görkeziş we çyglylygyň derejesini görkeziş.

Bellik

- Enjam deslapdan düzülen ýagdaýda PM2.5 görkeziş tertibinde işleýär.

1 IAI görkezişine geçirmek üçin 3 sekuntlap basyp saklaň (Şekil 22).
   ↳ IAI görkeziji we hakyky IAI derejesi ekranda görkeziler.

2 Hakyky çyglylyk derejesini görkezişe geçirmek üçin düwmesine iki gezek 3 sekuntlap basyp saklaň (Şekil 23).

3 PM2.5 görkezişine geçirmek üçin 3 sekuntlap basyp saklaň (Şekil 24).
   ↳ PM2.5 görkezijisi we hakyky PM2.5 derejesi ekranda görkeziler.

Bellik

- Çyglylygyň derejesi ekranda 3 sekuntlap görkeziler we IAI ýa-da PM2.5 ikisinden haýsysy gowy däl bolsa, şonuň iň ýokary derejesi görkezilip başlanar.

Awto tertibiniň sazlamasyny üýtgetmek

Awto tertibini (Ⓐ), Allergen tertibini ( ) we Uky tertibini (SL) saýlap bilersiňiz

Awto tertibi

Awto tertibinde enjam ýelpewajyň tizligini daşy gurşawdaky howanyň çyglylygyna we howanyň hiline laýyklykda saýlaýar.

- Awto tertibini saýlamak üçin ýelpewajyň tizligini düzýän düwmä Ⓐ basyň (Şekil ㉕).
  - ↳ Ekranda Auto (A) we Ⓐ görkeziler.
  - ↳ Enjam deslapdan düzülen ýagdaýda Awto tertibinde işleýär.

Allergen tertibi

Adatdan daşary duýgur allergen tertibi daş-töwerekdäki howanyň düzümindäki allergenleriň derejesinde ýüze çykan iň ownujak üýtgeşmelere hem jogap berer ýaly işlenip düzüldi.

- Allergen tertibini saýlamak üçin Awto tertibi düwmesine Ⓐ basyň (Şekil ㉖).
  - ↳ Ekranda Auto (A) we görkeziler.

Uky (SL)

Uky tertibinde howany arassalaýjy iňňän pes tizlikde işleýär.

- Uky tertibini saýlamak üçin Awto tertibi düwmesine Ⓐ basyň (SL) (Şekil ㉗).
  - ↳ Ekranda Uky (SL) we görkeziler.

Bellik

- Bir minudyň içinde hiç hili düwmä basylmasa, çyrasyndan başga ähli çyralar öçer.
- Islendik bir düwmä eliňizi degirmek arkaly çyralary ýakyp bilersiňiz.

Ýelpewajyň tizligini üýtgetmek

Ýelpewajyň birnäçe sany tizligi bar.

Elde saýlamak

- Ýelpewajyň islenýän tizligini saýlamak üçin ýelpewajyň tizligini düzýän düwmä yzly-yzyna basyň (**1**, **2** ýa-da **3**) (Şekil ㉘).

Turbo (t)

Turbo tertibinde howany arassalaýjy iň ýokary tizlikde işleýär.

- Turbo tertibini saýlamak üçin ýelpewajyň tizligini düzýän düwmä basyň (t) (Şekil ㉙).

Taýmeri sazlamak

Taýmeri ulanmak arkaly enjamyň belli bir sagat boýunça işlemegini üpjün edip bilersiňiz. Sazlanan wagt geçeninden soň enjam awtomatik usulda öçýär.

- Enjamyň näçe sagat işlejekdigini saýlamak üçin Taýmer/Nol ediş düwmesine yzly-yzyna basyň (Şekil ㉚).
  - ↳ Taýmeri 1 bilen 12 sagat arasynda düzüp bolýar.
- Taýmeri öçürmek üçin ekranda "---" çykýança Taýmer/Nol ediş düwmesine yzly-yzyna basyň.

Çaga gulpuny sazlamak

1 Çaga gulpuny işjeňleşdirmek üçin çaga gulpy düwmesini 3 sekuntlap basyp saklaň (Şekil ㉛).
  - ↳ L 3 sekuntlap görkeziler.
  - ↳ Çaga gulpy açyk wagty beýleki düwmeleriň hijisi işlemeýär.

2 Çaga gulpuny öçürmek üçin çaga gulpy düwmesini 3 sekuntlap basyp saklaň (Şekil ㉜).
  - ↳ UL 3 sekuntlap görkeziler.

Suwuň derejesi

Suw gabyndaky suwuň derejesini suw gabyndaky suwuň derejesi barlanýan penjireden görüp bolýar.
Suw gabynyň içinde ýeterlik suw ýok bolsa, suw gabyny doldurmalydygyňyzy görkezmek üçin suw guýmak barada duýduryş çyrasy ýanýar. (Şekil 33).

Bellik

- Suw gabynyň içinde suw ýok bolsa, peltäniň tekeri pyrlanmagyny bes eder. Suw gaby suw bilen doldurylanda peltäniň tekeri täzeden pyrlanyp başlar.

5 Arassalamak

Bellik

- Arassalamazdan ozal elmydama enjamy elektrik rozetkasyndan aýryň.
- Enjamy hiç haçan suwa ýa-da başga islendik suwuklyga çümdürmäň.
- Enjamyň islendik bölegini ulanmak üçin agardyjy ýa-da spirt ýaly iýiji, güýçli ýa-da ýanyjy arassaçylyk serişdelerini ulanmaň.
- Diňe deslapky süzgüji we NanoCloud pyrlanýan çyglandyryjy peltesini ýuwup bolýar. NanoProtect süzgüjini ýuwmak ýa-da tozan sowujy bilen arassalamak bolmaýar.

Arassaçylyk rejesi

Ýygylyk	Arassaçylyk täri
Zerur bolanynda	Enjamyň ýüzüni ýumşak gury mata bilen süpüriň.
Her hepde	Suw gabyny, suw tekjesini we NanoCloud pyrlanýan çyglandyryjy peltesini ýuwuň.
Arassaçylyk şekiljigi ýananda we ekranda F0 görkezilende.	Deslapky süzgüji arassalaň.
	NanoCloud pyrlanýan çyglandyryş peltesiniň joşuny suw we ak sirke (5% uksus turşusy) ýa-da suw we limon turşusy bilen aýryň.

Enjamyň korpusyny arassalamak

Enjamda tozanyň birikmeginiň öňüni almak üçin onuň içini we daşyny yzygiderli arassalaň.

1 Enjamyň korpusyndaky tozany ýumşak gury mata bilen süpürip aýryň.

2 Howa çykalgasyny ýumşak gury mata bilen arassalaň.

Howanyň hiliniň datçigini arassalamak

Arassalaýjynyň iň oňat öndürijiligi üçin howanyň hiliniň datçigini 2 aýda bir arassalaň. Arassalaýjyny tozanly şertlerde ulanýan bolsaňyz, olary has ýygy-ýygydan arassalaň.

Bellik

- Otagdaky çyglylygyň derejesi juda ýokary bolsa, howanyň hiliniň datçiginde suwuň emele gelmegi mümkin. Şonuň netijesinde howanyň hili gowy hem bolsa, howanyň hilini görkeziji çyra, howa ýaramaz diýip görkezip biler. Şeýle ýagdaýda howanyň hiliniň datçigini arassalamaly ýa-da elde sazlanýan tizlik sazlamalarynyň birini ulanmaly.

1 Howanyň hiliniň datçiginiň girelgesini we çykalgasyny ýumşak çotga bilen arassalaň (Şekil 34).
2 Howanyň hiliniň datçiginiň örtügini açyň (Şekil 35).
3 Howanyň hiliniň datçigini, tozan girelgesini we tozan çykalgasyny çalaja öllenen pagta taýajyk bilen arassalaň (Şekil 36).
4 Olary gury pagta taýajyk bilen guradyň.
5 Howanyň hiliniň datçiginiň gapagyny ýerine dakyň (Şekil 37).

Suw gabyny, suw tekjesini we NanoCloud pyrlanýan çyglandyryjy peltesini arassalamak

Bellik

- Suw gabyny, suw tekjesini we NanoCloud pyrlanýan çyglandyryjy peltesini tämiz saklamak üçin olary her hepde arassalaň.

1 Suw gabyny çekip çykaryň (Şekil 10).
2 Suw tekjesini ýokary galdyryň we ony keseligine çekip çykaryň (Şekil 11).
3 Peltäniň tekerini peltäniň söýgedinden aýryň (Şekil 38).
4 Suw gabyny, suw tekjesini we NanoCloud pyrlanýan çyglandyryjy peltesini krandan akyp duran suwuň aşagynda ýuwuň.

Bellik

- Arassalaýan wagtyňyz NanoCloud pyrlanýan çyglandyryjy peltesini tekerden aýyrmaň.
- NanoCloud pyrlanýan çyglandyryjy peltäni gazamaň ýa-da ony günüň göni şöhlesiniň aşagynda goýmaň.
- Zerur halatda suw gabyny we suw tekjesini arassalamak üçin ýumşak arassaçylyk serişdesini ulanyň. Şeýle edeniňizde suw gabyny we suw tekjesini oňat edip ýuwuň.

5 Suw gabynyň we suw tekjesiniň daşyny süpürip guradyň.
6 Peltäniň tekerini peltäniň söýgediniň üstüne ýerleşdiriň (Şekil 13).

Bellik

- Peltäniň tekerini peltäniň söýgediniň üstüne ýerleşdireniňizde peltäniň tekerindäki çykyndylaryň degişli gädiklere düşendigine göz ýetiriň.

7 Suw tekjesini gaýtadan enjama ýerleşdiriň (Şekil 14).
8 Suw gabyny gaýtadan enjama ýerleşdiriň (Şekil 18).

Deslapky süzgüji arassalamak

Bellik

- Deslapky süzgüje zeper ýeten bolsa, ol ýyrtylan ýa-da döwlen bolsa, ony ulanmaň. Şu salga www.philips.com/support girip görüň ýa-da ýurduňyzdaky Müşderiler bilen işleşmek boýunça merkeze ýüz tutuň.

Süzgüjiň ýagdaýy barada duýduryş çyrasy	Şuny berjaý ediň
Ekranda F0 görkezilýär we peltäni hem-de deslapky süzgüji arassalamak barada duýduryş ýanýar	Deslapky süzgüji arassalamak

1 Arka paneli enjamdan aýyrmak üçin arka paneliň ýokarky bölegini özüňize tarap çekiň (Şekil 3).
2 Deslapky süzgüji aýyrmak üçin gysgyjy aşak basyň we deslapky süzgüji özüňize tarap çekiň (Şekil 4).
3 Deslapky süzgüji krandan akyp duran suw bilen ýuwuň. Deslapky süzgüç aşa hapa bolsa, tozany aýyrmak üçin ýumşak çotga ulanyň (Şekil 39).
4 Deslapky süzgüji howa bilen guradyň.

Bellik

- Deslapky süzgüjiň doly gurandygyna göz ýetiriň. Ol henizem öl bolsa, onuň içinde bakteriýalar köpelip we deslapky süzgüjiň hyzmat ömrüni gysgaldyp biler.

5 Deslapky süzgüç doly guranyndan soň ony arka panele gaýtadan dakyň (Şekil 8).
6 Deslapky süzgüji arassalamaga galan wagty nol etmek üçin 3 sekuntlap basyp saklaň.

NanoCloud pyrlanýan çyglandyryjy peltesiniň joşuny aýyrmak

Süzgüjiň ýagdaýy barada duýduryş çyrasy	Şuny berjaý ediň
Ekranda F0 görkezilýär we peltäni hem-de deslapky süzgüji arassalamak barada duýduryş ýanýar	NanoCloud pyrlanýan çyglandyryjy peltesiniň joşuny aýryň (FY2425)

1 Suw gabyny çekip çykaryň (Şekil 10).
2 Suw tekjesini ýokary galdyryň we ony keseligine çekip çykaryň (Şekil 11).
3 Peltäniň tekerini peltäniň söýgedinden aýryň (Şekil 38).
4 NanoCloud pyrlanýan çyglandyryjy peltesini arassaçylyk serişdesine iki sagatlap batyryp goýuň (mysal üçin, suw goşulan ak sirke, limon turşusynyň ergini) (Şekil 40).

Bellik

- Ýumşak ýa-da turşuly arassaçylyk serişdesini ulanyň
  - Ak sirke (5% uksus turşusy) suw bilen deň möçberde garylan
  - 24 g uksus turşusy 4L suwa goşulan
- Süzgüçde ak çökündiler bar bolsa, ak çökündileriň bar bolan tarapynyň suwa çümýändigine göz ýetiriň.
- Joşy aýrylýan wagty NanoCloud pyrlanýan çyglandyryjy peltesini tekerden aýyrmaň.

5 Sirke ýa-da limon turşusynyň galyndylaryny aýyrmak üçin NanoCloud pyrlanýan çyglandyryjy peltesini krandan akyp duran suw bilen ýuwuň. Ýuwýan wagtyňyz peltäniň öňüniň hem, arkasynyň hem ýuwulmagy üçin ony aýlaň (Şekil 41).
6 NanoCloud pyrlanýan çyglandyryjy peltesini howa bilen guradyň (Şekil 42).

Bellik

- NanoCloud pyrlanýan çyglandyryjy peltesini günüň göni düşýän şöhlesiniň aşagynda goýmaň.

7 NanoCloud pyrlanýan çyglandyryjy peltesini arassalamaga galan wagty nol etmek üçin 3 sekuntlap basyp saklaň.

6 Süzgüji we peltäni çalyşmak

Saglyga peýdaly howany goraýyş gulpuna düşünmek

Enjam işleýän wagty NanoProtect süzgüjiniň we çyglandyryjy peltäniň iň amatly ýagdaýda bolmagyny üpjün etmek üçin şu enjam saglyga peýdaly howany goraýyş gulpy bilen enjamlaşdyrylan. NanoProtect süzgüjiniň we çyglandyryjy peltäniň hyzmat möhleti gutaryp golaýlanda, olary çalşyrmagyň wagty gelendigini aňlatmak üçin çalşyryş çyrasy ýanýar.
Süzgüji we peltäni wagtynda çalyşmasaňyz, enjam işlemegini bes eder we gulplanar.

NanoProtect süzgüjini çalşyrmak (Şekil 43)

Bellik

- Süzgüji ýuwup ýa-da gaýtadan ulanyp bolmaýar.
- Süzgüçleri çalyşmazdan ozal elmydama howany sowadyjyny öçüriň we onuň dürtgüjini elektrik rozetkasyndan aýryň.

Süzgüjiň ýagdaýy barada duýduryş çyrasy	Şuny berjaý ediň
Ekranda A3 görkezilýär we süzgüji çalyşmak barada duýduryş çyrasy ýanyp-öçýär.	NanoProtect süzgüji Seriýa 3 çalşyryň (FY1410)
Ekranda C7 görkezilýär we süzgüji çalyşmak barada duýduryş çyrasy ýanyp-öçýär.	NanoProtect işjeň kömür süzgüjini çalşyryň (FY1413)

1 Ulanylan süzgüçleri enjamdan aýryň (Şekil 44).

Türkmençe

Bellik

- Süzgüjiň hapa ýüzüne eliňizi degirmäň ýa-da süzgüçleri ysgamaň, sebäbi olarda howadan ýygnalan hapalaýjylar bolup biler.
- Ulanylan süzgüçleri zyňanyňyzdan soň elleriňizi ýuwuň.

2 Ähli gaplaýyş materiallaryny süzgüçden aýryň (Şekil 6).

3 Täze süzgüçleri enjama dakyň (Şekil 7).

4 NanoProtect sügzüjiniň hyzmat ömrüni hasaplaýjyny nol etmek üçin 🕒 3 sekuntlap basyp saklaň.

NanoCloud pyrlanýan çyglandyryjy peltesini çalyşmak

Süzgüjiň ýagdaýy barada duýduryş çyrasy	Şuny berjaý ediň
Ekranda F1 görkezilýär we süzgüji çalyşmak barada duýduryş çyrasy ýanyp-öçýär (Şekil 45).	NanoCloud pyrlanýan çyglandyryjy peltesini çalyşmak

1 Peltäniň tekerini peltäniň söýgedinden aýryň (Şekil 38).

2 Tekeriň beýleki tarapyndaky okuň boltuny tutuň we peltäni tekerden aýyrmak üçin ony sagadyň aýlanýan ugrunyň tersine aýlaň (Şekil 46).

3 Peltäniň tekerini sökmek üçin tekeriň gyrasyndaky gulplary gowşadyň (Şekil 47).

4 Ulanylan NanoCloud pyrlanýan çyglandyryjy peltesini aýryň (Şekil 48).

5 Täze NanoCloud pyrlanýan çyglandyryjy peltesiniň ähli gaplaýyş materiallaryny aýryň (Şekil 12).

6 Täze NanoCloud pyrlanýan çyglandyryjy peltesini peltäniň tekerine ýerleşdiriň, soňra peltäniň tekerindäki gulplary berkidiň (Şekil 49).

7 Peltäniň tekerini peltäniň söýgediniň üstüne ýerleşdiriň (Şekil 13).

Bellik

- Peltäniň tekerini peltäniň söýgediniň üstüne ýerleşdireniňizde peltäniň tekerindäki çykyndylaryň degişli gädiklere düşendigine göz ýetiriň.

8 Suw tekjesini we suw gabyny gaýtadan enjama ýerleşdiriň (Şekil 14).

9 NanoCloud pyrlanýan çyglandyryjy peltesiniň hyzmat ömrüni hasaplaýjyny nol etmek üçin 🕒 3 sekuntlap basyp saklaň.

7 Meseleleri anyklamak we çözmek

Bu bölümde enjamda öňüňize çykyp biljek umumy meseleler gysgaça berilýär. Meseläni aşakda berlen maglumatlar bilen çözüp bilmeseňiz, ýurduňyzdaky Müşderiler bilen işleşmek boýunça merkeze ýüz tutuň.

Mesele	Ähtimal çözgüdi
Enjam elektrik rozetkasyna dakylandygyna garamazdan işlemeýär.	• Süzgüji çalşyrmak barada duýduryş çyrasynyň ýanyp-öçüp durandygyna garamazdan, NanoProtect süzgüjini çalyşmansyňyz, onuň netijesinde enjam indi gulplanypdyr. Şeýle bolsa, süzgüji çalşyryň we süzgüjiň hyzmat ömrüni hasaplaýjyny nol ediň. • Suw guýmalydygy barada duýduryş çyrasy ýanyp-öçýär. Suw gabynyň göwnejaý dakylandygyna we suw gabynda ýeterlik suwuň bardygyna göz ýetiriň.
Enjam açylandygyna garamazdan işlemeýär.	• Enjam işleýär, ýöne düwmelere basylanda olar jogap bermeýär. Çaga gulpunyň açyk däldigini barlaň.
NanoCloud pyrlanýan çyglandyryjy peltesinde käbir ak çökündiler bar.	• Ak çökündilere joş diýilýär we olar suwdaky minerallardan ybarat bolýar. NanoCloud pyrlanýan çyglandyryjy peltedäki joş çyglandyryşyň netijeliligine täsir edýär, emma ol siziň saglygyňyza zyýan ýetirmeýär. Ulanyjy gollanmasyndaky arassaçylyk boýunça gözükdirijileri ýerine ýetiriň.
Howa çykalgasyndan howa çykmaýar.	• Enjamy elektrik üpjünçilik çeşmesine dakyň we ony açyň.
Howa çykalgasyndan gelýän howa akymy ozalkysyndan ep-esli pes.	• Deslapky süzgüç hapa. Deslapky süzgüji arassalaň (“Arassalamak” bölümine serediň). • NanoProtect süzgüjiniň ähli gaplaýyş materiallaryny aýrandygyňyza göz ýetiriň.
Howany arassalaýjynyň uzak wagtlap işläp durandygyna garamazdan howanyň hili gowulanmaýar.	• Gaplaýyş materiallarynyň süzgüçlerden aýrylandygyny barlaň. • Süzgüçlerden biri howany arassalaýja dakylmandyr ýa-da süzgüç nädogry dakylypdyr. Iň içdäki süzgüçden başlap ähli süzgüçleriň şu tertip boýunça göwnejaý dakylandygyna göz ýetiriň: 1) NanoProtect süzgüji Seriýa 3 (**FY1410**); 2) NanoProtect işjeň kömür süzgüji (**FY1413**); 3) deslapky süzgüç. • Howanyň hiliniň datçigi çygly. Howanyň hiliniň datçiginiň arassa we gurudygyna göz ýetiriň (“Arassalamak” bölümine serediň).
Çyglylygyň niýetlenilýän derejesine ýetmeklik uzak wagt alýar.	• NanoCloud tehnologiýasy göze görünmeýän suw buguny otagyňyzda deň ýaýradýar. Gurak howa şertlerinde çyglandyryjy enjamdan çykýan çygy diwarlar, mebeller we otagyňyzdaky beýleki närseler özlerine siňdirýär. Daşarky gurak howa bilen howalandyryş hem çyglylygyň niýetlenilýän derejesine ýetmek üçin zerur wagty uzadýar. Çyglandyryş we arassalaýyş işiniň netijeliligini laýyklamak üçin enjamyň ulanylýan wagtynda gapylary we äpişgeleri ýapmak maslahat berilýär.
Enjamdan suwuň bugunyň çykýanyny göremok. Ol işleýärmi?	• Bug iňňän ýuka bolsa, ol göze görünmeýär. Enjamda NanoCloud çyglandyryş tehnologiýasy bolup, ol suw buguny emele getirmezden howa çykalgasyndan saglyga peýdaly çygly howany çykarýar. Şol sebäpli bugy görüp bilmeýärsiňiz.

Mesele	Ähtimal çözgüdi
Enjamdan birgeňsi ys çykýar.	• Enjamy birinji gezek ulananyňyzda ondan plastmassanyň ysy çykýar. Bu adaty ýagdaýdyr. Emma, hatda süzgüçleri aýrylanynda hem enjamdan ýanyk ysy çykýan bolsa, Philips dileriňize ýa-da ygtyýarly Philips hyzmat ediş merkezine ýüz tutuň. • Süzgüç birneme ulanylandan soň ys çykaryp biler, sebäbi ol binanyň içindäki howany özüne siňdirýär. Süzgüji aýryň we ony birnäçe sagatlap günüň göni şöhlesiniň düşýän we howanyň çalşyp durýan ýerinde goýuň. Gaýtadan ýerine dakyň we täzeden ulanmaga synanyşyň. Ys aýrylmasa, süzgüji çalşyryň.
Enjamdan güýçli galmagal çykýar.	• Süzgüçleriň ähli gaplaýyş materiallaryny aýyrmansyňyz. Ähli gaplaýyş materiallaryny aýrandygyňyza göz ýetiriň. • Ýelpewajyň tizligini has pes tizlige üýtgediň.
Süzgüji çalyşdym, emma enjam henizem süzgüji çalyşmalydygymy görkezýär.	• Ähtimal, Taýmer/Nol ediş düwmesine ◷ dogry basan dälsiňiz. Enjamy toga dakyň, enjamy açmak üçin ⏻ basyň we Taýmer/Nol ediş düwmesini ◷ 3 sekuntlap basyp saklaň.
Ekranda "E1", "E2", "E3", "E4" ýa-da "E5" näsazlyk kody görkezilýär.	• Enjamda näsazlyk bar. Ýurduňyzdaky Müşderiler bilen işleşmek boýunça merkeze ýüz tutuň.
Wi-Fi gurnamasy şowsuz.	• Arassalaýjy enjamyňyzyň birigen routeri iki ýygylykda işleýän bolsa we ol häzirki wagtda 2.4Ghz ulgamyna birikmeýän bolsa, şol bir routerdäki başga bir zolaga (2.4Ghz) geçiriň we arassalaýjyňyzy jübütlemäge gaýtadan synanyşyň. 5Ghz ulgamlary goldanylmaýar. • Internet tassyklaýyş ulgamlary goldanylmaýar. • Arassalaýjy enjamyň Wi-Fi routeriniň signallarynyň tutýan çägindedigine göz ýetiriň. Howany arassalaýjyny Wi-Fi routeriniň has ýakynynda ýerleşdirmäge synanyşyp bilersiňiz. • Ulgamyň adynyň dogrudygyny barlaň. Ulgamyň adynda baş we setir harplar möhümdir. • Wi-Fi parolynyň dogrudygyny barlaň. Parolda baş we setir harplar möhümdir. • "Wi-Fi birikmesini nol etmek" bölüminde berlen gözükdirijiler bilen gurnamaga täzeden synanyşyň. • Wi-Fi birikmesi elektromagnit ýa-da beýleki galtaşmalar tarapyndan kesilip bilner. Enjamy galtaşmalara ýol açyp biljek beýleki elektron enjamlardan uzakda saklaň. • Mobil enjamyň uçar tertibinde däldigini barlaň. Wi-Fi ulgamyna birigeniňizde uçar tertibiniň öçürilendigine göz ýetiriň. • Meseleleri anyklamak we çözmek barada giňişleýin hem-de täze maslahatlar üçin Programmanyň kömek bölümine seredip.

8 Kepillik we goldaw

Versuni bu məhsulu satın aldıqdan sonra iki il zəmanət təqdim edir. Səhv istifadə və ya zəif texniki qulluq nəticəsində qüsur yaranarsa, bu zəmanət etibarlı deyil. Bizim zəmanətimiz qanuna uyğun olaraq istehlakı kimi hüquqlarınıza təsir göstərmir. Daha ətraflı məlumat əldə etmək və ya zəmanətlə bağlı müraciət etmək üçün www.philips.com/support saytına daxil olun.

Ätiýaçlyk şaýlary ýa-da kömekçi enjamlary sargyt etmek

Bir şaýy çalşyrmaly bolsaňyz ýa-da goşmaça bir şaý almak isleseňiz. Ýerli Philips dileriňize baryň ýa-da şu salga giriň www.philips.com/support. Şaýlary almakda mesele ýüze çyksa, ýurduňyzdaky Philips Müşderiler bilen işleşmek boýunça merkezine ýüz tutuň.

9 Beýanlar

Elektromagnit meýdançalar (EMF)

Şu enjam elektromagnit meýdanlara sezewar bolmak boýunça degişli standartlara we düzgünnamalara gabat gelýär.

Zibile zyňmak

Şu nyşan bu önümi adaty öý hojalygy zibilleri bilen zyňmak bolmaýandygyny görkezýär (2012/19/EU)
Elektrikli we elektron önümleri aýratyn ýygnamak boýunça öz ýurduňyzyň düzgünlerini berjaý ediň. Dogry görnüşde zibile zyňmaklyk daşky gurşawa we adamyň saglygyna ýaramaz täsir ýetirýän netijeleriň öňüni almaga ýardam berýär.

Bellik

App Store Apple Inc. kompaniýasynyň hyzmat belgisi bolup durýar.
Google Play Google Inc. kompaniýasynyň söwda belgisi bolup durýar.

Ýönekeýleşdirilen ÝB Laýyklyk beýannamasy

Şunuň bilen DAP B.V. AC2729 görnüşli radio enjamynyň 2014/53/EU Düzgünnamasyna gabat gelýändigini beýan edýär. ÝB Laýyklyk beýannamasynyň doly teksti şu Internet salgysynda bar: www.philips.com.

Зміст

1 Важливо 303
Безпека 303

2 Ваш очищувач повітря 305
Огляд виробу (мал. 1) 305
Огляд елементів керування (мал. 2) 305

3 Підготовка до роботи 306
Встановлення фільтра NanoProtect 306
Підготовка до зволоження 306
З’єднання Wi-Fi 307

4 Використання пристрою 308
Значення кольорів індикатора якості повітря 308
Увімкнення та вимкнення 308
Налаштування рівня вологості 309
Перемикання режиму роботи 309
Використання функції регулювання підсвітки 309
Перемикання режиму відображення 309
Змінення автоматичного режиму 310
Зміна швидкості вентилятора 310
Налаштування таймера 310
Налаштування функції блокування від дітей 311
Рівень води 311

5 Чищення 311
Графік чищення 311
Чищення корпусу пристрою 311
Чищення датчика якості повітря 312
Чищення резервуара для води, лотка для води та поворотної мембрани зволоження NanoCloud 312
Чищення фільтра попереднього очищення 313
Видалення накипу з поворотної мембрани зволоження NanoCloud 313

6 Заміна фільтра і мембрани 314
Пояснення щодо функції блокування для здорового повітря 314
Заміна фільтра NanoProtect (мал. 43) 314
Заміна поворотної мембрани зволоження NanoCloud 315

7 Усунення несправностей 316

8 Гарантія та підтримка 318
Замовлення частин та аксесуарів 318

9 Повідомлення 318
Електромагнітні поля (ЕМП) 318
Переробка 318
Примітка 318
Спрощена декларація про відповідність 318

1 Важливо

Безпека

Перед тим як використовувати пристрій, уважно прочитайте цей посібник користувача та зберігайте його для майбутньої довідки.

Небезпечно

- Щоб запобігти ураженню електричним струмом та/чи виникненню пожежі, уникайте потрапляння води чи іншої рідини або займистого засобу для чищення у пристрій.
- Щоб запобігти ураженню електричним струмом та/чи виникненню пожежі, не мийте пристрій водою чи іншою рідиною або (займистим) миючим засобом.
- Не розпилюйте навколо пристрою жодних займистих матеріалів, наприклад засобів від комах чи пахучих речовин.
- Вода з резервуара непридатна до пиття. Не пийте цю воду та не використовуйте її для годування тварин чи поливання рослин. Коли спорожняєте резервуар для води, виливайте воду в каналізацію.

Попередження

- Майте на увазі, що високий рівень вологості може стимулювати ріст біологічних організмів в навколишньому середовищі.
- Не дозволяти області навколо зволожувача ставати вологою або вологою. Якщо виникає вогкість, поверніть вихідний сигнал зволожувача донизу. Якщо вихідний об'єм зволожувача не можна повернути, періодично використовуйте зволожувач. Не допускайте абсорбуючих матеріалів, таких як килимки, штори, штори або скатертини, щоб стати вологою.
- Ніколи не залишайте воду у резервуарі, коли пристрій не використовується.
- Перед тим, як зберігати, спорожніть і почистіть зволожувач. Перед наступним використанням почистіть зволожувач.
- Перед тим як під’єднувати пристрій до мережі, перевірте, чи збігається напруга, вказана на бічній панелі пристрою, із напругою у мережі.
- Якщо шнур живлення пошкоджено, для уникнення небезпеки його необхідно замінити у компанії Philips, звернувшись до сервісного центру, уповноваженого Philips, або фахівців із належною кваліфікацією.
- Не використовуйте пристрій, якщо штекер, шнур живлення чи сам пристрій пошкоджено.
- Цим пристроєм можуть користуватися діти віком від 8 років або більше чи особи із послабленими фізичними відчуттями або розумовими здібностями, чи без належного досвіду та знань, за умови, що користування відбувається під наглядом, їм було проведено інструктаж щодо безпечного користування пристроєм та їх було повідомлено про можливі ризики.
- Не дозволяйте дітям виконувати чищення та догляд без нагляду дорослих.
- Дорослі повинні стежити, щоб діти не бавилися пристроєм.
- Не блокуйте вхідний та вихідний отвори для повітря, наприклад, розмістивши предмети на вихідному отворі чи перед вхідним отвором.
- Стандартний інтерфейс Wi-Fi на базі 802.11b/g/n на 2,4 ГГц із максимальною вихідною потужністю 31,62 мВт EIRP.

Увага!

- Цей пристрій не заміняє належну вентиляцію, звичайне вакуумне прибирання чи витяжку або вентилятор під час приготування їжі.
- У разі ненадійного з’єднання розетки, яка використовується для живлення пристрою, штекер пристрою нагрівається. Вставляйте пристрій у правильно під'єднану розетку.
- Ставте і використовуйте пристрій на сухій, стійкій, рівній і горизонтальній поверхні.
- Залишайте щонайменше 20 см вільного місця за пристроєм і з обох його сторін, а також щонайменше 30 см вільного місця над ним.
- Не ставте нічого зверху на пристрій.
- Не ставте пристрій безпосередньо під кондиціонером для запобігання скапуванню конденсату на нього.

- Перед тим як вмикати пристрій, перевірте, чи правильно встановлено всі фільтри.
- Використовуйте лише оригінальні фільтри Philips, призначені для цього пристрою. Не використовуйте інших фільтрів.
- Оберігайте пристрій (зокрема, вхідні та вихідні отвори для повітря) від ударів важкими предметами.
- Для запобігання травмуванню чи збою у роботі пристрою не вставляйте пальці чи інші предмети у вихідний чи вхідний отвори для повітря.
- Не використовуйте цей пристрій у приміщенні після застосування димових засобів від комах, а також у місцях із залишками мастила, запахами від кадіння чи хімічними випарами.
- Не використовуйте пристрій біля газових пристроїв, обігрівачів чи камінів.
- Завжди від'єднуйте пристрій від електромережі після використання та перед наповненням водою, чищенням або іншим доглядом.
- Не використовуйте пристрій у приміщенні з сильними перепадами температури.
- Для запобігання утворенню перешкод ставте пристрій на відстані принаймні 2 м від електропристроїв, які використовують радіохвилі (наприклад, телевізори, радіоприймачі та годинники з радіоуправлінням).
- Якщо пристрій не використовувати тривалий час, на фільтрах можуть розмножитися бактерії. Перевіряйте фільтри після тривалої перерви. Якщо фільтри дуже брудні, замініть їх (див. розділ "Заміна фільтра і мембрани").
- Пристрій призначено виключно для побутового використання за нормальних умов експлуатації.
- Не використовуйте пристрій у вологих середовищах чи в середовищах із високою температурою повітря, наприклад у ванній кімнаті, убиральні чи кухні.
- Пристрій не усуває чадний газ (CO) та радон (Rn). Його неможливо використовувати як захисний пристрій у разі горіння і викиду небезпечних хімічних речовин.
- Наповнюйте резервуар для води лише холодною водою з-під крана. Не використовуйте ґрунтову чи гарячу воду.
- Не наповнюйте резервуар для води жодними іншими речовинами, ніж вода. Не наповнюйте резервуар для води пахучими речовинами.
- Якщо Ви не плануєте користуватися функцією зволоження тривалий час, почистіть резервуар для води та лоток для поворотної мембрани зволоження NanoCloud і висушіть на повітрі поворотну мембрану зволоження NanoCloud.
- Якщо потрібно перемістити пристрій, спочатку від'єднайте його від мережі. Потім спорожніть або вийміть резервуар та лоток для води. Перенесіть пристрій в горизонтальному положенні, тримаючи за ручки з обох його сторін.
- Під час наповнення та чищення від'єднуйте пристрій від мережі.

2 Ваш очищувач повітря

Вітаємо вас із покупкою та ласкаво просимо до клубу Philips!
Щоб у повній мірі користуватися підтримкою, яку пропонує Philips, зареєструйте свій виріб на веб-сайті www.philips.com/welcome.
Очищувач повітря Philips освіжає та зволожує повітря у будинку для здоров'я Вашої сім'ї. Він пропонує вдосконалену систему випаровування з технологією NanoCloud, використовуючи спеціальний фільтр для зволоження, який додає молекули H2O до сухого повітря і робить його здоровим та вологим без утворення водяного пилу. Його фільтр для зволоження затримує бактерії, кальцій та інші частинки з води. Він робить повітря у домі чистим та зволоженим. Більше жодного сухого повітря взимку або через кондиціонер.
Перед тим як використовувати пристрій, уважно прочитайте цей посібник користувача та зберігайте його для майбутньої довідки.

Огляд виробу (мал. 1)

A	Панель керування
B	Резервуар для води
C	Тримач мембрани
D	Резервуар для води
E	Однонаправлені колеса
F	Коліщатко для мембрани
G	Поворотна мембрана зволоження NanoCloud (**FY2425**)
H	Задня кришка
I	Фільтр попереднього очищення
J	Фільтр NanoProtect з активованим вугіллям (**FY1413**)
K	Фільтр NanoProtect серії 2 (**FY1410**)
L	Датчик якості повітря
M	Вихідний отвір

Огляд елементів керування (мал. 2)

Кнопки керування

	Кнопка увімкнення/вимкнення
	Кнопка блокування від дітей
	Кнопка автоматичного режиму
	Кнопка швидкості вентилятора
	Кнопка налаштування вологості
	Кнопка регулювання підсвітки
	Кнопка увімк./вимк. режиму "2-в-1"
	Кнопка таймера/скидання

Індикаторна панель

	Режим сну
	Автоматичний режим
	Режим усунення алергенів
	Режим ЛИШЕ очищення
	Режим "2-в-1"
	Попередження про заміну фільтра
	Попередження про наповнення води
	Попередження про чищення фільтра попереднього очищення і мембрани
PM2.5	Відображення PM2.5
IAI	Відображення індексу кімнатних алергенів
	Індикатор Wi-Fi

Українська

3 Підготовка до роботи

Встановлення фільтра NanoProtect

Перед тим як використовувати пристрій, зніміть весь пакувальний матеріал із фільтра та встановіть його у пристрій, як це описано нижче:

Примітка

- Слідкуйте, щоб сторона з етикеткою була спрямована до Вас.

1 Потягніть верхню частину задньої панелі до себе, щоб від'єднати її від пристрою (мал. 3).
2 Натисніть фіксатор донизу і потягніть фільтр попереднього очищення до себе (мал. 4).
3 Вийміть усі фільтри (мал. 5).
4 Зніміть із фільтра NanoProtect весь пакувальний матеріал (мал. 6).
5 Вставте фільтр NanoProtect назад у пристрій (мал. 7).
6 Щоб вставити фільтр попереднього очищення назад у пристрій, встановіть фільтр попереднього очищення спочатку в нижню частину пристрою, а потім посуньте фіксатори вгорі фільтра до пристрою (мал. 8).
7 Щоб встановити задню кришку на місце, спочатку встановіть панель на низ пристрою, а потім штовхніть верх панелі до пристрою (мал. 9).

Підготовка до зволоження

1 Вийміть резервуар для води (мал. 10).
2 Підніміть лоток для води догори і вийміть його, тримаючи горизонтально (мал. 11).
3 Зніміть весь пакувальний матеріал із поворотної мембрани зволоження NanoCloud (мал. 12).

Примітка

- Мембрану зволоження встановлено на коліщатко для мембрани при покупці.

4 Встановіть коліщатко для мембрани на тримач мембрани (мал. 13).

Примітка

- Встановлюючи коліщатко для мембрани на тримач мембрани, слідкуйте, щоб виступи на коліщатку для мембрани заходили у відповідні пази.

5 Вставте резервуар для води назад у пристрій (мал. 14).
6 Поверніть верхню кришку резервуара для води проти годинникової стрілки, щоб відкрутити її (мал. 15).
7 Наповніть резервуар для води холодною водою з-під крана (мал. 16).
8 Поверніть верхню кришку за годинниковою стрілкою, щоб надійно зафіксувати її на резервуарі для води (мал. 17).
9 Вставте резервуар для води назад у пристрій (мал. 18).

З’єднання Wi-Fi

Налаштування з’єднання Wi-Fi вперше

1 Завантажте і встановіть додаток Philips "**Air+**" із магазину **App Store** або **Google Play.**

2 Вставте штекер очищувача повітря у розетку і натисніть ⏻, щоб увімкнути очищувач повітря.
   ↳ Індикатор Wi-Fi блимає оранжевим світлом перший раз.

3 Смартфон або планшет має бути підключено до мережі Wi-Fi.

4 Запустіть додаток "**Air+**" та клацніть "**Під’єднати новий пристрій**" або натисніть кнопку "**+**" вгорі екрана. Виконайте вказівки на екрані, щоб під’єднати очищувач повітря до Вашої мережі.

5 Після успішного з’єднання в пару та підключення індикатор Wi-Fi засвітиться білим світлом. Якщо з’єднати пристрої в пару не вдасться, читайте розділ "Усунення несправностей" або розділ довідки у додатку "**Air+**" для отримання розширених та актуальних порад з усунення несправностей.

Примітка

- Така вказівка дійсна лише у разі налаштування очищувача повітря вперше. Якщо мережу змінено або потрібно знову виконати налаштування, див. розділ "Скидання з’єднання Wi-Fi" на стор. 307.
- Якщо потрібно підключити до смартфону або планшета більше одного очищувача повітря, це треба робити послідовно. Завершіть налаштування одного очищувача повітря, перш ніж вмикати інший очищувач повітря.
- Відстань між Вашим смартфоном або планшетом та очищувачем повітря має становити не більше 10 м без будь-яких перешкод.

Скидання з’єднання Wi-Fi

Примітка

- Це стосується лише ситуації зміни стандартної мережі, до якої підключено очищувач.
- У разі зміни стандартної мережі потрібно скинути з’єднання Wi-Fi.

1 Вставте штекер очищувача повітря у роз’єм для кабелю живлення і натисніть ⏻, щоб увімкнути очищувач повітря.

2 Натисніть одночасно ⏻ та 🔒 протягом 3 секунд, поки не пролунає звуковий сигнал.
   ↳ Очищувач повітря переходить у режим з’єднання в пару.
   ↳ Індикатор Wi-Fi блимає оранжевим світлом.

3 Виконайте кроки 4-5 у розділі "**Налаштування з’єднання Wi-Fi вперше**".

Українська

4 Використання пристрою

Значення кольорів індикатора якості повітря

Рівень PM2.5	Колір індикатора якості повітря	Рівень якості повітря
≤12	Блакитний	Хороший
13–35	Блакитний–пурпуровий	Задовільний
36–55	Пурпуровий–червоний	Поганий
>55	Червоний	Дуже поганий

Після увімкнення пристрою індикатор якості повітря автоматично вмикається і починає засвічуватися послідовно усіма кольорами. Незабаром датчики якості повітря виберуть колір, який відповідатиме якості зовнішнього повітря.

PM2.5

Технологія розпізнавання **AeraSense** точно виявляє та швидко реагує навіть на найменші зміни часток у повітрі. Повідомлення про рівень часточок PM2.5 у реальному часі надає Вам впевненості. Більшість кімнатних забруднювачів повітря підпадають під визначення PM2.5, що позначає забруднюючі речовини у повітрі розміром менше 2,5 мікрометра. Типовими кімнатними джерелами дрібних часток у повітрі є тютюновий дим, готування їжі, горіння свічок. Деякі бактерії та найменші спори цвілі, алергени домашніх тварин та алергенні часточки пилових кліщів також підпадають під визначення PM2.5.

IAI

Датчик **AeraSense** професійного класу визначає рівень алергенів у повітрі в приміщенні та відображає відповідний потенційний ризик за допомогою цифр від 1 до 12. 1 відповідає повітрю найкращої якості.

Увімкнення та вимкнення

1 Вставте штекер у розетку.
   ↳ Пристрій видає звукові сигнали.

2 Натисніть ⏻ щоб вимкнути пристрій.
   ↳ Пристрій за замовчуванням працює в режимі "2-в-1", відображаючи на екрані 🏠.
   ↳ Коли пристрій нагрівається, на екрані відображається індикація "---". Після вимірювання лише обсягу твердих часточок у повітрі пристрій за замовчуванням показує рівень PM2.5 і працює в автоматичному режимі.
   ↳ Після вимірювання якості повітря протягом приблизно 30 секунд, датчик якості повітря автоматично вибирає відповідний колір індикатора якості повітря.

3 Торкніться та утримуйте ⏻ протягом 3 секунд, щоб вимкнути пристрій.

Примітка

- Після вимкнення за допомогою кнопки "увімк./вимк." ⏻, якщо штекер залишатиметься у розетці, пристрій працюватиме з попередніми налаштуваннями, коли його знову ввімкнути.

Налаштування рівня вологості

1 Кілька разів торкніться кнопки вологості, щоб налаштувати потрібну вологість повітря на 40%, 50%, 60% або "- -" (мал. 19).

Примітка

- Якщо вибрати рівень вологості "- -", пристрій подовжуватиме зволожувати приміщення, доки не буде досягнуто рівня відносної вологості 70%.

Примітка

- Коли буде досягнуто потрібного рівня вологості, коліщатко для мембрани перестане обертатися. Воно почне обертатися знову, коли рівень вологості впаде нижче потрібного рівня.
- Щоб швидко збільшити рівень вологості, можна вибрати більшу швидкість вентилятора.

Перемикання режиму роботи

Цей пристрій має два режими роботи: режим ЛИШЕ очищення і режим "2-в-1".

1 Торкніться кнопки вибору режиму, щоб перейти до режиму ЛИШЕ очищення (мал. 20).
   ↳ На екрані відображається, коли пристрій працює в режимі ЛИШЕ очищення.

2 Торкніться кнопки вибору режиму ще раз, щоб перейти до режиму "2-в-1" (мал. 21).
   ↳ На екрані відображається, коли пристрій працює в режимі "2-в-1".
   ↳ На екрані за замовчуванням відображається поточний рівень вологості.

Примітка

- Рівень вологості відображатиметься на екрані протягом 3 секунд, а потім на екрані з'явиться найвищий рівень IAI або PM2.5, якщо котрийсь із них є незадовільним.

Використання функції регулювання підсвітки

За допомогою кнопки регулювання підсвітки можна за потреби ввімкнути або вимкнути індикатор якості повітря, дисплей та індикатор функцій.

1 Якщо торкнутися кнопки регулювання підсвітки один раз, яскравість індикатора якості повітря зменшиться.

2 Якщо торкнутися кнопки регулювання підсвітки ще раз, індикатор якості повітря і панель дисплея буде вимкнено.

3 Щоб знову ввімкнути всі індикатори, торкніться кнопки регулювання підсвітки третій раз.

Перемикання режиму відображення

Пристрій має три режими відображення: режим відображення PM2.5, режим відображення індексу кімнатних алергенів (IAI) та режим відображення рівня вологості.

Примітка

- За замовчуванням пристрій працює у режимі відображення PM2.5.

1 Натисніть та утримуйте кнопку протягом 3 секунд, щоб перейти до екрана відображення IAI (мал. 22).
   ↳ На екрані відображаються індикатор IAI та фактичний рівень IAI.

2 Натисніть та утримуйте кнопку протягом 3 секунд вдвічі, щоб перейти до екрана відображення актуального рівня вологості (мал. 23).

3 Натисніть та утримуйте кнопку протягом 3 секунд, щоб перейти до екрана відображення PM2.5 (мал. 24).
   ↳ На екрані відображаються індикатор PM2.5 і фактичний рівень PM2.5.

Українська

Примітка

- Рівень вологості відображатиметься на екрані протягом 3 секунд, а потім на екрані з’явиться найвищий рівень IAI або PM2.5, якщо котрийсь із них є незадовільним.

Змінення автоматичного режиму

Можна вибрати автоматичний режим (Ⓐ), режим усунення алергенів (❀) та режим сну (SL).

Автоматичний режим

В автоматичному режимі пристрій вибирає швидкість вентилятора відповідно до вологості та якості повітря в приміщенні.

- Натисніть кнопку швидкості вентилятора Ⓐ, щоб вибрати автоматичний режим (мал. 25).
  - ↳ На екрані відображається індикація автоматичного режиму (A) та Ⓐ.
  - ↳ За замовчуванням пристрій працює в автоматичному режимі.

Режим усунення алергенів

Надчутливий режим усунення алергенів реагує навіть на невелику зміну рівня алергенів у навколишньому повітрі.

- Торкніться кнопки автоматичного режиму Ⓐ, щоб вибрати режим усунення алергенів (мал. 26).
  - ↳ На екрані відображається індикація автоматичного режиму (A) та ❀.

Режим сну (SL)

У режимі сну очищувач повітря працює тихо із дуже низькою швидкістю.

- Торкніться кнопки автоматичного режиму Ⓐ, щоб вибрати режим сну (SL) (мал. 27).
  - ↳ На екрані відображається індикація режиму сну (SL) та ☾.

Примітка

- Якщо протягом однієї хвилини не натиснути жодної кнопки, усі індикатори згаснуть, крім ☾.
- Індикатори можна ввімкнути вручну, торкнувшись будь-яких кнопок.

Зміна швидкості вентилятора

Вентилятор може працювати з різною швидкістю.

Вручну

- Кілька разів торкніться кнопки швидкості вентилятора ✇, щоб вибрати потрібну швидкість (**1**, **2** або **3**) (мал. 28).

Турбо (t)

У турборежимі очищувач повітря працює з найвищою швидкістю.

- Торкніться кнопки швидкості вентилятора ✇, щоб вибрати турборежим (t) (мал. 29).

Налаштування таймера

За допомогою таймера пристрій можна налаштувати на роботу протягом встановленого часу. Коли встановлений час закінчиться, пристрій автоматично вимкнеться.

- Щоб вибрати потрібну кількість годин роботи пристрою, кілька разів торкніться кнопки таймера/скидання ◷ (мал. 30).
  - ↳ Таймер можна налаштувати на 1–12 годин.
- Щоб вимкнути функцію таймера, торкайтеся кнопки таймера/скидання ◷ кілька разів, поки на екрані не відобразиться індикація "---".

Налаштування функції блокування від дітей

1 Щоб увімкнути функцію блокування від дітей, торкніться та утримуйте кнопку блокування від дітей протягом 3 секунд (мал. 31).
   ↳ На екрані відображається L протягом 3 секунд.
   ↳ Коли ввімкнено функцію блокування від дітей, усі інші кнопки не працюють.

2 Щоб вимкнути функцію блокування від дітей, знову торкніться та утримуйте кнопку блокування від дітей протягом 3 секунд (мал. 32).
   ↳ На екрані відображається UL протягом 3 секунд.

Рівень води

Рівень води в резервуарі для води можна побачити через покажчик рівня води на резервуарі для води.
Коли в резервуарі недостатньо води, засвічується індикатор наповнення резервуара для води, повідомляючи про необхідність його наповнення (мал. 33).

Примітка

- Коли вода в резервуарі для води закінчиться, коліщатко для мембрани перестане обертатися. Коли резервуар для води буде наповнено водою, коліщатко для мембрани почне знову обертатися.

5 Чищення

Примітка

- Перед чищенням завжди від'єднуйте пристрій від електромережі.
- У жодному разі не занурюйте пристрій у воду чи іншу рідину.
- Не чистіть жодну частину пристрою абразивними, їдкими чи займистими засобами для чищення, наприклад відбілювачем чи спиртом.
- Можна мити лише фільтр попереднього очищення та поворотну мембрану зволоження NanoCloud. Фільтр NanoProtect не можна мити та чистити за допомогою вакууму.

Графік чищення

Частота	Спосіб чищення
За необхідності	Витирайте поверхню пристрою м'якою сухою ганчіркою
Щотижня	Споліскуйте резервуар для води, лоток для води та поворотну мембрану зволоження NanoCloud.
Коли індикатор чищення світиться, а на екрані відображається F0.	Почистіть фільтр попереднього очищення
	Регулярно видаляйте накип із поворотної мембрани зволоження NanoCloud за допомогою води з білим оцтом (5% розчин оцтової кислоти) або води з лимонною кислотою.

Чищення корпусу пристрою

Регулярно чистіть внутрішню й зовнішню частини корпуса пристрою для запобігання накопиченню пилу.

1 М'якою сухою ганчіркою витріть пил на корпусі пристрою.

2 Протріть отвір виходу повітря м'якою сухою ганчіркою.

Українська

Чищення датчика якості повітря

Для оптимальної роботи очищувача чистьте датчик якості повітря кожні 2 місяці. У разі використання очищувача в запиленому середовищі чистіть їх частіше.

Примітка

- Якщо рівень вологості в кімнаті дуже високий, на сенсорі якості повітря може з'явитися конденсат. Через це індикатор якості повітря може повідомляти про те, що якість повітря погана, хоча насправді вона добра. У такому разі потрібно почистити сенсор якості повітря чи скористатися одним із ручних налаштувань швидкості.

1 Прочистьте вхідний та вихідний отвори датчика якості повітря м’якою щіткою (мал. 34).
2 Відкрийте кришку датчика якості повітря (мал. 35).
3 Трохи змоченим ватним тампоном почистіть датчик якості повітря та вхідний і вихідний отвори для пилу (мал. 36).
4 Витріть їх сухим ватним тампоном.
5 Встановіть на місце кришку датчика якості повітря (мал. 37).

Чищення резервуара для води, лотка для води та поворотної мембрани зволоження NanoCloud

Примітка

- Чистіть резервуар для води, лоток для води та поворотну мембрану зволоження NanoCloud щотижня для належного гігієнічного стану.

1 Вийміть резервуар для води (мал. 10).
2 Підніміть лоток для води догори і вийміть його, тримаючи горизонтально (мал. 11).
3 Зніміть коліщатко для мембрани з тримача мембрани (мал. 38).
4 Сполощіть резервуар для води, лоток для води та поворотну мембрану зволоження NanoCloud водою з-під крана.

Примітка

- Не знімайте поворотну мембрану зволоження NanoCloud із коліщатка під час чищення.
- Не тріть поворотну мембрану зволоження NanoCloud та не кладіть її під прямі сонячні промені.
- За потреби чистіть резервуар для води та лоток для води легким миючим засобом. У такому разі резервуар для води та лоток для води потрібно добре сполоскати.

5 Витріть зовнішню частину резервуара для води та лоток для води насухо.
6 Встановіть коліщатко для мембрани на тримач мембрани (мал. 13).

Примітка

- Встановлюючи коліщатко для мембрани на тримач мембрани, слідкуйте, щоб виступи на коліщатку для мембрани заходили у відповідні пази.

7 Вставте резервуар для води назад у пристрій (мал. 14).
8 Вставте резервуар для води назад у пристрій (мал. 18).

Чищення фільтра попереднього очищення

Примітка

- Якщо фільтр попереднього очищення пошкоджений, зношений або поламаний, не використовуйте його. Відвідайте веб-сайт www.philips.com/support або зверніться до Центру обслуговування клієнтів у Вашій країні.

Стан індикатора попередження про фільтр	Виконайте наступне
На екрані відображається індикація "F0" і засвічується попередження про чищення мембрани і фільтра попереднього очищення	Чищення фільтра попереднього очищення

1 Потягніть верхню частину задньої панелі до себе, щоб від'єднати її від пристрою (мал. 3).

2 Щоб вийняти фільтр попереднього очищення, натисніть на затискач та потягніть фільтр до себе (мал. 4).

3 Помийте фільтр попереднього очищення під краном. Якщо фільтр попереднього очищення дуже брудний, за допомогою м'якої щітки зітріть пил (мал. 39).

4 Висушіть фільтр попереднього очищення на повітрі.

Примітка

- Слідкуйте, щоб фільтр попереднього очищення був повністю сухим. Якщо він ще мокрий, у ньому можуть розмножитися бактерії, що скоротить термін його експлуатації.

5 Коли фільтр попереднього очищення висохне, вставте його в задню панель (мал. 8).

6 Натисніть та утримуйте кнопку протягом 3 секунд, щоб скинути налаштування часу чищення фільтра попереднього очищення.

Видалення накипу з поворотної мембрани зволоження NanoCloud

Стан індикатора попередження про фільтр	Виконайте наступне
На екрані відображається індикація "F0" і засвічується попередження про чищення мембрани і фільтра попереднього очищення	Видаліть накип із поворотної мембрани зволоження NanoCloud (FY2425)

1 Вийміть резервуар для води (мал. 10).

2 Підніміть лоток для води догори і вийміть його, тримаючи горизонтально (мал. 11).

3 Зніміть коліщатко для мембрани з тримача мембрани (мал. 38).

4 Замочіть поворотну мембрану зволоження NanoCloud у засобі для чищення (наприклад, розведеному білому оцті, розчині лимонної кислоти) на дві години (мал. 40).

Примітка

- Використовуйте м’який або кислотний засіб для очищення
  - Білий оцет (5% розчин оцтової кислоти), змішаний із такою ж кількістю води
  - 24 г лимонної кислоти, розчиненої у 4 л води
- Якщо на фільтрі є білі відкладення (накип), сторона з білими відкладеннями має бути занурена у воду.
- Не знімайте поворотну мембрану зволоження NanoCloud із коліщатка під час видалення накипу.

5 Сполосніть поворотну мембрану зволоження NanoCloud під краном, щоб змити залишки оцту або лимонної кислоти. Під час полоскання повертайте мембрану так, щоб сполоскати передню та задню частини (мал. 41).

6 Висушіть поворотну мембрану зволоження NanoCloud на повітрі (мал. 42).

Примітка

- Не кладіть поворотну мембрану зволоження NanoCloud під прямі сонячні промені.

7 Натисніть та утримуйте кнопку протягом 3 секунд, щоб скинути налаштування часу чищення поворотної мембрани зволоження NanoCloud.

6 Заміна фільтра і мембрани

Пояснення щодо функції блокування для здорового повітря

Цей пристрій має функцію блокування для збереження повітря здоровим, яка забезпечує оптимальний стан фільтра NanoProtect і мембрани зволоження, коли пристрій працює. Коли термін експлуатації фільтра NanoProtect і мембрани зволоження майже закінчиться, почне блимати індикатор заміни, повідомляючи про потребу їх замінити.
Якщо не замінити фільтр і мембрану вчасно, пристрій перестане працювати і заблокується.

Заміна фільтра NanoProtect (мал. 43)

Примітка

- Фільтр не можна мити водою або повторно використовувати.
- Завжди вимикайте очищувач повітря і від’єднайте його від електромережі, перш ніж заміняти фільтри.

Стан індикатора попередження про фільтр	Виконайте наступне
На екрані відображається індикація "A3" і блимає індикатор заміни фільтра.	Замініть фільтр NanoProtect серії 3 (FY1410)
На екрані відображається індикація "C7" і блимає індикатор заміни фільтра.	Замініть фільтр NanoProtect із активованим вугіллям (FY1413)

1 Вийміть використані фільтри з пристрою (мал. 44).

Примітка

- Не торкайтеся гофрованої поверхні та не нюхайте фільтрів, оскільки в них накопичуються забруднюючі речовини з повітря.
- Після утилізації використаних фільтрів помийте руки.

2 Зніміть все упакування з нових фільтрів (мал. 6).

3 Вставте нові фільтри у пристрій (мал. 7).

4 Натисніть та утримуйте кнопку протягом 3 секунд, щоб скинути дані лічильника терміну експлуатації фільтра NanoProtect.

Заміна поворотної мембрани зволоження NanoCloud

Стан індикатора попередження про фільтр	Виконайте наступне
На екрані відображається індикація "F1", а індикатор заміни фільтра блимає (мал. 45).	Замініть поворотну мембрану зволоження NanoCloud

1 Зніміть коліщатко для мембрани з тримача мембрани (мал. 38).

2 Візьміть за гвинт вала з іншого боку коліщатка, поверніть його проти годинникової стрілки, щоб розблокувати мембрану з коліщатка (мал. 46).

3 Розблокуйте фіксатори на краю коліщатка один за одним, щоб зняти коліщатко для мембрани (мал. 47).

4 Вийміть використану поворотну мембрану зволоження NanoCloud (мал. 48).

5 Зніміть весь пакувальний матеріал із нової поворотної мембрани зволоження NanoCloud (мал. 12).

6 Вставте нову поворотну мембрану зволоження NanoCloud у коліщатко для мембрани і затягніть фіксатори на коліщатку для мембрани (мал. 49).

7 Встановіть коліщатко для мембрани на тримач мембрани (мал. 13).

Примітка

- Встановлюючи коліщатко для мембрани на тримач мембрани, слідкуйте, щоб виступи на коліщатку для мембрани заходили у відповідні пази.

8 Вставте лоток для води та резервуар для води назад у пристрій (мал. 14).

9 Натисніть та утримуйте кнопку протягом 3 секунд, щоб скинути налаштування часу експлуатації поворотної мембрани зволоження NanoCloud.

7 Усунення несправностей

У цьому розділі подано основні проблеми, які можуть виникнути під час використання пристрою. Якщо проблему не вдається вирішити за допомогою інформації, поданої нижче, зверніться до Центру обслуговування клієнтів у своїй країні.

Проблема	Можливе рішення
Пристрій не працює, хоча його під'єднано до електромережі.	• Блимав індикатор заміни фільтра, але Ви не замінили фільтр NanoProtect, і тепер пристрій заблоковано. У такому разі замініть фільтр і скиньте дані лічильника терміну експлуатації фільтра. • Блимає індикатор наповнення резервуара для води. Перевірте, чи правильно вставлено резервуар для води та чи в ньому достатньо води.
Пристрій не працює, навіть якщо його увімкнено.	• Пристрій працює, але кнопки не відповідають. Перевірте, чи увімкнено блокування від дітей.
На поворотній мембрані зволоження NanoCloud є білі відкладення.	• Білі відкладення – це накип, який являє собою мінерали, які містяться у воді. Накип на поворотній мембрані зволоження NanoCloud впливає на ефективність зволоження, однак не впливає на здоров'я. Дотримуйтеся інструкцій з чищення у посібнику користувача.
З вихідного отвору для повітря не виходить повітря.	• Під'єднайте пристрій до мережі та увімкніть його.
Потік повітря із вихідного отвору значно слабший, ніж раніше.	• Фільтр попереднього очищення брудний. Почистіть фільтр попереднього очищення (див. розділ "Чищення"). • Перевірте, чи з фільтра NanoProtect знято весь пакувальний матеріал.
Якість повітря не покращується, навіть якщо очищувач повітря працював тривалий час.	• Перевірте, чи з фільтрів знято пакувальний матеріал. • Один із фільтрів не встановлено в очищувач повітря або фільтр не встановлено належним чином. Упевніться, що всі фільтри встановлено в належній послідовності, починаючи із найвіддаленішого фільтра: 1) фільтр NanoProtect серії 3 (**FY1410**); 2) фільтр NanoProtect з активованим вугіллям (**FY1413**); 3) фільтр попереднього очищення. • Сенсор якості повітря мокрий. Перевірте, чи датчик якості повітря чистий і сухий (див. розділ "Чищення").
Для досягнення потрібного рівня вологості потрібно багато часу.	• Технологія NanoCloud рівномірно розподіляє невидиму водяну пару в кімнаті. Коли в кімнаті сухо, вологу зі зволожувача вбиратимуть стіни, меблі й інші предмети. Вентиляція сухого зовнішнього повітря також збільшить час досягнення потрібного рівня вологості. Щоб оптимізувати ефективність зволоження та очищення, рекомендується зачиняти двері та вікна під час використання пристрою.

Проблема	Можливе рішення
З пристрою не виходить водяна пара. Чи він працює?	• Коли краплі водяної пари дуже дрібні, їх не видно. Пристрій оснащено технологією зволоження NanoCloud, що забезпечує вихід здорового вологого повітря з вихідного отвору без утворення водяного пилу. Тому краплі водяної пари побачити неможливо.
Пристрій видає дивний запах.	• Під час перших разів використання пристрою можлива поява запаху пластмаси. Це нормально. Однак якщо з'являється запах паленого, навіть якщо вийняти фільтри з пристрою, зверніться до дилера Philips чи до сервісного центру, уповноваженого Philips. • Фільтр може видавати певний запах після використання протягом деякого часу, адже поглинає кімнатне повітря. Вийміть фільтр і поставте його під прямим сонячним світлом та біля вентиляції на кілька годин. Перевстановіть та спробуйте ще раз. Якщо запах залишається, фільтр потрібно замінити.
Пристрій надто гучно працює.	• Ви не зняли весь пакувальний матеріал із фільтрів. Перевірте, чи знято весь пакувальний матеріал. • Виберіть меншу швидкість вентилятора.
Пристрій продовжує повідомляти про необхідність заміни фільтра, хоча фільтр уже було замінено.	• Можливо, Ви неправильно натиснули та утримували кнопку таймера/скидання ◷. Під'єднайте пристрій до електромережі, торкніться ⏻, щоб увімкнути його, після чого натисніть та утримуйте кнопку таймера/скидання ◷ протягом 3 секунд.
На екрані відображається код помилки "E1", "E2", "E3", "E4" або "E5".	• Пристрій має неполадки. Зверніться до Центру обслуговування клієнтів у своїй країні.
Не вдається встановити з'єднання Wi-Fi.	• Якщо маршрутизатор, до якого під'єднано очищувач, має подвійний діапазон і на даний час не під'єднується до мережі 2,4 ГГц, переключіться на інший діапазон того ж маршрутизатора (2,4 ГГц) і спробуйте повторно виконати спарення з очищувачем. Мережі 5 ГГц не підтримуються. • Веб-автентифікація мереж не підтримується. • Перевірте, чи очищувач знаходиться у межах діапазону маршрутизатора Wi-Fi. Можна спробувати перемістити очищувач повітря ближче до маршрутизатора Wi-Fi. • Перевірте, чи правильно вказано назву мережі. Мережа розрізняє регістр символів. • Перевірте, чи правильний пароль Wi-Fi. Пароль розрізняє регістр символів. • Спробуйте знову повторити налаштування, дотримуючись інструкцій розділу "Скидання з'єднання Wi-Fi". • З'єднання Wi-Fi може перериватися електромагнітними або іншими перешкодами. Тримайте пристрій подалі від інших електропристроїв, які можуть створювати перешкоди. • Перевірте, чи мобільний пристрій не перебуває в режимі літака. Режим літака має бути вимкнено, коли Ви виконуєте підключення до мережі Wi-Fi. • Див. розширені та актуальні поради з усунення несправностей у розділі довідки в додатку.

8 Гарантія та підтримка

Versuni пропонує два роки гарантії на цей виріб після дати придбання. Ця гарантія втрачає чинність, якщо несправність виникла внаслідок неправильного використання або обслуговування пристрою. Наша гарантія не впливає на ваші законні права як споживача. Щоб отримати додаткову інформацію або скористатися гарантією, відвідайте наш вебсайт www.philips.com/support.

Замовлення частин та аксесуарів

Якщо потрібно замінити чи придбати частини до пристрою, зверніться до дилера Philips або відвідайте веб-сайт www.philips.com/support.
Якщо виникають проблеми з придбанням частин, зверніться до Центру обслуговування клієнтів Philips у своїй країні.

9 Повідомлення

Електромагнітні поля (ЕМП)

Цей пристрій відповідає чинним стандартам та правовим нормам, що стосуються впливу електромагнітних полів.

Переробка

Цей символ означає, що цей виріб не підлягає утилізації зі звичайними побутовими відходами (2012/19/EU). Дотримуйтесь правил розділеного збору електричних та електронних пристроїв у Вашій країні. Належна утилізація допоможе запобігти негативному впливу на навколишнє середовище та здоров’я людей

Примітка

App Store є знаком обслуговування корпорації Apple Inc.
Google Play є товарним знаком корпорації Google Inc.

Спрощена декларація про відповідність

справжнім DAP B.V. заявляє, що тип радіообладнання AC2729 відповідає Технічному регламенту радіообладнання. повний текст декларації про відповідність доступний на веб-сайті за такою адресою: www.philips.com.

Служба підтримки споживачів
тел.: 0-800-500-697 (дзвінки зі стаціонарних телефонів на території України безкоштовні)
для більш детальної інформації завітайте на www.philips.ua

Mundarija

1 Muhim 320
Xavfsizlik 320

2 Havo tozalagichingiz 321
Mahsulot sharhi (1 rasm) 321
Tugmalar sharhi (2 rasm) 322

3 Boshlash 322
NanoProtect filtrini o'rnatish 322
Namlashga tayyorlash 322
Wi-Fi ulanish 323

4 Jihozdan foydalanish 324
Havo sifati chirog'i haqida 324
Yoqish va o'chirish 324
Namlik darajasini sozlash 324
Ishlash rejimini almashtirish 325
Chiroqni qorong'ilashtirish funksiyasidan foydalanish 325
Displey rejimini almashtirish 325
Avto rejimi sozlamalarini o'zgartirish 325
Ventilyator tezligini o'zgartirish 326
Taymerni sozlash 326
Bolalardan himoyalash qulfini sozlash 326
Suv miqdori 326

5 Tozalash 327
Tozalash jadvali 327
Jihozning korpusini tozalash 327
Havo sifati datchigini tozalash 327
Suv baki, suv novi va NanoCloud aylanuvchi namlantiruvchi tamponni tozalash 328
Birlamchi filtrni tozalash 328
NanoCloud aylanuvchi namlantiruvchi tampon cho'kmalarini tozalash 329

6 Filtr va tamponni almashtirish 329
Toza havo himoya qulfi haqida tushuncha 329
Nano himoya filtrini almashtirish (43 rasm) 329
NanoCloud aylanuvchi namlantiruvchi tamponni almashtirish 330

7 Nosozliklarni aniqlash 331

8 Kafolat va qo'llab-quvvatlash 333
Buyurtma beriladigan qismlar va aksessuarlar 333

9 Eslatmalar 333
Elektromagnit maydonlar (EMF) 333
Qayta ishlash 333
Qayd 334
Soddalashtirilgan Yevropa Ittifoqining (YI) muvofiqlik deklaratsiyasi 334

1 Muhim

Xavfsizlik

Jihozdan foydalanishdan oldin foydalanuvchi qo'llanmasini o'qib chiqing va kelgusida ishlatish uchun saqlab qo'ying.

Xavf

- Tok urishi va/yoki yong'in xavfining oldini olish uchun suv yoki boshqa suyuqlik yoki yonuvchan yuvish vositasi jihozga kirishiga yo'l qo'ymang.
- Tok urishi va/yoki yong'in xavfining oldini olish uchun jihozni suv, boshqa suyuqlik yoki (yonuvchan) yuvish vositasi bilan tozalamang.
- Jihozning atrofida yonuvchan materiallar, masalan, insektitsidlar yoki xushbo'y moddalarni sepmang.
- Suv bakidagi suvdan ichib bo'lmaydi. Bu suvni ichmang va hayvonlarga berish yoki o'simliklarni sug'orish uchun ishlatmang. Suv bakini bo'shatsangiz, suvni kanalizatsiyaga to'kib tashlang.

Ogohlantirish

- Yuqori namlik darajalari biologik organizmlarning ma'lum bir muhitda o'sishini kuchaytirishi mumkinligini yodda tuting.
- Havo namlantirgich atrofidagi hudud nam yoki ho'l bo'lishiga yo'l qo'ymang. Agar namlik paydo bo'lsa, havo namlantirgichning namlash darajasini pasaytiring. Agar havo namlantirgichning namlash darajasini pasaytirib bo'lmasa, havo namlantirgichni tanaffus bilan ishlating. Namlikni yutuvchi materiallar, masalan, gilam, pardalar, eshik pardalari yoki dasturxonlar namlanib qolmasin.
- Jihoz ishlatilmayotganda uning bakida suv qoldirmang.
- Saqlashdan oldin havo namlantirgichni bo'shatib, tozalang. Namlantirgichni navbatdagi foydalanishdan oldin tozalang.
- Jihozni ulashdan oldin uning yon tomonida ko'rsatilgan kuchlanish mahalliy tarmoq kuchlanishiga mos kelishini tekshiring.
- Agar quvvat shnuri shikastlangan bo'lsa, xavfning oldini olish uchun u Philips, Philips tomonidan vakolat berilgan servis markaz yoki shu kabi malakali mutaxassislar tomonidan almashtirilishi kerak.
- Agar vilka, tarmoq shnuri yoki jihozning o'zi shikastlangan bo'lsa, jihozdan foydalanmang.
- Bu jihozdan xavfsiz foydalanish bo'yicha ko'rsatma berilgan yoki xavfsiz foydalanish uchun kuzatuv ostida bo'lsa va unga bog'liq xatarlardan xabardor bo'lsa, 8 yosh va undan katta yoshdagilar va jismoniy, sezgi yoki ruhiy qobiliyati cheklangan yoki tajribasiz va tushunchaga ega bo'lmagan odamlar ham foydalanishi mumkin.
- Tozalash va foydalanuvchi o'tkazadigan texnik xizmatlar bolalar tomonidan nazoratsiz amalga oshirilishi mumkin emas.
- Bolalar jihoz bilan o'ynamasligi uchun kuzatuv ostida bo'lishi kerak.
- Havo chiqarish yoki havo olish teshigining old qismiga narsa qo'yib, havo olish va chiqarish teshigini yopib qo'ymang.
- Standart Wi-Fi xalaqiti 31,62 mV EIRP maksimal chiqarish quvvati bilan 2.4 Gs 802.11b/g/n rejimiga asoslanadi.

Diqqat

- Bu jihoz tegishli shamollatish, muntazam changyutkichda tozalash yoki ovqat pishirish vaqtida dudbo'ron yoki ventilyator vazifasini bajarmaydi.
- Jihozga quvvat yetkazadigan quvvat rozetkasi yaxshi ulanmasa, jihozning vilkasi qizib ketadi. Jihozning quvvat rozetkasiga to'g'ri ulanganini tekshiring.
- Jihozni doim quruq, barqaror, tekis va gorizontal yuzaga joylang va ishlating.
- Jihozning orqasi va ikki yonida 20 sm bo'sh joy va jihozdan tepada esa, 30 sm bo'sh joy qoldiring.
- Jihozning tepasiga hech narsa qo'ymang.
- Kondensat jihozga tommasligi uchun jihozni to'g'ridan-to'g'ri konditsionerning ostiga qo'ymang.
- Jihozni yoqishdan oldin barcha filtrlar to'g'ri o'rnatilganini tekshiring.
- Faqat shu maqsad uchun mo'ljallangan original Philips filtrlaridan foydalaning. Boshqa filtrlardan foydalanmang.
- Jihozga (ayniqsa, havo olish va havo chiqarish teshiklari) qattiq jismlar bilan urishdan saqlaning.
- Jismoniy shikastlanish yoki jihozning yaxshi ishlamasligining oldini olish uchun barmoqlaringiz yoki obyektlarni

havo chiqarish yoki havo olish teshigiga kiritmang.
- Agar binoda tutunli hasharot haydovchilar yoki moy qoldiqlari bor, yonuvchan xushbo'ylar yoki kimyoviy bug'lardan foydalangan bo'lsangiz, jihozni ishlatmang.
- Jihozni gaz uskunalari, isitkichlar yoki o'choqlar yaqinida ishlatmang.
- Foydalanib bo'lgandan keyin va suv to'ldirish, tozalash yoki boshqa texnik xizmat ko'rsatishdan oldin jihozni tokdan uzib qo'ying.
- Jihozni harorati keskin o'zgaradigan xonada ishlatmang.
- Xalaqitning oldini olish uchun jihozni havo radio to'lqinlaridan foydalanuvchi jihozlar, masalan, televizorlar, radiolar va radio soatlardan 2 m uzoqlikka joylang.
- Jihozdan uzoq muddat foydalanilmasa, filtrlarda bakteriya to'planishi mumkin. Uzoq muddat ishlatilmasa, uning filtrlarini tekshiring. Agar filtrlar juda iflos bo'lsa, ularni almashtiring ("Filtr va tamponni almashtirish" bobiga qarang).
- Bu jihoz normal ishlash sharoitlarida faqat uy xo'jaligida ishlatishga mo'ljallangan.
- Jihozni nam yerlar yoki tashqi harorati yuqori bo'lgan joylar, masalan, hammom, hojatxona yoki oshxonada ishlatmang.
- Jihoz uglerod oksidi (CO) yoki radonni (Rn) olib tashlamaydi. Uni yonish jarayoni va xavfli kimyoviy moddalar bilan baxtsiz hodisada saqlovchi qurilma sifatida ishlatib bo'lmaydi.
- Suv bakini faqat sovuq vodoprovod suvi bilan to'ldiring. Yer osti suvi yoki issiq suvdan foydalanmang.
- Suv bakiga suvdan boshqa modda quymang. Suv bakiga xushbo'y suv quymang.
- Agar namlash funksiyasidan uzoq muddat foydalanmasangiz, suv baki va NanoCloud aylanuvchi namlantiruvchi tampon novini tozalang va NanoCloud aylanuvchi namlantiruvchi tamponni quriting.
- Agar jihozni surish zarur bo'lsa, uni oldin elektr tokidan uzing. So'ng suv baki va suv novini bo'shating yoki olib tashlang. Jihozni uning ikki tomonidagi dastaklari yordamida gorizontal holatda ko'taring.
- To'ldirish va tozalash davomida jihozni tokdan uzing.

2 Havo tozalagichingiz

Xaridingiz muborak va Philips kompaniyasiga xush kelibsiz!
Philips taklif qiladigan foydadan bahramand bo'lish uchun jihozni www.philips.com/welcome manzilida ro'yxatdan o'tkazing.
Philips havo tozalagichi oilangizning salomatligi uchun uyingizga toza, namlangan havo taqdim etadi. U NanoCloud texnologiyasi bilan quruq havoga H2O molekulalarini qo'shuvchi maxsus namlash filtri yordamida ilg'or bug'lash tizimini taklif qiladi va suv tumanini hosil qilmay turib sog'liq uchun foydali nam havo ishlab chiqadi. Uning namlash filtri suvdagi bakteriya, kalsiy va boshqa moddalarni ushlab qoladi. U uyingizni sof namlangan havo bilan ta'minlaydi. Endi qishda yoki konditsioner sababli quruq havo bo'lmaydi.
Jihozdan foydalanishdan oldin foydalanuvchi qo'llanmasini o'qib chiqing va kelgusida ishlatish uchun saqlab qo'ying.

Mahsulot sharhi (1 rasm)

A	Boshqaruv paneli
B	Suv baki
C	Tampon tirgagi
D	Suv baki
E	Bir tomonli g'ildiraklar
F	Tampon g'ildiragi
G	NanoCloud aylanuvchi namlantiruvchi tamponi (**FY2425**)
H	Orqa tomon qoplamasi
I	Birlamchi filtr
J	NanoProtect filtr faol ko'mir (**FY1413**)
K	NanoProtect filtr 2 seriya (**FY1410**)
L	Havo sifati datchigi
M	Havo olish teshigi

Tugmalar sharhi (② rasm)

Boshqaruv tugmalari

	Quvvatni yoqish/o'chirish tugmasi
	Bolalarga qarshi qulflash tugmasi
	Avto rejim tugmasi
	Ventilyator tezligi tugmasi
	Namlik sozlamasi tugmasi
	Chiroqni qorong'ilashtirish tugmasi
	2 tasi 1 da rejimini yoqish/o'chirish tugmasi
	Taymer/tiklash tugmasi

Displey paneli

	Uyqu rejimi
	Avto rejim
	Allergen rejimi
	FAQAT havoni tozalash rejimi
	2 tasi 1 da rejimi
	Filtrni almashtirish signali
	Suv quyish signali
	Birlamchi filtr va tapmonni tozalash signali
PM2.5	PM2.5 displey
IAI	Xona allergen indeksi displeyi
	Wi-Fi indikatori

3 Boshlash

NanoProtect filtrini o'rnatish

Jihozdan foydalanishdan oldin filtrning barcha qadoqlash materiallarini olib tashlang va uni quyida tasvirlanganidek jihozga o'rnating.

Eslatma

- Yorliqli tomoni sizga qarab tursin.

1 Jihozdan yechib olish uchun orqa panelning yuqori qismini o'zingiz tomonga torting(③ rasm).
2 Qisqichni pastga bosing va birlamchi filtrni o'zingiz tomonga torting (④ rasm).
3 Barcha filtrlarni yechib oling (⑤ rasm).
4 NanoProtect filtrining barcha qadoqlash materiallarini olib tashlang (⑥ rasm).
5 NanoProtect filtrini jihozga qaytib o'rnating (⑦ rasm).
6 Birlamchi filtrni jihozga qaytarib o'rnating, oldin birlamchi filtrni jihozning tubiga o'rnating va birlamchi filtrning yuqorisidagi qisqichlarni jihozga tomon bosing (⑧ rasm).
7 Orqa qoplamani qayta biriktirish uchun oldin panelni jihozning tubiga o'rnating va panelning yuqori qismini jihozga tomon bosing (⑨ rasm).

Namlashga tayyorlash

1 Suv bakini tortib oling (⑩ rasm).
2 Suv novini tepaga ko'taring va gorizontal holatda tortib oling (⑪ rasm).
3 NanoCloud aylanuvchi namlantiruvchi tamponining barcha qadoqlash materiallarini olib tashlang (⑫ rasm).

Eslatma

- Xarid vaqtida namlash tamponi tamponning g'ildiragiga o'rnatilgan.

4 Tampon g'ildiragini tampon tirgagiga joylang(⑬ rasm).

Eslatma

- Tampon g'ildiragini tampon tirgagiga joylashda tampon g'ildiragidagi bo'rtiqlar tegishli ariqchalarga tushishini tekshiring.

5 Suv novini jihozga qaytarib joylang (⑭ rasm).

6 Burab chiqarish uchun suv bakining yuqori qopqog'ini soat miliga teskari burang (⑮ rasm).

7 Suv bakini sovuq vodoprovod suvi bilan to'ldiring (⑯ rasm).

8 Suv bakiga mahkam qotirish uchun yuqori qopqoqni soat miliga karab burang (⑰ rasm).

9 Suv bakini jihozga qaytarib joylang (⑱ rasm).

Wi-Fi ulanish

Birinchi marta Wi-Fi ulanishini sozlash

1 **App Store** yoki **Google Play** dasturlaridan Philips "**Air+**" ilovasini yuklab oling va o'rnating.

2 Havo tozalagichni yoqish uchun uning vilkasini quvvat rozetkasiga ulang va ⏻ tugmasini bosing.
   ↳ Birinchi ishlatganda Wi-Fi indikatori to'q sariq rangda yonib-o'chib turadi.

3 Smartfon yoki planshetingiz Wi-Fi tarmoqqa muvaffaqiyatli ulanganini tekshiring.

4 "**Air+**" ilovasini ishga tushiring va "**Yangi qurilmani ulash**" tugmasi yoki ekranning yuqorisidagi "**+**" tugmasini bosing. Havo tozalagichni tarmog'ingizga ulash uchun ekran ko'rsatmalariga amal qiling.

5 Muvaffaqiyatli juftlash va ulanishdan keyin Wi-Fi indikatori oq rangda yonadi. Agar juftlash muvaffaqiyatsiz bo'lsa, nosozliklarni hal qilish bo'limiga qarang yoki yanada keng qamrovli va nosozliklarni hal qilishning yangi usullari uchun "**Air+**" ilovasining yordam bo'limiga kiring.

Eslatma

- Havo tozalagich birinchi marta sozlanayotgan bo'lsa, bu ko'rsatmalar amal qilish mumkin. Agar tarmoq o'zgargan bo'lsa yoki qayta sozlash zarur bo'lsa, "Wi-Fi ulanishni asliga qaytarish" 323-betda bo'limiga qarang.
- Agar smartfon yoki planshetingizga birdan ortiq havo tozalagichni ulashni istasangiz, buni ketma-ket qilishingiz kerak. Bir havo tozalagichni yoqishingizdan oldin avvalgi havo tozalagichning sozlamalarini yakunlang.
- Smartfon yoki planshetingiz va havo tozalagich orasidagi masofa hech qanday to'siqlarsiz 10 m bo'lishini tekshiring.

Wi-Fi ulanishni asliga qaytarish

Eslatma

- Bu – havo tozalagich ulangan standart tarmoq o'zgarganda qo'llanadi.
- Standart tarmog'ingiz o'zgarganda Wi-Fi ulanishni asliga qaytaring.

1 Havo tozalagichni yoqish uchun uning vilkasini quvvat rozetkasiga ulang va ⏻ tugmasini bosing.

2 Signalni eshitguningizcha ⏻ va tugmalarni 3 soniya davomida bir vaqtda bosib turing.
   ↳ Havo tozalagich juftlash rejimiga o'tadi.
   ↳ Wi-Fi indikatori to'q sariq rangda yonib-o'chadi.

3 **"Birinchi marta Wi-Fi ulanishini sozlash"** bo'limida berilgan 4-5-bosqichlarga amal qiling.

O'zbek

4 Jihozdan foydalanish

Havo sifati chirog'i haqida

PM2.5 daraja	Havo sifati chirog'ining rangi	Havo sifati darajasi
≤12	Ko'k	Yaxshi
13-35	Ko'k-qirmizi	Qoniqarli
36-55	Qirmizi-qizil	Yomon
>55	Qizil	Juda yomon

Jihoz yoqilganda havo sifati chirog'i avtomatik yonadi va ketma-ketlikda barcha ranglarda yonadi. Qisqa vaqt ichida havo sifati datchiklari muhitning havo sifatiga mos keluvchi rangni ko'rsatadi.

PM2.5

AeraSense datchik texnologiyasi havodagi kichik zarra o'zgarishini ham aniqlaydi va tezkor javob beradi. U sizga real vaqtdagi ishonchlilik bilan PM2.5 natijasini beradi.
Ko'pchilik havo ifloslantiruvchilar PM2.5 darajadan past bo'ladi – bunga 2,5 mikrometrdan kichikroq havodagi ifloslantiruvchilar kiradi. Mayda zarralarning asosiy ichki manbalari sigaret tutuni, ovqat pishirish, sham yoqish hisoblanadi. Ayrim havodagi bakteriyalar va eng kichik mog'or sporalari, hayvonlarning allergenlari va chang zarra allergenlari ham PM2.5 darajaga kiritiladi.

IAI

Professional darajadagi **AeraSense** datchigi ichki havo allergenlar darajasini aniqlaydi va ichki havo allergenlari ko'rinishi mumkin bo'lgan 1 dan 12 gacha potensial xavf darajasini raqamli ko'rsatkichda ifodalaydi.
1 eng yaxshi havo sifatini ko'rsatadi.

Yoqish va o'chirish

1 Vilkani rozetkaga ulang.
   ↳ Jihoz signal chaladi.

2 Jihozni yoqish uchun ⏻ tugmasini bosing.
   ↳ Jihoz standartga ko'ra 2 tasi 1 da rejimida ekranda 🏠 ko'rsatilgan holatda ishlaydi.
   ↳ Jihoz qiziyotganda ekranda "- - -" ko'rsatiladi. Havodagi zarralarni o'lchagandan keyin jihoz PM2.5 darajani ko'rsatadi va standart bo'yicha avtomatik rejimda ishlaydi.
   ↳ Havo sifatini 30 soniya o'lchagandan keyin havo sifati datchigi tegishli havo sifati uchun chiroq rangini avtomatik tanlaydi.

3 Jihozni o'chirish uchun ⏻ tugmani 3 soniya ushlab turing.

Eslatma

- Jihoz yoqish/o'chirish tugmasi ⏻ yordamida o'chirilgandan keyin vilka rozetkada qolsa, jihoz qayta yoqilganda oldingi sozlamada ishlashni davom ettiradi.

Namlik darajasini sozlash

1 Istalgan 40%, 50%, 60% havo namligi yoki "- -" sozlash uchun namlik tugmasini 💧 takroran bosing. (⑲ rasm).

Eslatma

- "- -" namlik darajasi tanlansa, tashqi muhitning namligi 70%RN darajaga yetgunicha jihoz xonani namlashda davom etadi.

Eslatma

- Ko'zlangan namlik darajasiga yetganda, tampon g'ildiragi aylanishdan to'xtaydi. Namlik darajasi ko'zlangan darajadan pasaysa, u yana aylanishda davom etadi.
- Namlik darajasini tezroq oshirmoqchi bo'lsangiz, yuqoriroq ventilyator tezligini tanlashingiz mumkin.

Ishlash rejimini almashtirish

Jihozning ikkita ishlash rejimi bor: FAQAT tozalash va 2 tasi 1 da rejimlari.

1 FAQAT tozalash rejimiga o'tish uchun rejimni tanlash tugmasini bosing (⑳ rasm).
   ↳ Jihoz FAQAT tozalash rejimida ishlasa, ekranda ko'rsatib turiladi.

2 2 tasi 1 da rejimiga qaytish uchun rejimni tanlash tugmasini qayta bosing (㉑ rasm).
   ↳ Jihoz 2 tasi 1 da rejimida ishlasa, ekranda ko'rsatib turiladi.
   ↳ Standartga ko'ra joriy namlik darajasi ekranda ko'rsatiladi.

Eslatma

- Ekran namlik darajasini 3 soniya ko'rsatib turadi va agar ulardan biri yaxshi bo'lmasa, displeyni eng yuqori IAI yoki PM2.5 darajaga o'zgartiradi.

Chiroqni qorong'ilashtirish funksiyasidan foydalanish

Chiroqni qorong'ilashtirish funksiyasi yordamida havo sifati chirog'i, agar zarur bo'lsa, displey ekrani va funksiya indikatorini yoqadi yoki o'chiradi.

1 Chiroqni qorong'ilashtirish tugmasini bir marta bosing, havo sifati chirog'i qorong'ilashadi.

2 Chiroqni qorong'ilashtirish tugmasini qayta bosing, havo sifati chirog'i va displey paneli qayta yonadi.

3 Chiroqni qorong'ilashtirish tugmasini uchinchi marta bossangiz, barcha chiroqlar qayta yonadi.

Displey rejimini almashtirish

Jihozning uchta displey rejimi bor: PM2.5 displey, IAI displey va namlik darajasi displeyi.

Eslatma

- Jihoz standart bo'yicha PM2.5 displey rejimida ishlaydi.

1 IAI displeyiga o'tish uchun tugmani 3 soniya bosib turing (㉒ rasm).
   ↳ Ekrandagi IAI indikatori va IAI darajasi displeyi.

2 Joriy namlik darajasi displeyiga almashtirish uchun tugmasini 3 soniya bosib turing (㉓ rasm).

3 PM2.5 displeyiga almashtirish uchun tugmasini 3 soniya bosib turing (㉔ rasm).
   ↳ Ekranda PM2.5 indikatori va joriy PM2.5 darajasi displeyi bo'ladi.

Eslatma

- Ekran namlik darajasini 3 soniya ko'rsatib turadi va agar ulardan biri yaxshi bo'lmasa, displeyni eng yuqori IAI yoki PM2.5 darajaga o'zgartiradi.

Avto rejimi sozlamalarini o'zgartirish

Siz Avto rejimi (Ⓐ), Allergen rejimi ( ) va Uyqu rejimidan (SL) birini tanlashingiz mumkin.

Avto rejim

Avto rejimida jihoz tashqi namlik va havo sifatiga muvofiq ventilyator tezligini tanlaydi.

- Avto rejimini tanlash uchun ventilyator tezligi tugmasini Ⓐ bosing (㉕ rasm).
   ↳ Ekrandagi (A) va Ⓐ displeyi.
   ↳ Jihoz standart bo'yicha Avto rejimida ishlaydi.

Allergen rejimi

O'ta sezgir allergen rejimi tashqi muhitda allergen miqdoridagi kichik o'zgarishlarni ham aniqlashga mo'ljallangan.

- Allergen rejimini tanlash uchun Avto rejim tugmasini bosing (26 rasm).
  ↳ Ekrandagi (A) va displeyi.

Uyqu (SL)

Uyqu rejimida havo juda past tezlikda sokin ishlaydi.

- Avto rejim tugmasini bosing, Uyqu rejimini tanlang (SL) (27 rasm).
  ↳ Ekranda Uyqu (SL) va ko'rsatiladi.

Eslatma

- Bir daqiqadan keyin tugmalar bosilmasa, chiroqdan tashqari barchasi o'chadi.
- Har qanday tugmani bosib, chiroqlarni qo'lda yoqishingiz mumkin.

Ventilyator tezligini o'zgartirish

Bir qancha ventilyator tezliklari mavjud.

Qo'lda

- Istalgan ventilyator tezligini (**1**, **2** yoki **3**) tanlash uchun ventilyator tezligi tugmasini bosib turing(rasm 28).

Turbo (t)

Turbo rejimida havo tozalagich eng yuqori tezlikda ishlaydi.

- Turbo rejimini (t) tanlash uchun ventilyator tezligi tugmasini bosing (29 rasm).

Taymerni sozlash

Taymer yordamida jihoz ma'lum vaqt davomida ishlashini belgilay olasiz. Belgilangan vaqt tugagandan keyin jihoz avtomatik o'chib qoladi.

- Jihoz qancha vaqt ishlashini belgilash uchun Taymer/tiklash tugmasini takroran bosing (30 rasm).
  ↳ Taymer 1 soatdan 12 soatgacha ishlaydi.
- Taymer funksiyasini faolsizlantirish uchun Taymer/tiklash tugmasini ekrand "---" belgisi ko'ringuncha takroran bosib turing.

Bolalardan himoyalash qulfini sozlash

1 Bolalardan himoyalash qulfini faollashtirish uchun tugmasini 3 soniya davomida bosib turing (31 rasm).
  ↳ L ekranda 3 soniya yonib turadi.
  ↳ Bolalardan himoyalash qulfi yoqilganda boshqa funksiyalar javob bermaydi.

2 Bolalardan himoyalash qulfini faolsizlantirish uchun tugmasini 3 soniya bosib turing (32 rasm).
  ↳ UL ekranda 3 soniya yonib turadi.

Suv miqdori

Suv bakidagi suv miqdori bakdagi oyna orqali ko'rinib turadi.
Suv bakida yetarli miqdorda suv bo'lmasa, suv quyish chirog'i bakni to'ldirish zarurligini ko'rsatish uchun yonadi. (33 rasm).

Eslatma

- Suv bakida suv qolmasa, tampon g'ildiragi aylanishdan to'xtaydi. Suv bakiga suv quyilsa, tampon g'ildiragi aylanishda davom etadi.

5 Tozalash

Eslatma

- Jihozni tozalashdan oldin tokdan uzib qo'ying.
- Jihozni aslo suv yoki boshqa suyuqlikka solmang.
- Jihozning biror qismini tozalash uchun hech qachon abraziv, agressiv yoki yonuvchan tozalash vositalari, masalan, oqartirgich yoki spirtdan foydalanmang.
- Faqat birlamchi filtr va NanoCloud aylanuvchi namlantiruvchi tamponni yuvish mumkin. NanoProtect filtrini yuvish ham, changyutkichda tozalash ham mumkin emas.

Tozalash jadvali

Chastotasi	Tozalash usuli
Zarurat bo'lganda	Jihozning sirtini yumshoq quruq mato bilan arting.
Har hafta	Suv baki, suv novi va NanoCloud aylanuvchi namlantiruvchi tamponni yuving.
Tozalash belgisi yonsa, ekranda F0 paydo bo'ladi.	Birlamchi filtrni tozalang.
	NanoCloud aylanuvchi namlantiruvchi tamponni suv va oq uksus (5% sirka kislotasi) yoki suv va limon kislotasi bilan cho'kmalardan tozalang.

Jihozning korpusini tozalash

Chang to'planishining oldini olish uchun jihozning ichki va tashqi qismini muntazam tozalang.

1 Jihozning korpusidagi changni yumshoq quruq mato bilan arting.

2 Havo olish teshigini yumshoq quruq mato bilan arting.

Havo sifati datchigini tozalash

Havo tozalagichning optimal ishlashini ta'minlash uchun havo sifati datchigini har 2 oyda tozalab turing. Agar havo tozalagichni changli muhitda ishlatsangiz, uni tez-tez tozalab turing.

Eslatma

- Xonadagi namlik darajasi juda yuqori bo'lsa, havo sifati datchigida kondensatsiya hosil bo'lishi mumkin. Natijada havo sifati chirog'i havo toza bo'lsa ham, uni yomon ko'rsatishi mumkin. Bu holatda havo sifati datchigini tozalashingiz yoki qo'lda sozlanadigan tezliklardan biridan foydalanishingiz kerak.

1 Havo sifati datchigining havo olish va chiqarish teshiklarini yumshoq cho'tka bilan tozalang (34 rasm).

2 Havo sifati datchigi qoplamasini oching (35 rasm).

3 Havo sifati datchigi, chang yutish va chang chiqarish teshiklarini biroz namlangan paxta tampon bilan tozalang. (36 rasm).

4 Ularni quruq paxta tampon bilan quriting.

5 Havo datchigi qoplamasini qayta biriktiring (37 rasm).

O'zbek

Suv baki, suv novi va NanoCloud aylanuvchi namlantiruvchi tamponni tozalash

Eslatma

- Suv baki, suv novi va NanoCloud aylanuvchi namlantiruvchi tamponni toza saqlash uchun har hafta tozalang.

6 Suv bakini tortib oling (⑩ rasm).

7 Suv novini tepaga ko'taring va gorizontal holatda tortib oling (⑪ rasm).

8 Tampon g'ildiragini tampon tirgagidan oling (㊳ rasm).

9 Suv baki, suv novi va NanoCloud aylanuvchi namlantiruvchi tamponni oqib turgan vodoprovod suvi bilan yuving.

Eslatma

- Tozalash vaqtida NanoCloud aylanuvchi namlantiruvchi tamponni g'ildirakdan olmang.
- NanoCloud aylanuvchi namlantiruvchi tamponni ishqalamang yoki to'g'ridan-to'g'ri quyosh nurida qoldirmang.
- Zarur bo'lsa, suv baki va suv novini tozalash uchun yumshoq yuvish vositasidan foydalaning. Bunday holatda suv baki va suv novini yaxshilab yuving.

10 Suv bakining tashqi qismini va suv novini artib quriting.

11 Tampon g'ildiragini tampon tirgagiga joylang(⑬ rasm).

Eslatma

- Tampon g'ildiragini tampon tirgagiga joylashda tampon g'ildiragidagi bo'rtiqlar tegishli ariqchalarga tushishini tekshiring.

12 Suv novini jihozga qaytarib joylang (⑭ rasm).

13 Suv bakini jihozga qaytarib joylang (⑱ rasm).

Birlamchi filtrni tozalash

Eslatma

- Birlamchi filtr shikastlansa, yeyilsa yoki sinsa, uni ishlatmang. Ma'lumot uchun www.philips.com/support manziliga kiring yoki mamlakatingizdagi Mijozlarga xizmat ko'rsatish markazi bilan bog'laning.

Filtrning ogohlantirish chirog'i holati	Bunga amal qiling
Ekranda F0 paydo bo'ladi va tampon hamda birlamchi filtrni tozalash signali o'chadi	Birlamchi filtrni tozalash

1 Jihozdan yechib olish uchun orqa panelning yuqori qismini o'zingiz tomonga torting (③ rasm).

2 Birlamchi filtrni yechib olish uchun qisqichni bosing va filtrni o'zingiz tomonga torting (④ rasm).

3 Birlamchi filtrni oqib turgan vodoprovod suvida yuving. Agar birlamchi filtr juda iflos bo'lsa, changni tozalab tashlash uchun yumshoq cho'tkadan foydalaning (㊴ rasm).

4 Birlamchi filtrni tashqi muhitda quriting.

Eslatma

- Birlamchi filtr to'liq quriganini tekshiring. Agar nam bo'lsa, bakteriya ko'payishi va birlamchi filtrning xizmat muddatini qisqartirishi mumkin.

5 Birlamchi filtr butunlay quruq bo'lsa, uni orqa panelga qaytarib joylang (⑧ rasm).

6 Birlamchi filtrni tozalash vaqtini tiklash uchun ⏲ tugmasini 3 soniya ushlab turing.

NanoCloud aylanuvchi namlantiruvchi tampon cho'kmalarini tozalash

Filtrning ogohlantirish chirog'i holati	Bunga amal qiling
Ekranda F0 paydo bo'ladi va tampon hamda birlamchi filtrni tozalash signali o'chadi	NanoCloud aylanuvchi namlantiruvchi tampon (FY2425) cho'kmalarini tozalash

1 Suv bakini tortib oling (⑩ rasm).
2 Suv novini tepaga ko'taring va gorizontal holatda tortib oling (⑪ rasm).
3 Tampon g'ildiragini tampon tirgagidan oling (㊳ rasm).
4 NanoCloud aylanuvchi namlantiruvchi tamponni tozalash vositasida (masalan, suyultirilgan oq sirka, limon kislotasi eritmasi) ikki soatga ivitib qo'ying (㊵ rasm).

Eslatma

- O'rta yoki kislotali tozalash vositalaridan foydalaning
  - Oq sirkani (5% sirka kislotasi) teng miqdordagi suv bilan aralashtiring
  - 24 g limon kislotasini 4 l suv bilan aralashtiring
- Agar filtrda oq qoldiqlar (ohak) bo'lsa, oq qoldiqlari bor tomon suvga tushirilishini tekshiring.
- Cho'kindilardan tozalashda NanoCloud aylanuvchi namlantiruvchi tamponni g'ildirakdan chiqarmang.

5 Sirka yoki limon kislotasi qoldiqlarini yuvib tashlash uchun NanoCloud aylanuvchi namlantiruvchi tamponni vodoprovod suvida yuving. Yuvish vaqtida old va orqa qismi ham yuvilishi uchun tamponni buring (㊶ rasm).
6 NanoCloud aylanuvchi namlantiruvchi tamponni tashqi muhitda quriting (㊷ rasm).

Eslatma

- NanoCloud aylanuvchi namlantiruvchi tamponni to'g'ridan-to'g'ri quyosh nurlari ostida qoldirmang.

7 NanoCloud aylanuvchi namlantiruvchi tamponni tozalash vaqtiga tiklash uchun tugmani 3 soniya bosib turing.

6 Filtr va tamponni almashtirish

Toza havo himoya qulfi haqida tushuncha

Jihoz ishlayotganda Nano himoya filtri va namlash tamponi optimal holatdaligini tekshirish uchun jihoz toza havo himoya qulfi bilan jihozlangan. Nano himoya filtri va namlash tamponining xizmat muddati deyarli tugasa, almashtirish chirog'i ularning almashtirilishi zarurligini ko'rsatish uchun chaqnashni boshlaydi.
Agar filtr va tamponni vaqtida almashtirmasangiz, jihoz ishlashdan to'xtaydi va qulflanadi.

Nano himoya filtrini almashtirish (㊸ rasm)

Eslatma

- Bu filtrni yuvib bo'lmaydi yoki qayta ishlatilmaydi.
- Filtrlarni almashtirishda doim havo tozalagichni o'chiring va elektr rozetkasidan uzib qo'ying.

Filtrning ogohlantirish chirog'i holati	Bunga amal qiling
A3 ko'rsatiladi va filtrni almashtirish chirog'i ekranda chaqnab turadi.	3-seriya NanoProtect filtrini (FY1410) almashtirish
C7 ko'rsatiladi va filtrni almashtirish chirog'i ekranda chaqnab turadi.	Faol ko'mir NanoProtect filtrni (FY1413) almashtirish

1 Ishlatilgan filtrlarni jihozdan olib tashlang (44 rasm).

Eslatma

- Filtrning burma sirtlariga tegmang yoki ularni hidlamang, chunki ular havodagi ifloslantiruvchilarni yig'ib olgan bo'ladi.
- Ishlatilgan filtrlarni tashlab yuborgandan keyin qo'llaringizni yuving.

2 Yangi filtrlarning qadoqlash materiallarini olib tashlang (6 rasm).

3 Yangi filtrlarni jihozga qo'ying (7 rasm).

4 NanoProtect filtrining xizmat muddati hisoblagichini asliga tiklash uchun tugmani 3 soniya bosib turing.

NanoCloud aylanuvchi namlantiruvchi tamponni almashtirish

Filtrning ogohlantirish chirog'i holati	Bunga amal qiling
F1 ko'rsatiladi va filtrni almashtirish chirog'i ekranda chaqnab turadi (45 rasm).	NanoCloud aylanuvchi namlantiruvchi tamponni almashtirish

1 Tampon g'ildiragini tampon tirgagidan oling (38 rasm).

2 G'ildirakning boshqa tomonidagi val vintini ushlang, tamponni g'ildirakdan bo'shatish uchun soat miliga teskari buring (46 rasm).

3 Tampon g'ildiragini ajratish uchun g'ildirakning qirrasidagi qulflarni ketma-ket bo'shating (47 rasm).

4 Ishlatilgan NanoCloud aylanuvchi namlantiruvchi tamponni oling (48 rasm).

5 Yangi NanoCloud aylanuvchi namlantiruvchi tamponning qadoqlash materiallarini olib tashlang (12 rasm).

6 Tampon g'ildiragiga yangi NanoCloud aylanuvchi namlantiruvchi tamponni joylang va tampon g'ildiragidagi qulflar bilan mahkamlang (49 rasm).

7 Tampon g'ildiragini tampon tirgagiga joylang (13 rasm).

Eslatma

- Tampon g'ildiragini tampon tirgagiga joylashda tampon g'ildiragidagi bo'rtiqlar tegishli ariqchalarga tushishini tekshiring.

8 Suv novi va suv bakini jihozga qaytarib joylang (14 rasm).

9 NanoCloud aylanuvchi namlantiruvchi tamponning xizmat muddatini hisoblagichni asliga tiklash uchun tugmani 3 soniya bosib turing.

7 Nosozliklarni aniqlash

Bu bobda jihozda uchraydigan eng keng tarqalgan muammolarni umumlashtirilgan. Agar quyidagi ma'lumotlarga asosan muammoni hal eta olmasangiz, mamlakatingizdagi Mijozlarga xizmat ko'rsatish markazi bilan bog'laning.

Muammo	Ehtimoliy yechim
Jihoz rozetkaga ulangan bo'lsa ham, ishlamayapti.	• Filtrni almashtirish chirog'i chaqnagan, lekin siz NanoProtect filtrni almashtirmagansiz va jihoz esa qulflanib qolgan. Bunday holatda filtrni almashtiring va filtrning xizmat muddati hisoblagichini asliga tiklang. • Suv to'ldirish chirog'i chaqnaydi. Suv baki to'g'ri o'rnatilgani va suv bakida yetarlicha suv borligini tekshiring.
Jihoz yoqilgan bo'lsa ham, ishlamaydi.	• Jihoz ishlab turibdi, lekin tugmalari javob bermayapti. Bolalardan himoyalash qulfi yoqilganini tekshiring.
NanoCloud aylanuvchi namlantiruvchi tamponda oq qoldiqlar bor.	• Oq qoldiqlar cho'kma deb ataladi va ular suv minerallaridan iborat. NanoCloud aylanuvchi namlantiruvchi tampondagi cho'kma namlash unumdorligiga ta'sir ko'rsatadi, lekin u salomatlikka shikast yetkazmaydi. Foydalanuvchi qo'llanmasidagi ko'rsatmalarga amal qiling.
Havo chiqarish teshigidan havo chiqmaydi.	• Jihozni quvvat ta'minotiga ulang va yoqing.
Havo chiqarish teshigidan chiqadigan havo oldingidan qisman kuchsizroq.	• Birlamchi filtr iflos. Birlamchi filtrni tozalang ("Tozalash" bobiga qarang). • NanoProtect filtrining barcha qadoqlash materiallarini olib tashlaganingizni tekshiring.
Havo tozalagich uzoq muddat ishlasa ham, havo sifati o'zgarmaydi.	• Filtrlardagi barcha qadoqlash materiallarini olib tashlaganingizni tekshiring. • Filtrlarning biri havo tozalagichga o'rnatilmagan yoki filtr to'g'ri joylashtirilmagan. Barcha filtrlar quyidagi tartibda to'g'ri o'rnatilganini tekshiring, eng ichkaridagi filtrdan boshlang: 1) 3-seriyali NanoProtect filtri (**FY1410**); 2) Faol ko'mirli NanoProtect filtri (**FY1413**); 3) birlamchi filtr. • Havo sifati datchigi nam. Havo sifati datchigi toza va quruqligini tekshiring ("Tozalash" bobiga qarang).
Mo'ljaldagi namlik darajasiga yetish uzoq vaqt talab qiladi.	• NanoCloud texnologiyasi ko'rinmas suv bug'ini ham xonangizda teng taqsimlab beradi. Quruq muhitda namlantiruvchidan chiqqan namlikni devorlar, mebel va xonadagi boshqa narsalar so'rib oladi. Quruq tashqi havoning ventilyatsiyasi ham mo'ljaldagi namlikka yetish vaqtini uzaytiradi. Namlash va tozalash unumdorligini optimallashtirish uchun jihozni ishlatish davomida eshik va oynalarni yopish tavsiya etiladi.

Muammo	Ehtimoliy yechim
Jihozdan bug’ ajralib chiqishini ko’rmayapman. Ishlayaptimi?	• Tuman juda kichik bo’lsa, u ko’rinmaydi. Jihoz NanoCloud namlash texnologiyasiga ega, u suv tumanini hosil qilmay turib, chiqarish teshigida foydali nam havo ishlab chiqadi. Shu sababli, tumanni ko’ra olmaysiz.
Jihozdan yoqimsiz hid chiqmoqda.	• Jihozdan birinchi marta foydalanganingizda undan plastikning isi kelishi mumkin. Bu normal holat. Biroq, agar filtrlarni olib tashlashda jihozdan kuygan hid chiqsa, Philips dileri yoki vakolatli Philips servis markazi bilan bog’laning. • Filtr ichki havoni yutgani sababli ishlatilgandan keyin filtr hid chiqarishi mumkin. Filtrni yechib oling va uni to’g’ridan-to’g’ri quyosh nuri va yaxshi shamollatiladigan joyda bir necha soatga qo’ying. Qayta o’rnating va qayta ishlatishga harakat qiling. Agar hid saqlanib qolsa, filtrni almashtiring.
Jihoz juda baland tovushda ishlaydi.	• Siz filtrning barcha qadoqlash materiallarini olib tashlamagansiz. Barcha qadoqlash materiallarini olib tashlaganingizni tekshiring. • Ventilyator tezligini pastroq tezlikka tushiring.
Filtrni almashtirsam ham, jihoz uni almashtirishim zarurligini ko’rsatib turibdi.	• Siz Taymer/Tiklash tugmasini ◷ to’g’ri bosib turmagan bo’lsangiz kerak. Jihozni yoqish uchun uni rozetkaga ulang, ⏻ tugmasini bosing va Taymer/Tiklash tugmasini ◷ 3 soniya bosib turing.
Ekran “E1”, “E2”, “E3”, “E4” yoki “E5” xato kodlarini ko’rsatib turadi.	• Jihozda nosozlik mavjud. Mamlakatingizdagi Mijozlarga xizmat ko’rsatish markazi bilan bog’laning.
Wi-Fi sozlamasi bajarilmadi.	• Havo tozalagichingiz ulangan router ikkitalik chastotali bo’lsa va 2,4 Gs tarmoqqa ulanmagan bo’lsa, routerning boshqa chastotasiga (2,4 Gs) o’ting va havo tozalagichni qayta juftlashga harakat qilib ko’ring. 5 Gs tarmoqlar qo’llab-quvvatlanmaydi. • Veb-autentifikatsiya tarmoqlari qo’llab-quvvatlanmaydi. • Havo tozalagich Wi-Fi routerining diapazonidaligini tekshiring. Havo tozalagichni Wi-Fi routerga yaqinroq joylashga harakat qilib ko’ring. • Tarmoq nomi to’g’riligini tekshiring. Tarmoq nomi katta-kichik harflarga qaraydi. • Wi-Fi paroli to’g’riligini tekshiring. Parol katta-kichik harflarga qaraydi. • “Wi-Fi ulanishni asliga qaytarish” bo’limidagi ko’rsatmalarga asosan sozlab ko’ring. • Wi-Fi ulanishiga elektromagnit yoki boshqa xalaqitlar ta’sir ko’rsatishi mumkin. Xalaqitlarga sabab bo’luvchi elektron qurilmalardan jihozni uzoqroq saqlang. • Mobil qurilmalar parvoz rejimidaligini tekshiring. Wi-Fi tarmoqqa ulanishda parvoz rejimi faolsizlantirilganini tekshiring. • Keng doiradagi va yangi nosozliklarni aniqlash maslahatlari uchun Ilovadagi yordam bo’limiga qarang.

8 Kafolat va qo'llab-quvvatlash

Versuni bu mahsulotga xariddan so’ng ikki yillik kafolat beradi. Nosozlik noto’g’ri foydalanish yoki yetarlicha texnik xizmat ko’rsatilmaganidan kelib chiqsa, ushbu kafolat amal qilmaydi. Kafolatimiz iste’molchi sifatidagi qonuniy huquqlaringizga ta’sir qilmaydi. Qo’shimcha ma’lumot yoki kafolat yuzasidan murojaat uchun www.philips.com/support veb-saytimizga kiring.

Buyurtma beriladigan qismlar va aksessuarlar

Agar biror narsani almashtirish yoki qo’shimcha qismni xarid qilishni istasangiz, Philips dileri bilan bog’laning. www.philips.com/support. Qismlarni olish bo’yicha muammolaringiz bo’lsa, mamlakatingizdagi Mijozlarga xizmat ko’rsatish markazi bilan bog’laning.

9 Eslatmalar

Elektromagnit maydonlar (EMF)

Bu jihoz elektromagnit maydonlarning ta’siri bo’yicha amaldagi standart va me’yorlarga javob beradi.

Qayta ishlash

Bu belgi mahsulotning odatiy maishiy chiqindilar bilan tashlanmasligi zarurligini bildiradi (2012/19/EU).
Mamlakatning elektr va elektron qurilmalarning alohida to’planishiga oid qoidalariga amal qiling. To’g’ri utilizatsiya qilish atrof-muhit va insonlar salomatligiga salbiy oqibatlarning oldini olishda yordam beradi...

Qayd

App Store – Apple Inc. kompaniyasining xizmat ko’rsatish belgisi
Google Play – Google Inc. kompaniyasining savdo belgisi

Soddalashtirilgan Yevropa Ittifoqining (YI) muvofiqlik deklaratsiyasi

DAP B.V. tasdiqlaydiki, AC2729 turdagi radio qurilma 2014/53/EU direktivasiga mos keladi. Yevropa Ittifoqining muvofiqlik deklaratsiyasining to’liq matni quyidagi internet manzilida mavjud: www.philips.com.

Қосымша / Հավելվածը / Тиркемени / Вложение:

KK: Қазақстан территориясына импорттаушылар: «Technodom Operator» (Технодом Оператор) АҚ, 050000, Қазақстан Республикасы, Алматы қ., Құрманғазы к-сі, 178А; «Arena S» (Арена S) ЖШС, 050016, Қазақстан Республикасы, Алматы қ., Сүйінбай даңғылы 38 А; «Мечта Маркет» ЖШС, 010000, Қазақстан Республикасы, Астана қ., Алматы ауданы, Амман к-сі, 14 үй; «Компания Эврика» ЖШС, 160019, Қазақстан Республикасы, Шымкент қ., Байтұрсынов к-сі, 18А, «Scrum» БО, 3 қабат; «Gulser Computers» (Гулсер Компьютерс) ЖШС, 050016, Қазақстан Республикасы, Алматы қ., Сүйінбай даңғылы 2, Мерей СОК, В литері, 1 корпус;

HY: Ներմուծողներ Հայաստանի տարածք: «ՎԵԳԱ ՎՈՐԼԴ» ՍՊԸ, 0001, Հայաստանի Հանրապետություն Երևան, փ. Թումանյան, 4/1; «Զիգզագ» ՍՊԸ, 0001, Հայաստանի Հանրապետություն, Երևան, Հյուսիսային պողոտա 1, «Nord Business Center», գրասենյակ 18;

KY: Кыргызстандын аймагына импорттоочу: ЖЧК «Планета Трейд Сервис», 720033, Кыргыз Республикасы, Бишкек ш., Жибек Жолу пр., 501;

RU: Импортеры на территорию Казахстана: АО «Technodom Operator» (Технодом Оператор), 050000, Республика Казахстан, г. Алматы, ул. Курмангазы, 178А; ТОО «Arena S» (Арена S), 050016, Республика Казахстан, г. Алматы, пр. Суюнбая 38 А; «Мечта Маркет», 010000, Республика Казахстан, г. Астана, район Алматы, ул. Амман, д. 14; ТОО «Компания Эврика», 160019, Республика Казахстан, г. Шымкент, ул. Байтурсынова, 18А, БЦ «Scrum», 3 этаж; ТОО «Gulser Computers» (Гулсер Компьютерс), 050016, Республика Казахстан, г. Алматы, пр. Суюнбая 2, ТРК Мерей, литер В, корпус 1; **Импортеры на территорию Армении:** ООО «VEGA WORLD» (ВЕГА ВОРД), 0001, Республика Армения г. Ереван, ул. Туманян, 4/1; ООО «Зигзаг», 0001, Республика Армения, г. Ереван, Северный проспект 1, Норд Бизнес Центр, офис 18; **Импортер на территорию Кыргызстана:** ООО «Планета Трейд Сервис», 720033, Кыргызская Республика, г. Бишкек, пр. Жибек Жолу, 501;

KZ: телефон нөмірі 8 800 100 9404

KG: телефон номери +7 495 933 54 63

AM: հեռախոսահամար 0 800 01 095

AZ: telefon nömrəsi 088 200 95 95

GE: ტელეფონის ნომერი 0 800 000 085

UZ: telefon raqami +998 78 129 95 95

TJ: телефон рақами +7 495 933 54 63

Бұйым Еуразиялық экономикалық (Кедендік) одақтың техникалық регламенттерінің талаптарына сәйкес келеді / Продукция Евразия экономикалык (Бажы) биримдигинин техникалык регламенттеринин талаптарына ылайык келет/ Արտադրանքը համապատասխանում է Եվրասիական տնտեսական (մաքսային) միության տեխնիկական կանոնակարգերի պահանջներին / Продукция соответствует требованиям технических регламентов Евразийского экономического (Таможенного) союза: **ТР ТС 004/2011, ТР ТС 020/2011, ТР ЕАЭС 037/2016**

Сатып алған құрылғыңыздың түріне (үлгісіне) сәйкес төмендегі кестеден сертификат нөмірін қараңыз. Толығырақ мәліметтер Берілген сәйкестік сертификаттарының және Еуразиялық экономикалық одақтың тіркелген сәйкестік туралы декларацияларының бірыңғай тізілімінде көрсетілген / Төмөнкү таблицада сиз сатып алган аппараттын түрүнө (моделине) ылайык сертификаттын номери көрсөтүлгөн. Кененирээк маалымат Евразия экономикалык биримдигинин берилген шайкештик сертификаттарынын жана катталган шайкештик декларацияларынын бирдиктүү реестринде берилген / Ստորև բերված աղյուսակը ցույց է տալիս վկայականի համարը՝ ըստ ձեր գնած սարքի տեսակի (մոդելի). Ավելի մանրամասն տեղեկատվություն ներկայացված է Եվրասիական տնտեսական միության կողմից տրված համապատասխանության հավաստագրերի և գրանցված համապատասխանության հայտարարագրերի միասնական ռեգիստրում / В таблице ниже указан номер сертификата в соответствии с типом (моделью) приобретенного вами устройства. Более подробные сведения указаны в Едином реестре выданных сертификатов соответствия и зарегистрированных деклараций о соответствии Евразийского экономического союза.

Сипаттамасы / Сүрөттөмө / Նկարագրությունը / Описание	Модель түрі / Модель түрү / Մոդելի տեսակը / Тип модели	Сертификаттау нөмір / Сертификаттын номери / Վկայագրի համարը / Номер сертификата	Күні бастап / Күндөн тартып/ ամսաթվից / Дата с	Күні дейін / Дата чейин / Ամսաթիվ մինչ / Дата до
"2-еуі 1-де климаттық кешені" ылғалдандырғышы бар ауа тазартқыш / Нымдандыруучу аба тазалагыч "Климат комплекси 2де 1" / Օդի մաքրիչ խոնավացումով "Կլիմայական միակցություն 2-ը 1-ում" / Очиститель воздуха с увлажнением "Климатический комплекс 2 в 1"	AC2729	ЕАЭС RU C-NL.АЯ46.В.32935/24	17.01.2024	16.01.2029